KATHREIN

KATHREIN Digital Systems GmbH ▪ Anton-Kathrein-Straße 1–3 ▪ 83022 Rosenheim ▪ Germany

KATHREIN Digital Systems GmbH
Anton-Kathrein-Straße 1–3
83022 Rosenheim
Germany

www.kathrein-ds.com
info@kathrein-ds.com

Executive Board:
Michael Auer
Uwe Thumm

USt-ID-Nr.: DE 311 049 363
Steuer-Nr.: 156/117/31083
GLN: 40 63242 00000 5
WEEE-Reg.-Nr.: DE 66199153

Registered Office: Rosenheim, DE
Commercial Register: Traunstein, HRB 25841

Commerzbank AG
IBAN: DE24 7114 0041 0611 9002 00
BIC: COBADEFFXXX

Rosenheim, 31.03.2019

Information über gesellschaftsrechtliche Änderung
Information about change in corporate legal status

Zum 1. April 2019 geht das Geschäftsfeld „Terrestrial & Satellite Reception" der KATHREIN SE (vormals KATHREIN-Werke KG) auf die KATHREIN Digital Systems GmbH über.

Die neuen Firmendaten lauten ab 01.04.2019 wie folgt:

KATHREIN Digital Systems GmbH
Anton-Kathrein-Str. 1–3
83022 Rosenheim, Deutschland
Steuer-Nr.: 156/117/31083
UST-Ident-Nr.: DE311049363
Registergericht: Traunstein, HRB 25841

As of 1 April 2019, KATHREIN SE's (formerly KATHREIN-WERKE KG) "Terrestrial & Satellite Reception" business unit will be transferred to KATHREIN Digital Systems GmbH (limited liability company).

From 1 April 2019, the new company data are:

KATHREIN Digital Systems GmbH
Anton-Kathrein-Str. 1–3
83022 Rosenheim, Germany
Tax ID No.: 156/117/31083
VAT Reg. No.: DE311049363
Commercial Register: Traunstein, HRB 25841

936500001

KATHREIN

Modem-Steckdosen
Modem sockets
Prises modem

ESM 20/G, 21110052
ESM 40/G, 21110053
ESM 41/G, 21110054
ESM 42/G, 21110055

- **Für interaktive CATV-/HFC-Netze bis 1,2 GHz**
- **Sehr hohe Entkopplung zwischen Modem-Anschluss und TV-/FM-Anschluss verhindert Störungen des TV-/Radio-Empfanges durch das Modem**
- **Ingress Noise Blocking-Funktion verhindert die Einstrahlung von unerwünschten Störsignalen über die Teilnehmer-Endgeräte**
- **Selektive Signal-Aufteilung auf TV- und FM-Anschluss**
- **Rückweg: ESM 20: 5-34 MHz**
  ESM 40: 5-65 MHz
- **Integrierte Lösung ohne Aufsteckfilter; dadurch hoher Schutz der Anlage gegen nachträgliche Manipulation durch den Teilnehmer**
- **Montagefreundlich durch**
  - unverlierbare, aufklappbare Kabelschelle
  - kurzschlusssichere Kabelklemme
- **Für AP- und UP-Montage mit Schraub- und Krallenbefestigung**
- **Für Gerätedosen mit Ø 55–65 mm geeignet**
- **Anschlüsse nach IEC 61169-2 und IEC 61169-24**
- **Die Steckdosen stimmen mit den zum Zeitpunkt der Auslieferung gültigen Anforderungen der EMV-Richtlinie 2004/108/EG überein**

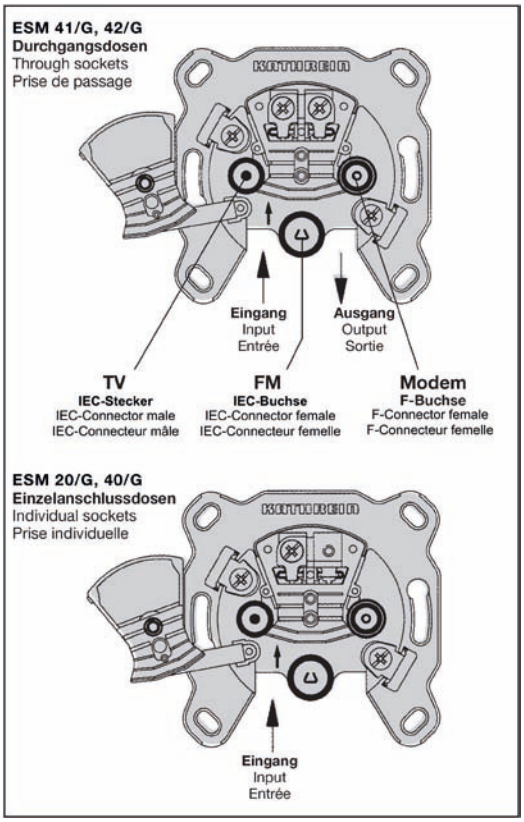

- For interactive CATV-/HFC networks up to 1.2 GHz
- Very high decoupling between modem connection and TV/radio connection prevents the modem from disturbing TV/radio reception
- Ingress noise blocking function prevents interference from subscriber units
- Selective signal distribution to TV and FM connection
- Return path: ESM 20: 5-34 MHz
  ESM 40: 5-65 MHz
- Integrated solution without add-on filter allowing high system security against manipulations by the subscriber
- Installation-friendly due to
  - cable clamp that folds back and connot be lost
  - short-circuit proof cable clamp
- For flush or surface mounting with screw and claw fixing
- For insulating sockets with Ø 55–65 mm
- Connectors according to IEC 61169-2 and IEC 61169-24
- The outlets comply with the requirements of the EMV guideline 2004/108/EG valid at the time of delivery.

- Pour réseaux interactifs CATV/HFC à 1,2 GHz
- Découplage très élevé entre connecteur modem et connecteurs TV/radio empêche le
  modem de perturber la réception TV/FM
- La fonction Ingress Noise Blocking empêche que les récepteurs de l´abonné émettent
  des signaux parasites
- Répartition sélective des signaux sur les connecteurs TV et FM
- Voie de retour: ESM 20: 5-34 MHz
  ESM 40: 5-65 MHz
- Solution intégrée ne nécessitant pas de filtre enfichable, donc bonne protection de
  l'installation contre toute intervention ultérieure de l´abonné
- Montage facile grâce à
  - collier de câble rabattable et imperdable
  - serre-câble protégé contre courts-circuits
- Avec fixation par griffes et vis pour montage encastré ou sur crépi
- Pour boîtes d´encastrement de Ø 55-65 mm
- Connecteurs selon IEC 61169-2 et IEC 61169-24
- Les prises satisfont à la directive EMV 2004/108/EG valable à la date de leur livraison

Technische Daten
Technical data / Données techniques

		FM				TV				Modem			
Typ/Type/Modèle		**ESM 20**	**ESM 40**	**ESM 41**	**ESM 42**	**ESM 20**	**ESM 40**	**ESM 41**	**ESM 42**	**ESM 20**	**ESM 40**	**ESM 41**	**ESM 42**
Frequenzbereich Frequency range Gamme de fréquence	MHz	87,5-108				47-68 111-1200	109-1200[1]			5-1200	5-65/ 87,5-1200	5-1200	
Anschlussdämpfung Tap loss/Atténuation de raccordement **Eingang**/Input/Entrée-**TV/FM/Modem**	dB	5	5	15	11,5	4	4	13,5	10	4	1/3,5	13,5	10
Durchgangsdämpfung Through loss/Atténuation de passage	dB	-	-	1,3	2,3	-	-	1,3	2,3	-	-	1,3	2,3
Frequenzbereich Frequency range/Gamme de fréquence	MHz	5-34	5-47/47-65			5-34	5-47/47-65						
Anschlussdämpfung Tap loss/Atténuation de raccordement **Eingang/Input/Entrée - TV/FM**	dB	70	60	55/45	55/45	60	60	70/55	70/55				
Frequenzbereich Frequency range/Gamme de fréquence	MHz	5-34	5-47/47-65			5-34	5-47/47-65						
Entkopplung/Decoupling/Découplage **Modem - TV/FM**		≥ 78	≥ 75/ ≥ 60	≥ 78	≥ 78	≥ 78	≥ 75/ ≥ 60	≥ 78	≥ 78				
Schirmungsmaß[2] Screening factor[2] Facteur de bruit[2]	MHz/ dB	5-300/≥ 85 300-470/≥ 80 470-1000/≥ 75 1000-1200/≥ 55											

[1] **Zusatzdämpfung bei 109 MHz: 2-3 dB**

[2] **Damit die angegebenen Werte erreicht werden, müssen nicht genutzte Ausgänge mit Abschlusswiderständen oder Kappen schirmdicht verschlossen werden.**

[1] Additional attenuation at 109 MHz: 2-3 dB

[2] In order to ensure that the given values are adhered to, all unused outputs must be closed with a terminating resistor or with a cap.

[1] Atténuation supplémentaire à 109 MHz : 2-3 dB

[2] Il faut fermer les sorties non-utilisées avec une charge afin que les valeurs de blindage soient respectées.

936.4912/-/VMWI/1212/DE-GB-FR

KATHREIN

Anwendungsbeispiele/Example installations/ Exemples d'utilisation

Hinweis:
Alle Steckdosen in einer Anlage müssen bei Verwendung eines Kabelmodems Modem-Steckdosen sein.

Note:
If a cable modem is used in an installation system, all sockets have to be exchanged for modem sockets.

Note:
La raccordement d'un modem sur un système de distribution demande que toutes les prises doivent être échangées en prises modem.

Montagehinweise:
- **Installation durch Fachpersonal**
- **Einsatz nur in trockenen Innenräumen**
- **Montagewerkzeug:**
  - **Messer oder Abisolierhilfe**
  - **Kreuzschlitzschraubendreher Gr. 1 oder Schlitzschraubendreher 5 x 0,8**
- **Außenleiter beim Abisolieren nicht beschädigen, weil sonst die angegebenen Schirmungsmaße nicht erreicht werden**
- **Geflechtadern dürfen nach dem Abisolieren den Innenleiter nicht berühren. (Kurzschlußgefahr)**
- **Vorsicht vor Krallenspitzen. Verletzungsgefahr!**

Installation advice:
- only by qualified technicians
- only indoor in dry places
- Mounting tools:
  - Knife or stripping aid
  - Philips screwdriver size 1 or standard screwdriver 5 x 0,8
- Do not damage the outer conductor when baring otherwise the screening factor cannot be attained)
- Make sure that no wire of the outer conductor touches the interior conductor. Danger of shortcircuit
- Do not touch the tips of the claws. Danger of injury.

Conseils de montage:
- Installation seulement par des techniciens spécialisés
- Installation seulement à l'intérieur en endroits secs.
- Outils de montage:
  - Couteau ou aide de dégainement
  - Tournevis Philips No. 1 ou tournevis plat 5 x 0,8
- N'endommagez pas la tresse extérieure lors du dégainement (le facteur de blindage sera mis en cause)
- Veillez à ce qu'aucun fil de la tresse ne touche le conducteur intérieur (court-circuit)
- Ne touchz pas les pointes des griffes! Danger de blessure!

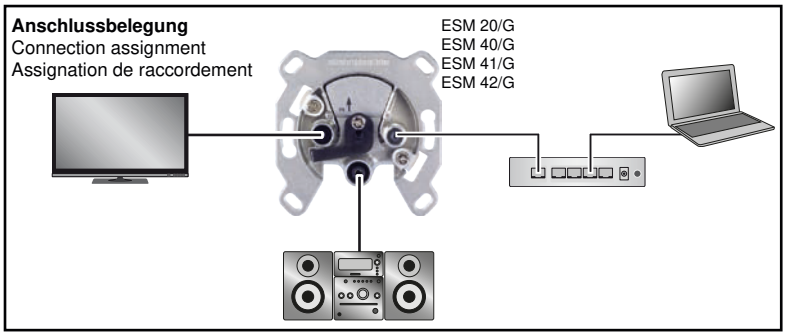

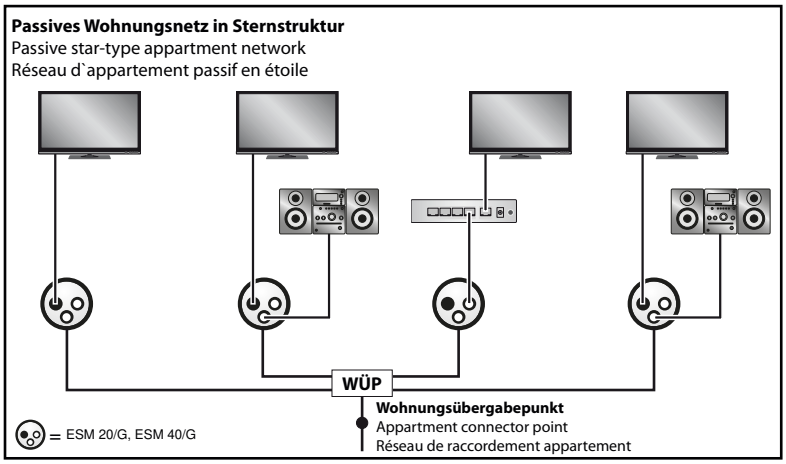

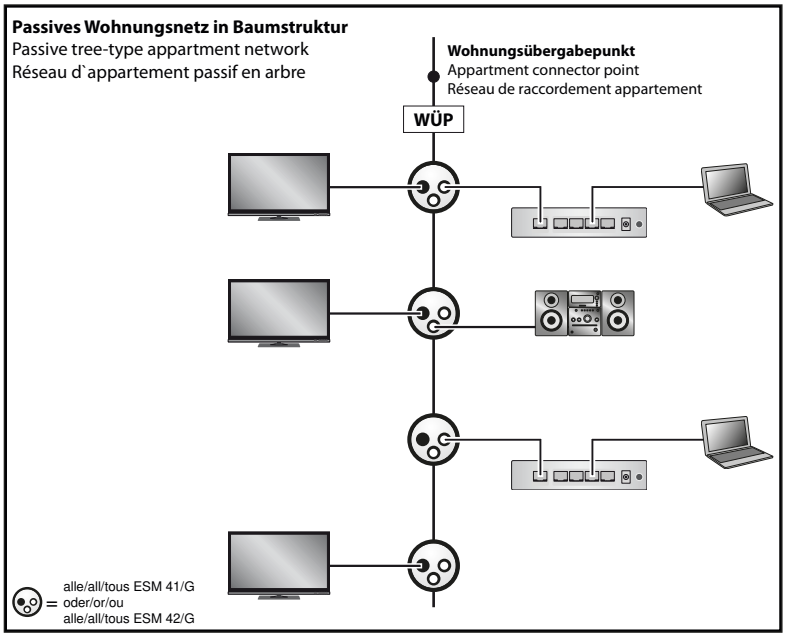

Montage / Mounting / Montage

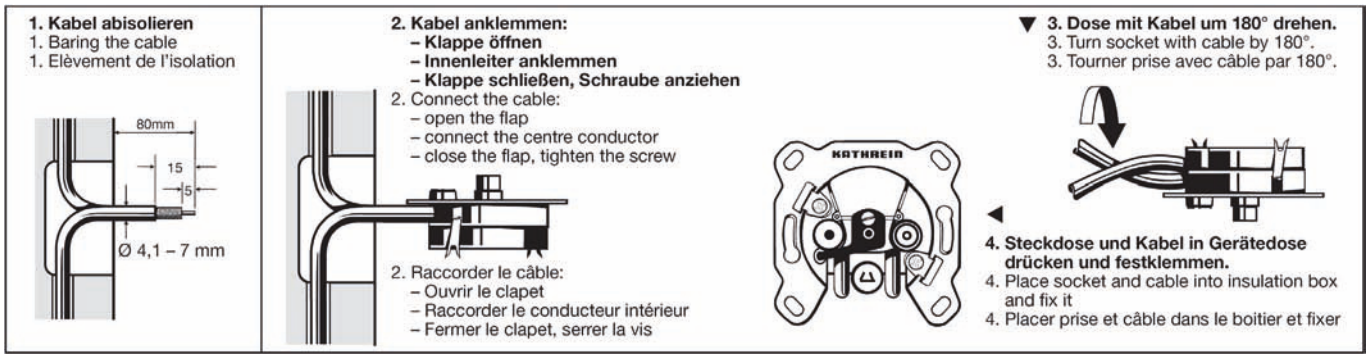

936.4912/-/VMWI/1212/DE-GB-FR – Technische Änderungen vorbehalten - Subject to technical changes - Nous nous réservons le droit de toutes modifications techniques

Internet: www.kathrein.com
KATHREIN-Werke KG • Anton-Kathrein-Straße 1 – 3 • Postfach 100 144 • D-83004 Rosenheim • Deutschland • Telefon (08031) 184-0 • Fax (08031) 184-306