Rollei

Bedienungsanleitung
Lion Rock Traveler L Black Edition
Stativ und -Kopf
sowie Handling der Tasche

User manual
Lion Rock Traveler L Black Edition
Tripod and Ball Head
and Handling the bag

in German, English, French,
Spanish, Italian and
Portuguese

www.**rollei**.de

Benutzerhandbuch

Vielen Dank, dass Sie sich für ein Rollei Produkt entschieden haben. Bitte lesen Sie die Anleitung vor der Verwendung des Stativs sorgfältig durch.

1. Bestandteile des Stativs

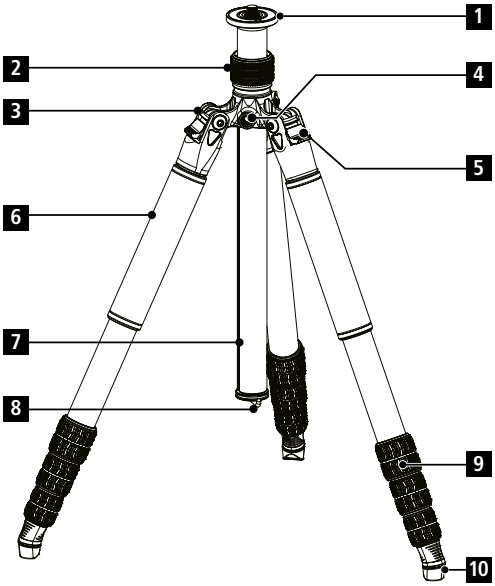

1 Basisplatte
2 Mittelsäulenarretierschraube
3 Stativschulter
4 3/8 Zoll Gewinde
5 Winkelverriegelung
6 Stativbein
7 Mittelsäule
8 Stativhaken
9 Beinverriegelung
10 Gummifüße

2. Funktionseinführung

A Winkelverriegelung: Der Winkel der Stativbeine kann in drei Rastpositionen eingestellt werden. Ziehen Sie dafür die Winkelverriegelung heraus und bewegen Sie das Stativbein in die von Ihnen gewünschte Position.

B Zweiteilige Mittelsäule: Entfernen Sie den unteren Teil um bodennahe Aufnahmen zu realisieren.

C Abnehmbare Gummifüße: Unter den Gummifüßen befinden sich integrierte Spikes. Diese können im Gelände (Boden, Matsch, etc.) eingesetzt werden und sorgen somit für einen stabileren Stand. Um die Spikes nutzen zu können, ziehen Sie die Gummifüße ab. Für den Fall, dass Sie die Gummifüße verlieren, befinden sich Ersatzgummifüße im Lieferumfang.

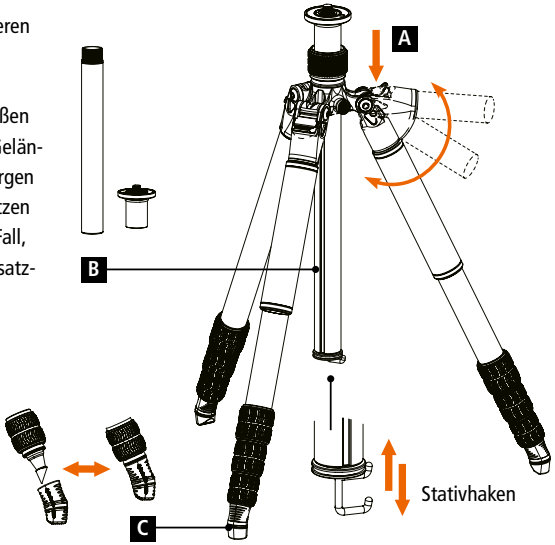

Hoher Winkel

Mittlerer Winkel

Niedriger Winkel

180° umkehrbar

3. Funktionen der Basisplatte

D Die Schraube der Basisplatte kann verschieden eingesetzt werden. Die eine Seite der Schraube hat ein 3/8 Zoll Gewinde und die andere ein 1/4 Zoll Gewinde. Setzen Sie die Schraube so herum an, wie Sie es für Ihr Equipment benötigen.

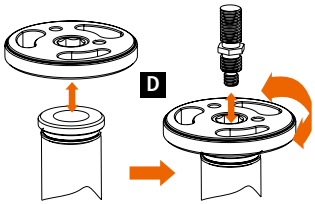

E Um zu verhindern, dass sich die Basisplatte versehentlich löst, kann diese gekontert (fixiert) werden. Schrauben Sie dazu die Konterschraube der Basisplatte wie im Bild gezeigt fest. Die Basisplatte ist damit fest mit dem Stativ verbunden.

F Wir empfehlen Ihnen auch den verwendeten Stativkopf zu kontern. Schrauben Sie dafür die Konterschraube an der Unterseite der Basisplatte am Kopf fest. Nun ist der Stativkopf fest mit der Basisplatte verbunden und kann sich nicht versehentlich lösen.

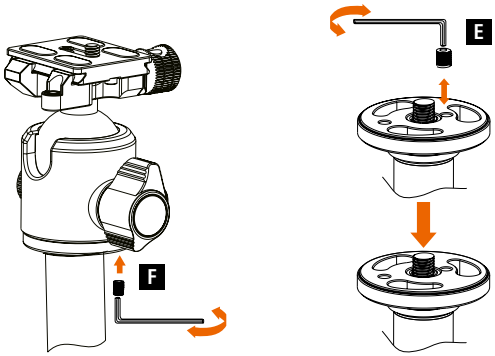

4. Funktion der Mittelsäule

Nutzung der kurzen Mittelsäule

1 Drehen und lösen Sie die kurze Mittelsäule
2 Drehen und entnehmen Sie den Haken
3 Entfernen sie die Mittelsäule
4 Setzen Sie die kurze Mittelsäule ein und ziehen Sie die Mittelsäulenarretierschraube fest

5. Instandhaltung

Falls erforderlich, verwenden Sie bitte ein weiches Handtuch mit einem sanften Reinigungsmittel, um das Verriegelungssysteme und die beweglichen Teile zu reinigen.
Wenn erforderlich, verwenden Sie für die leichte Beweglichkeit bitte ein herkömmliches Schmiermittel oder Wachsöl.

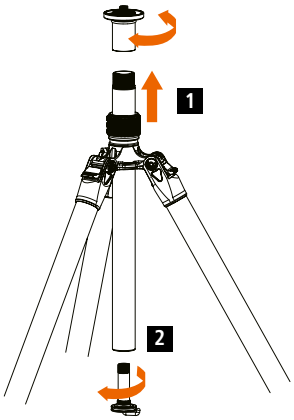

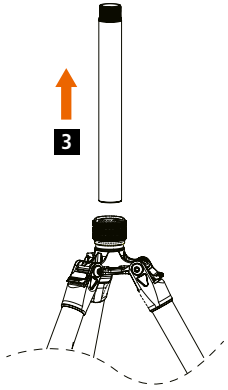

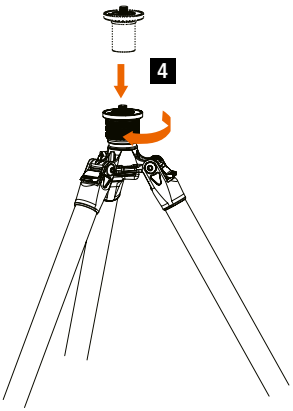

Bestandteile des Stativkopfes

1 Plattform
2 Kugel
3 Kugelkopfgehäuse
4 Hauptverriegelungsschraube
5 Basisplatte
6 Panorama-Verriegelungsknopf
7 Dämpfungsvoreinstellung
8 Schnellwechselplatte
9 1/4" Kameraschraube

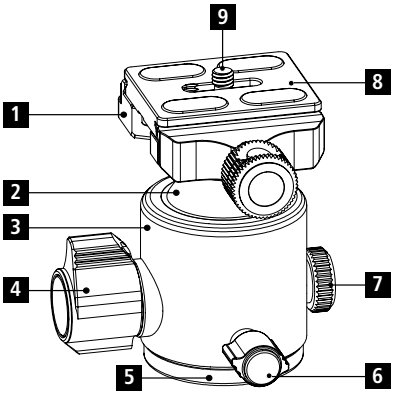

Bestandteile der Basisplatte

10 Basis
11 Wasserwaage
12 Anti-Rutsch-Nut
13 Plattform-Verriegelungsknopf
14 Sicherheitsknopf

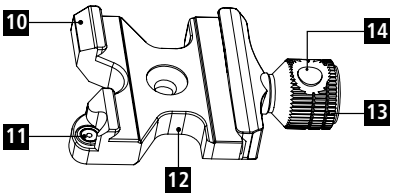

Montage der Schnellwechselplatte

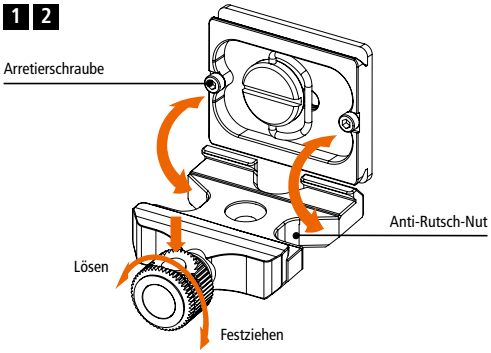

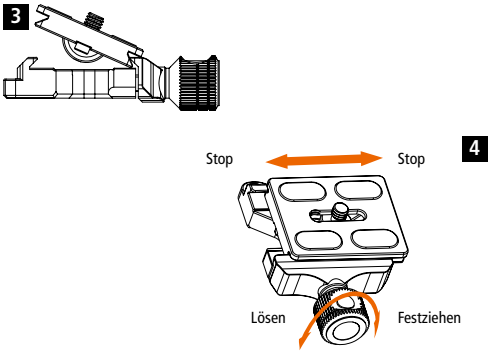

1. Lösen Sie die Arretierschraube der Basisplatte. Drücken Sie den Sicherrungsknopf herunter, um die Basisplatte komplett öffnen zu können.
2. Richten Sie die Schnellwechselplatte wie im Bild dargestellt aus.
3. Setzen Sie zuerst die eine Seite ein und dann die andere.
4. Ziehen Sie die Arreiterschraube der Basisplatte wieder fest, sobald die Schnellwechselplatte korrekt eingesetzt ist.

Anmerkung: Lösen Sie den Verriegelungsknopf der Basisplatte, um die Schnellwechselplatte horizontal bewegen zu können. Drücken Sie den Sicherheitsknopf und lösen Sie den Verriegelungsknopf, um die Schnellwechselplatte herauszunehmen.

Verwendung der Dämpfung

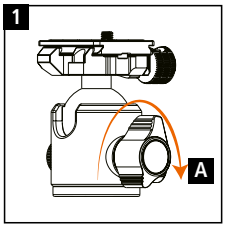

Hauptverriegelungsschraube

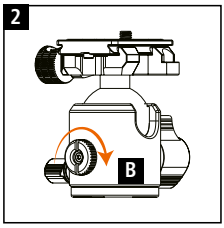

Dämpfungsvoreinstellung

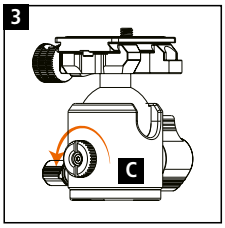

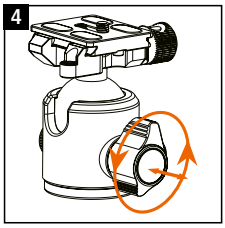

Multifunktionaler Verriegelungsknopf

Einstellen der Dämpfung

1. Installieren Sie Ihre Kamera auf dem Kugelkopf.
2. Ziehen Sie den Hauptdrehknopf A (Bild 1) fest, schwenken Sie die Kamera leicht, um den die Dämpfung der Kugel zu bestätigen.
3. Ziehen Sie die Dämpfungsgrenzung mit der Taste B im Uhrzeigersinn an (Bild 2).

Wie man die Dämpfung reduziert

1. Ziehen Sie die HaupHauptverriegelungsschraube A an (Bild 1).
2. Lösen Sie gegen den Uhrzeigersinn die Dämpfungsgrenzung für die Endposition der Verriegelung (Bild 3).

Nach dem Verriegeln lässt sich der Knopf zur Seite ausfahren und Sie können eine neue Position einstellen. Lassen Sie Ihre Hand los und der Knopf ist in der neuen Position (Bild 4).

Hinweise

1. Nicht überlasten.
2. Bitte verwenden Sie das Produkt nicht unter - 40 Grad Celsius und mehr als +70 Grad Celsius. Bei Verwendung in Umgebungen mit Feuchtigkeit, Schlamm oder Staub empfehlen wir, das Produkt mit einem trockenen Tuch zu reinigen. Wenn das Stativ durch Regen oder Wasser nass geworden ist, sollte jedes Stativbein um einige Tage verlängert werden, bis sich kein Wasser mehr in den Stativbeinen befindet.
3. Achten Sie darauf, dass kein Sand oder andere kleinste Bestandteile in den Kugelkopf gelangen. Verwenden Sie ein trockenes Tuch um ihn nach der Verwendung zu reinigen. Verwenden Sie keine Schmiermittel oder Öl.
4. Bitte setzen Sie das Stativ nicht dauerhaft der Sonne aus. Vermeiden Sie es, das Produkt für Stunden bei hohen Temperaturen länger an der Autoscheibe zu platzieren.
5. Aus Sicherheitsgründen sollten Sie sich bei der Verwendung dieses Produkts von geladenen Gegenständen, Hochspannungsgeräten und starken Chemikalien fernhalten

Änderungen von Design und technischen Daten bleiben vorbehalten und bedürfen keiner Ankündigung.

Lion Rock Traveler L Black Edition	4	28–19 mm	48 cm	20,5 cm	138 cm	170,7 cm	1410 g	47 mm	82 mm	320 g	20 kg

Benutzerhandbuch

Vielen Dank, dass Sie sich für ein Rollei Produkt entschieden haben. Bitte lesen Sie die Anleitung vor der Verwendung des Kugelkopfes sorgfältig durch.

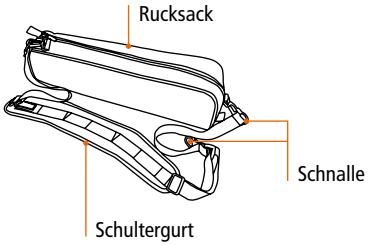

Beispiele

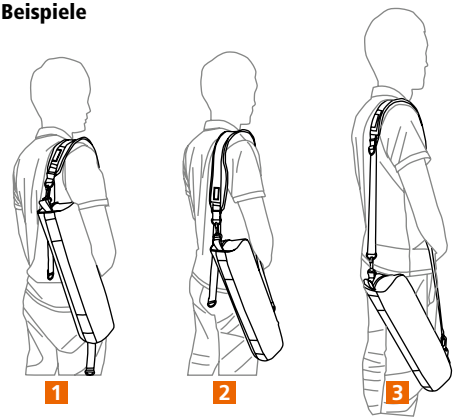

Merkmal:

Der Rucksack ist vielseitig tragbar und lässt sich leicht überall hin mitnehmen. Der L-förmige Reißverschluss ermöglicht ein einfaches Öffnen und Schließen der Tasche. Das Schultergurtdesign sorgt dafür, dass die Schulter besser entlastet wird und reduziert somit auch eine Ermüdung von Tragen.

Benutzung des Schultergurtes:

1. Schieben Sie den Riemen durch die Schnalle, wie in Bild 1 gezeigt.
2. Schieben Sie den Gurt wie in Bild 2 gezeigt über den Stativkopf.
3. Ziehen Sie den Riemen fest, wie in Bild 3 gezeigt an.
4. Befestigen Sie das andere Ende des Gurtbandes um einen der Stativfüße, so wie in Bild 4 abgebildeT, dann ziehen Sie den Gurt an, bis er fest mit dem Stativbein verbunden ist.
5. Bild 5 zeigt, wie man das Stativ trägt.

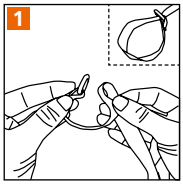

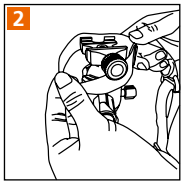

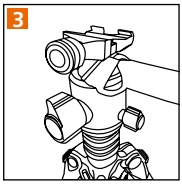

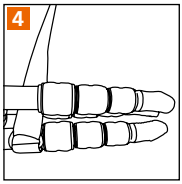

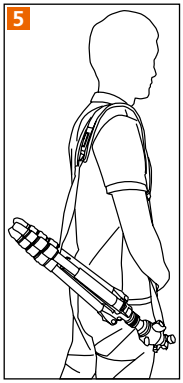

Gepäckriemen

Zusätzlich befindet sich an der Unterseite der Stativtasche ein Befestigungsriemen zur Befestigung an Gepäckstücken. Mit diesem können Sie die Stativtasche an Ihrem Gepäck befestigen, um beide Hände während des Transports frei zu haben.

Gepäckriemen kann als Handschlaufe verwendet werden

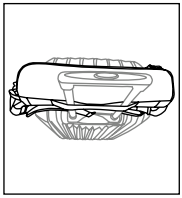

Am Gepäck befestigt

Mögliche Verwendung

User Guide

Many thanks for choosing a Rollei product. Please read this manual carefully before using this product.

1. Parts of the Tripod Base

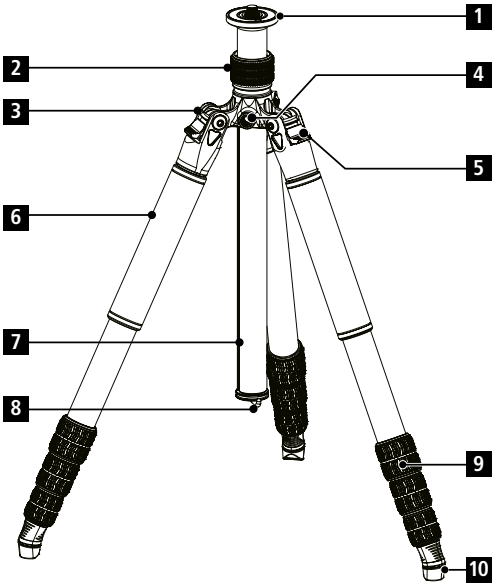

1 Platform
2 Center column adjustment knob
3 Tripod shoulder
4 3/8 inch thread
5 Leg angle adjustment lock
6 Tripod leg
7 Center column
8 Tripod hook
9 Leg locking system
10 Rubber feet

2. Function introduction

A Angle adjustment: The angle of the tripod legs can be adjusted in three different positions. Therefore please pull out the leg angle adjustment lock. Then you are able to move the leg up and down.

B Two section center column: Entfernen Sie den unteren Teil um bodennahe Aufnahmen zu realisieren.

C Removable rubber feet: Underneath the rubber feet you will find the integrated spikes. These spikes can be used in areas with soil, mud and so on where you need a better grip for the tripod. To use the spikes just pull off the rubber feet. In the unlikely event that you lose the rubber feet you will find 3 extra rubber feet inside the packaging.

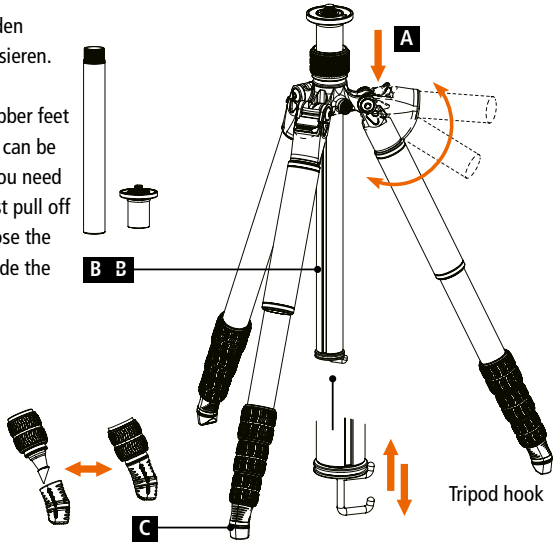

High angle

Middle angle

Low angle

180° reversal

3. Functions of the Base Plate

D To prevent that the base plate will accidentally screw off, please lock the plate with the help of the screw indicated by the picture. Like this the base plate is firmly fixed onto the tripod.

E The screw of the base plate can be inserted in two directions, one side with 3/8 inch screw and 1/4 inch screw on the other side. Choose the side of the screw which is needed for your equipment.

F We recommend that you also lock the tripod head onto the base plate. Therefore screw the anti-rotating screw from below the base plate in the direction of the head. Then the tripod head is firmly attached to the plate and cannot accidentally be screwed off.

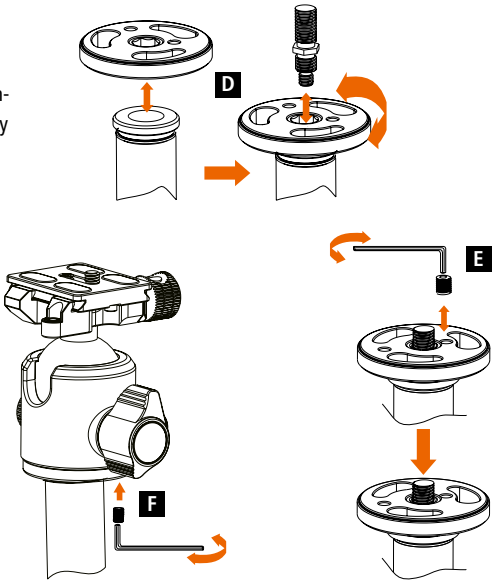

4. Function of the center column

Short center column usages:

1 Rotate and take out the short center column
2 Rotate and take out the hook
3 Take out the center column
4 Insert the short center column an close the Center column adjustment knob

5. Maintenance

If necessary, please use the soft towel with moderate detergent to clean the locking system and the gliding parts.
If necessary, please use regular lubricants or wax oil.

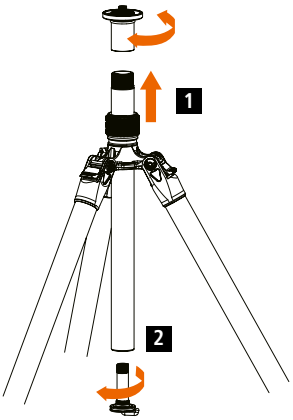

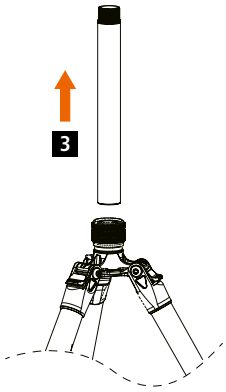

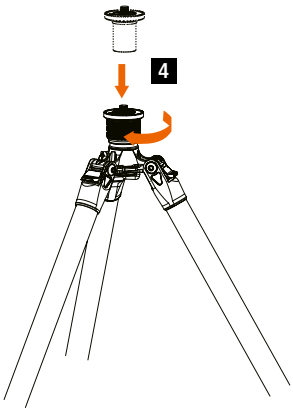

Parts of the ball head

1 Platform
2 Ball
3 Main body
4 Main knob
5 Base
6 Panorama locking knob
7 Damping lock
8 Quick Release plate
9 1/4" camera screw

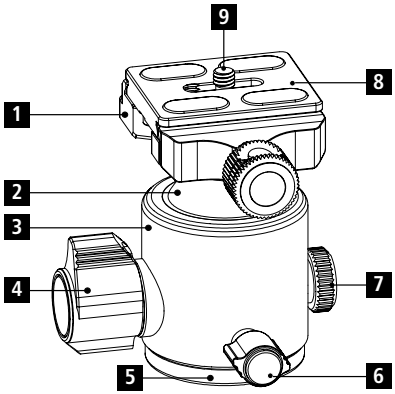

Parts of the platform

10 Base
11 Spirit level
12 Anti-slippery groove
13 Platform locking knob
14 Safty button

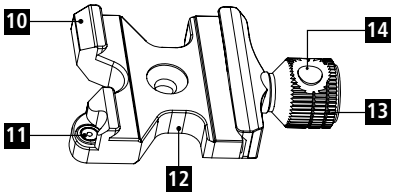

How to attach the quick release plate

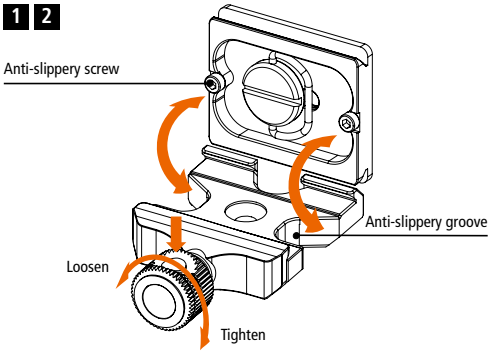

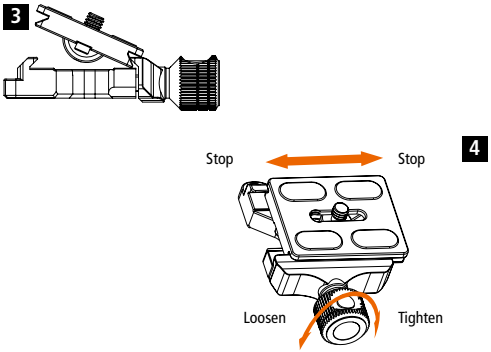

1.Loosen the locking screw of the base plate. In addition, press down the safety button to open the base plate completely.
2. Align the quick release plate like shown in the picture.
3. First insert one side of the plate then the other
4. If the quick release plate is well positioned, lock the platform locking knob again.

Remark: Loosen the platform locking knob to move the quick release plate horizontally. Press the safty button and loosen the locking knob to take out the quick release plate

How to use the damping mechanism

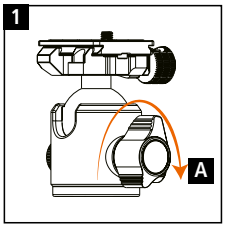

Main knob

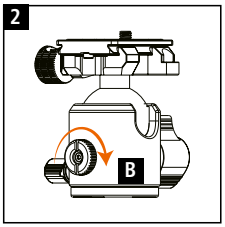

Damping lock

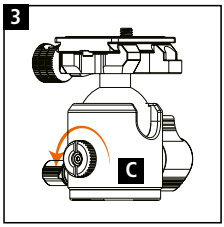

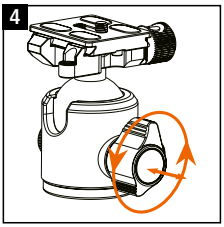

Multi-angle locking knob

Setting the damping

1. Install your camera on the ball head.
2. Tighten the main knob A (image 1), swing slightly the camera to confirm the ball's degree of tightness of damping.
3. Clockwise tighten the damping limit position with button B (image 2).

How to relieve damping

1. Tighten the main knob A (image 1).
2. Anticlockwise loosen locking damping lock button (image 3).

After locking it , the knob extendable to the side and you can adjust the position. Release your hand and the knob will be in right position (image 4).

Notes

1. Do not overload.
2. Please do not use the product at temperatures lower than -40 degrees Celsius and higher than +70 degrees Celsius. When used in environments with moisture, mud or dust, we recommend cleaning the product with a dry cloth. If the tripod has become wet from rain or water, each leg should be extended for a few days until there is no more water in the legs..
3. Avoid sand or other small objects going inside the ball head. Please use a dry cloth to remove dirt on the ball head after using. Do not use any lubricant or oil for cleaning.
4. Please do not expose the tripod permanently to the sun. Avoid placing the product longer on the windscreen for hours at high temperatures.
5. For safety reasons, keep away from charged objects, high voltage equipment and strong chemicals when using this product.

Design and technical data are subject to change without notice.

Lion Rock Traveler L Black Edition	4	28–19 mm	48 cm	20,5 cm	138 cm	170,7 cm	1410 g	47 mm	82 mm	320 g	20 kg

User Guide

Thank you very much for choosing a Rollei product. Please read this manual carefully before using this product.

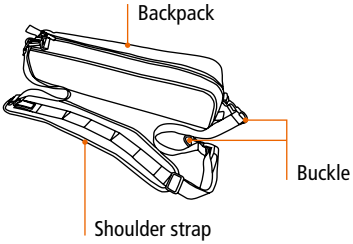

Examples

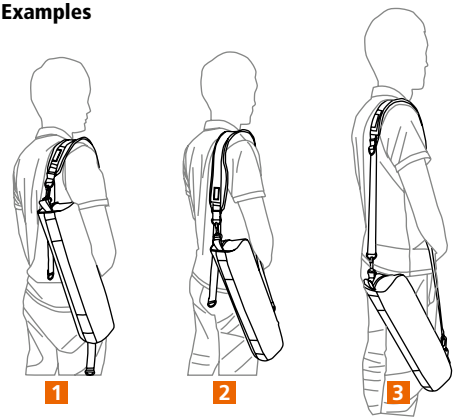

Feature:

The backpack is versatile portable , easy to carry everywhere. L-shaped zipper help to easily open and close the bag. Shoulder strap design make the shoulder are better relieved of weight and reduces fatigue.

How to use shoulder strap:

1. Slide the strap through the buckle, as shown in picture 1.
2. Slide the belt over the tripod head as shown in picture 2.
3. Tighten the strap as shown in picture 3
4. Fasten the other end of the strap around one of the tripod feets as shown in picture 4. Tighten the strap until it is firmly attached to the tripod leg.
5. Picture 5 shows, how to carry the tripod.

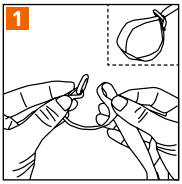

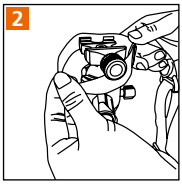

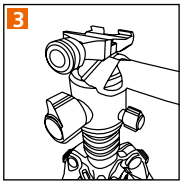

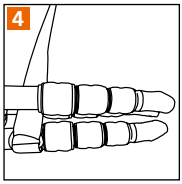

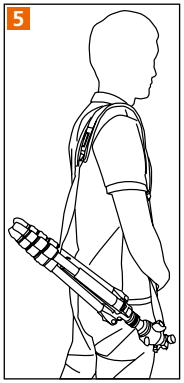

Luggage strap

In addition, there is a fastening strap on the underside of the tripod bag for attaching it to luggage. With this strap you can attach the tripod bag to your luggage to keep both hands free during transport.

Luggage strap can be used as a hand strap

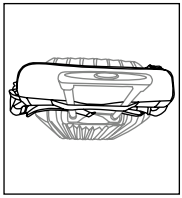

Attache to luggage

Usage status

Guide de l'utilisateur

Nous vous remercions d'avoir choisi un produit Rollei. Veuillez lire attentivement le mode d'emploi avant d'utiliser le trépied.

1. Éléments du trépied

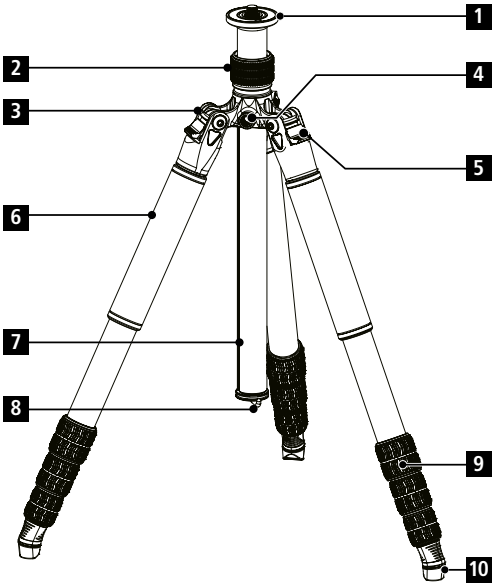

1 Plaque de base
2 Vis de serrage du pilier central
3 Filetage 3/8 pouce
4 Verrouillage d'angle
5 Fonderie supérieure
6 Pied de trépied
7 Pilier central
8 Crochet de trépied
9 Verrouillage de pied
10 Pieds en caoutchouc

2. Présentation de la fonction

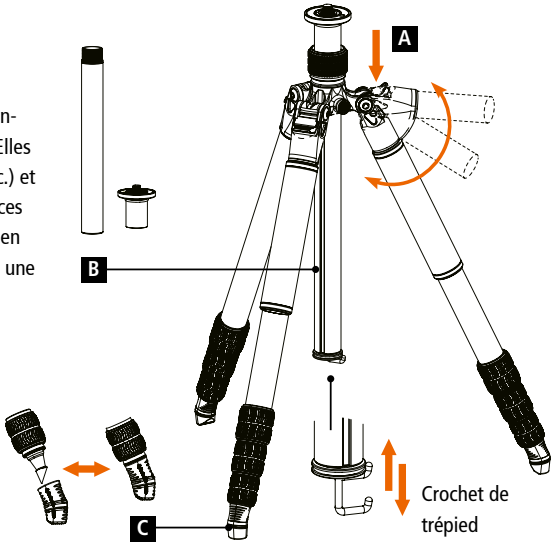

A Réglage de l'angle: L'angle des pieds de trépied peut être réglé dans trois positions d'arrêt. Pour cela, tirez le verrouillage d'angle et déplacez le pied de trépied dans la position souhaitée.

B Colonne centrale en deux parties: Retirez les pieds en caoutchouc pour utiliser les pointes.

C Pieds en caoutchouc amovibles: Des pointes intégrées se trouvent sous les pieds en caoutchouc. Elles peuvent être utilisées sur le terrain (terre, boue, etc.) et assurent une bonne stabilité. Pour pouvoir utiliser ces pointes, retirez les pieds en caoutchouc. Des pieds en caoutchouc de rechange sont fournis pour pallier à une éventuelle perte de ceux-ci.

Grand angle

Angle moyen

Angle bas

Inversion de 180°

3. Fonctions de la plaque de base

D La vis de la plaque de base peut être utilisée de différentes façons. L'un des côtés de la vis a un filetage de 3/8 po et l'autre un filetage de 1/4 po. Utilisez la vis en fonction de ce dont vous avez besoin pour votre équipement.

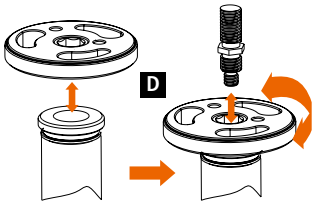

E Afin d'éviter que la plaque de base ne se détache accidentellement, elle peut être contrée (bloquée). Pour cela, vissez la vis de blocage de la plaque de base comme illustré. La plaque de base est alors fixée au trépied.

F Nous vous recommandons de contrer également la tête de trépied utilisée. Pour cela, vissez la vis de blocage sur la partie inférieure de la plaque de base sur la tête. La tête de trépied est alors fixée à la plaque de base et ne peut pas se détacher accidentellement.

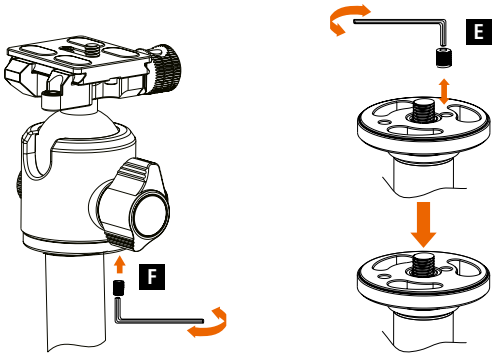

4. Fonction de la colonne centrale

Utilisation de la colonne centrale courte

1 Tourner et relâcher la colonne centrale courte
2 Tourner et retirer le crochet
3 Retirer la colonne centrale
4 Insérez le court centrer la colonne et fermer le bouton de réglage

5. Entretien

Si nécessaire, utilisez un chiffon sec avec un agent nettoyant doux pour nettoyer le système de verrouillage et les pièces mobiles.
Si nécessaire, afin de faciliter la mobilité, utilisez un lubrifiant classique ou de l'huile de cire.

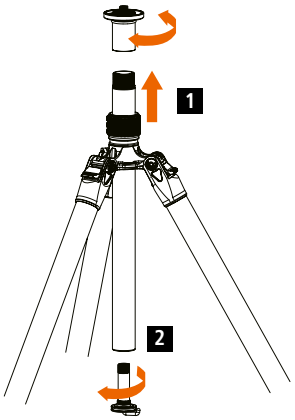

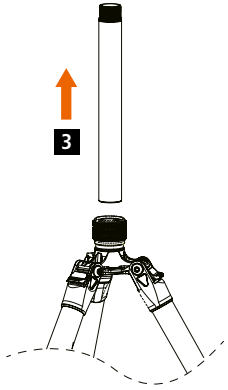

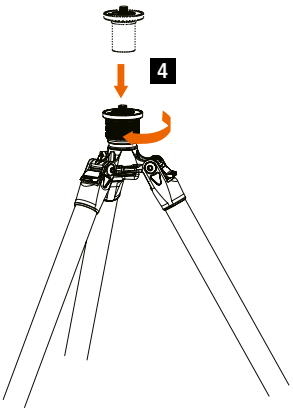

Éléments de la rotule ball

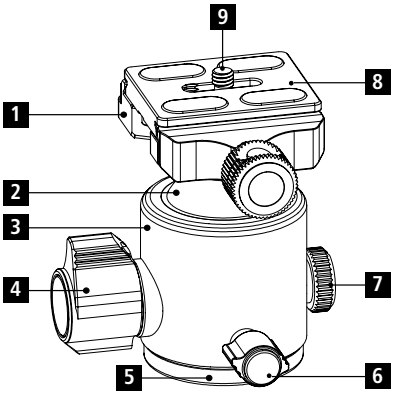

1 Plate-forme
2 Balle
3 Corps principal
4 Bouton principal
5 Base
6 Bouton de verrouillage Panorama
7 Serrure d'amortissement
8 Plaque de fixation rapide
9 Vis à caméra 1/4"

Éléments de la plaque de base

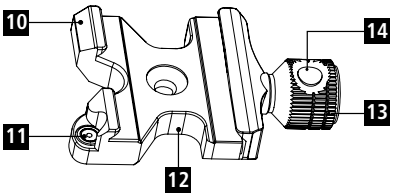

10 Base
11 Niveau à bulle
12 Rainure antidérapante
13 Bouton de verrouillage de la plate-forme
14 Bouton de sécurité

Installation de la plaque de montage rapide

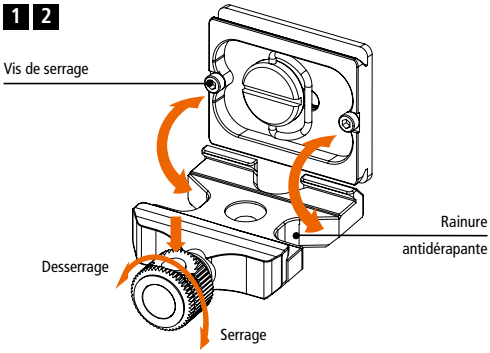

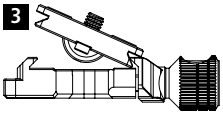

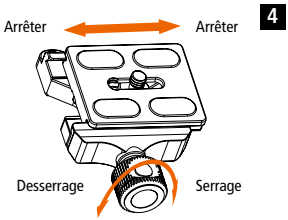

1. Desserrer la vis de blocage de la plaque de base. De plus, appuyez sur le bouton de sécurité pour ouvrir complètement la plaque de base.
2. Alignez la plaque de montage rapide comme illustré.
3. Installez d'abord un côté, puis l'autre.
4. Resserrez la vis de serrage de la plaque de base dès que la plaque de montage rapide est bien installée.

Remarque: Desserrer le bouton de verrouillage de la plate-forme pour déplacer la plaque de dégagement rapide horizontalement. Appuyez sur le bouton de sécurité et desserrez le bouton de verrouillage pour retirer la plaque de dégagement rapide.

Utilisation de la friction

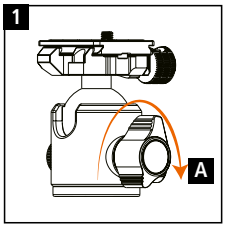

Vis de serrage principale

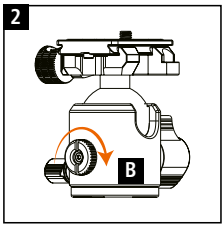

Serrure d'amortissement

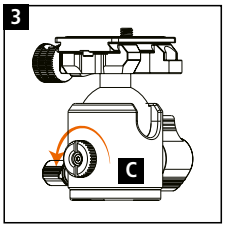

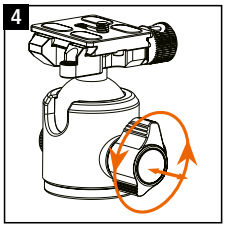

Bouton de verrouillage multi-angle

Réglage de l'amortissement

1. Installez votre caméra sur la tête de la balle.
2. Serrer le bouton principal A (image 1), balancer légèrement la caméra pour confirmer le degré d'étanchéité de l'amortissement de la balle.
3. Dans le sens des aiguilles d'une montre, serrer la position de fin de course de l'amortissement à l'aide du bouton B (image 2).

Comment soulager l'amortissement

1. Serrer le bouton principal A (image 1).
2. Desserrer dans le sens anti-horaire le bouton de verrouillage du verrouillage de l'amortissement (image 3).

Après l'avoir verrouillé, le bouton peut être sorti latéralement et vous pouvez régler la position. Relâchez la main et le bouton sera dans la bonne position (image 4).

Remarques

1. Ne pas surcharger.
2. Ne pas utiliser le produit à des températures inférieures à -40 degrés Celsius et supérieures à +70 degrés Celsius. En cas d'utilisation dans des environnements humides, boueux ou poussiéreux, nous recommandons de nettoyer le produit avec un chiffon sec. Si le trépied a été mouillé par la pluie ou l'eau, chaque jambe doit être prolongée de quelques jours jusqu'à ce qu'il n'y ait plus d'eau dans les jambes.
3. Veillez à l'absence de sable ou de tout autre petit élément dans la tête sphérique. Utilisez un chiffon sec pour la nettoyer après utilisation. N'utilisez pas de lubrifiant ou d'huile.
4. Veuillez ne pas exposer le trépied de façon permanente au soleil. Évitez de placer le produit plus longtemps sur le pare-brise pendant des heures à des températures élevées.
5. Pour des raisons de sécurité, tenir à l'écart des objets chargés, des équipements à haute tension et des produits chimiques puissants lors de l'utilisation de ce produit.

La conception et les données techniques sont sujettes à modification sans préavis.

Lion Rock Traveler L Black Edition	4	28–19 mm	48 cm	20,5 cm	138 cm	170,7 cm	1410 g	47 mm	82 mm	320 g	20 kg

Guide de l'utilisateur

Nous vous remercions d'avoir choisi un produit Rollei. Veuillez lire attentivement le mode d'emploi avant d'utiliser la tête sphérique.

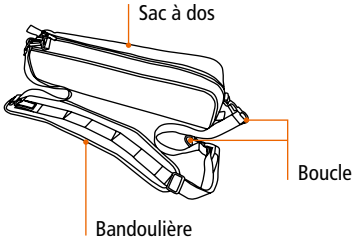

Exemples

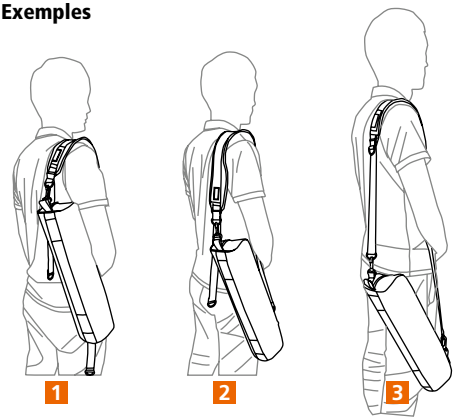

En vedette:

Le sac à dos est polyvalent et portable, facile à transporter partout. Fermeture à glissière en forme de L pour faciliter l'ouverture et la fermeture du sac. La conception de la bandoulière permet de mieux soulager l'épaule du poids et de réduire la fatigue.

Comment utiliser la bandoulière:

1. Glissez la sangle à travers la boucle, comme indiqué sur la figure 1.
2. Glissez la courroie sur la tête du trépied comme indiqué sur la figure 2.
3. Serrez la sangle comme indiqué sur la figure 3.
4. Fixez l'autre extrémité de la sangle autour de l'un des pieds de trépied comme indiqué sur la figure 4. Serrez la sangle jusqu'à ce qu'elle soit fermement attachée à la jambe du trépied.
5. La photo 5 montre comment porter le trépied.

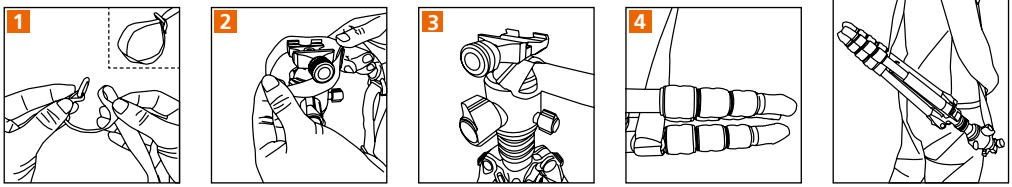

Sangle pour bagages

De plus, une sangle de fixation se trouve sur la face inférieure du sac pour trépied pour le fixer à vos bagages. Avec cette sangle, vous pouvez attacher le sac pour trépied à vos bagages pour garder les deux mains libres pendant le transport.

La sangle de bagage peut être utilisée comme dragonne

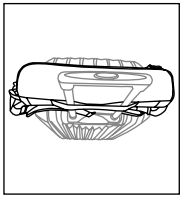

Attacher aux bagages

Statut d'utilisation

Guía del usuario

Gracias por haber decidido la compra de un producto Rollei. or favor lea atentamente las instrucciones antes de usar el trípode.

1. Componentes del trípode

1 Placa base
2 Tornillo de bloqueo de la columna central
3 Rosca de 3/8 de pulgada
4 Cerradura de ángulo
5 Hombro de trípode
6 Pata del trípode
7 Columna central
8 Gancho del trípode
9 Bloqueo de la pata
10 Cerradura de ángulo

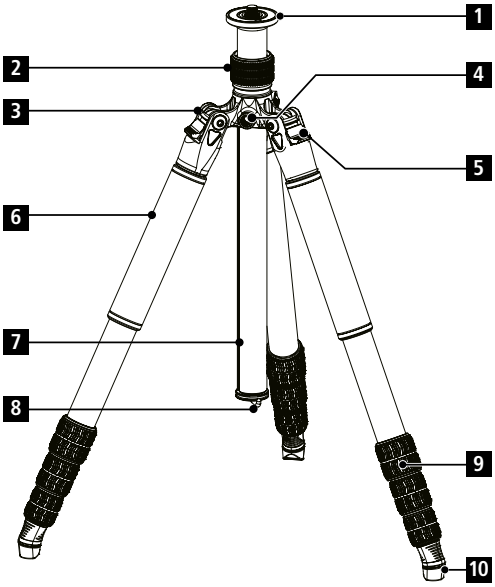

2. Patas del trípode

A Ajuste del ángulo: El ángulo de las patas del trípode se puede ajustar en tres posiciones de enganche. Tire para ello el bloqueo angular hacia afuera y mueva la pata del trípode a la posición deseada.

B Columna central de dos piezas: Retire la parte inferior para tomar fotografías cerca del suelo.

C Pies de goma desmontables: Debajo de las patas de goma hay los púas integradas. Éstas se pueden utilizar en el campo (tierra, barro, etc.) y por lo tanto proporcionan mayor estabilidad. Para utilizar las púas, retire las patas de goma. En el caso de que pierda las patas de goma hay patas de goma de repuesto en el volumen de suministro.

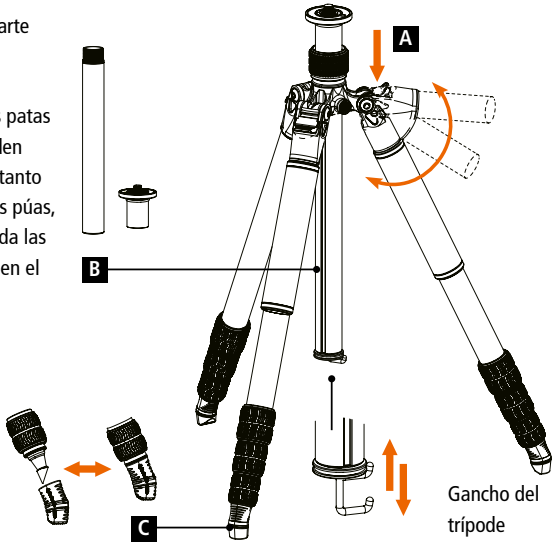

Ángulo alto

Ángulo medio

Ángulo bajo

Inversión de 180°

3. Funciones de la placa de base

D El perno de la placa de base se puede utilizar de formas distintas. Uno de los lados del tornillo tiene una rosca de 3/8 de pulgada y la otra una rosca de 1/4 de pulgada. Coloque el tornillo de la forma que necesite para su equipo.

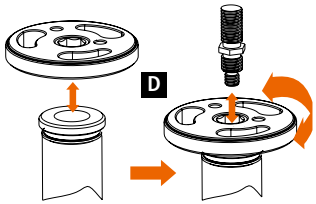

E Con el fin de evitar que la placa de base se suelte accidentalmente, se puede contrarrestar (fijar). Para ello fije el tornillo de bloqueo de la placa de base, como se muestra en la imagen. De esa forma la placa de base está firmemente unida al trípode.

F Le recomendamos también contrarrestar el cabezal del trípode utilizado. Para ello fije el tornillo de bloqueo al lado inferior de la placa base en el cabezal. Ahora el cabezal del trípode está fijo en la placa de base y no puede desprenderse accidentalmente.

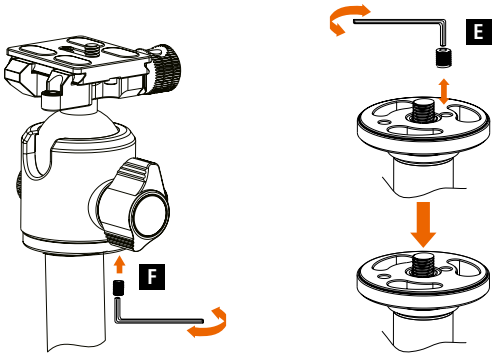

4. Función de la columna central

Usos de columna central corta

1 Gira y saca el columna central corta
2 Gira y toma fuera del gancho
3 Saca el columna central
4 Insertar el corto columna central y cerrar el botón de ajuste de la columna central

5. Mantenimiento

Si es necesario, utilice un paño suave con un detergente suave para limpiar los sistemas de bloqueo y las partes móviles.
Si es necesario, utilice por favor un lubricante convencional o aceite de cera para facilitar la movilidad.

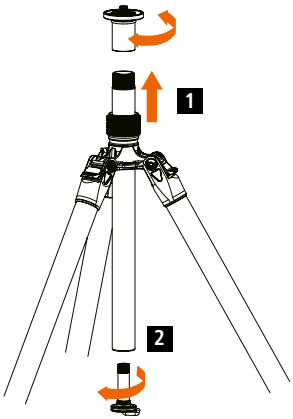

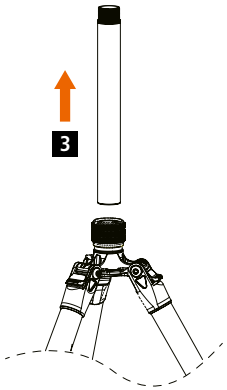

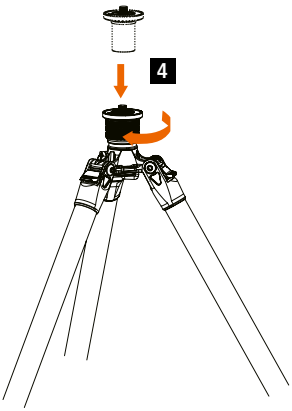

Componentes del cabezal del trípode

1. Plataforma
2. Bola
3. Cuerpo principal
4. Perilla principal
5. Base
6. Perilla de bloqueo Panorama
7. Cerradura de amortiguación
8. Placa de liberación rápida
9. Tornillo de cámara de 1/4”

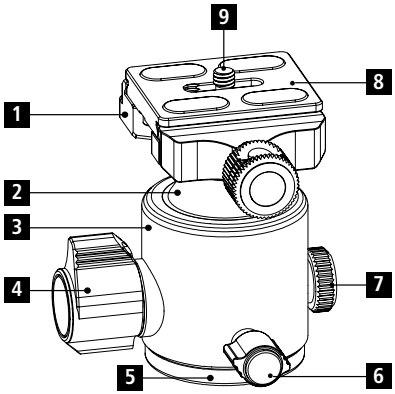

Componentes de la placa de base

10. Base
11. Nivel de burbuja
12. Ranura antideslizante
13. Perilla de bloqueo de la plataforma
14. Botón de seguridad

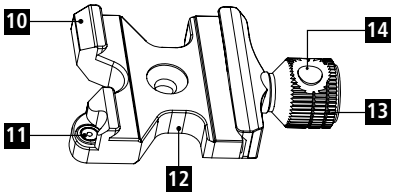

Montaje de la placa de cambio rápido

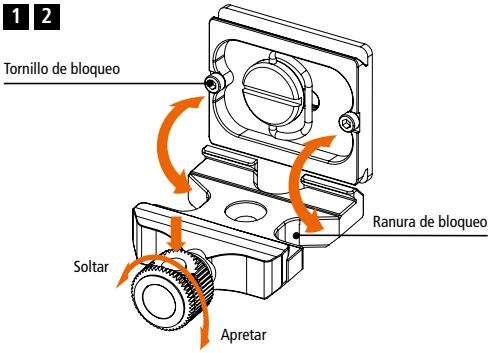

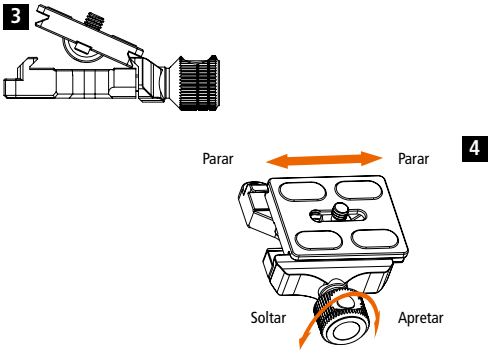

1. Afloje el tornillo de bloqueo de la placa base. Además, pulse el botón de seguridad para abrir completamente la placa base.
2. Alinee la placa de liberación rápida como se muestra en la imagen.
3. En primer lugar, inserte un lado y luego el otro.
4. Fije el tornillo de bloqueo de la placa base, una vez que la placa de liberación rápida se ha instalado correctamente.

Comentario: Afloje la perilla de bloqueo de la plataforma para mover la placa de liberación rápida horizontalmente. Presione el botón de seguridad y afloje la perilla de bloqueo para sacar la placa de liberación rápida.

Uso de la amortiguación

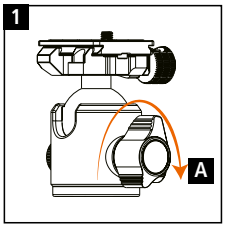

Tornillo de bloqueo principal

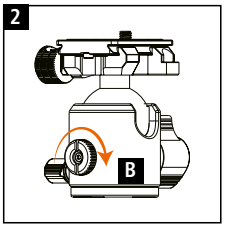

Cerradura de amortiguación

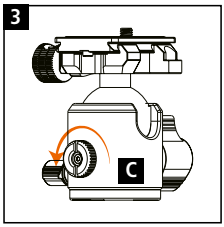

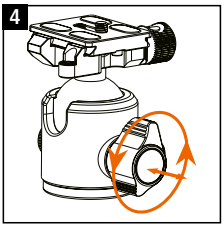

Perilla de bloqueo multiángulo

Ajuste de la amortiguación

1. Instale su cámara en la cabeza de la bola
2. Apriete el botón principal A (imagen 1), gire ligeramente la cámara para confirmar el grado de amortiguación de la bola.
3. Apretar la posición límite de amortiguación en el sentido de las agujas del reloj con el botón B (imagen 2).

Cómo aliviar la amortiguación

1. Apretar el botón principal A (imagen 1).
2. Botón de bloqueo de la amortiguación de bloqueo en sentido contrario a las agujas del reloj (imagen 3).

Después de bloquearlo, la perilla se puede extender hacia un lado y se puede ajustar la posición. Suelte la mano y el pomo estará en la posición correcta (imagen 4).

Comentario

1. No sobrecargue.
2. Por favor, no utilice el producto a temperaturas inferiores a -40 grados Celsius y superiores a +70 grados Celsius. Cuando se utiliza en ambientes con humedad, barro o polvo, se recomienda limpiar el producto con un paño seco. Si el trípode se ha mojado por la lluvia o el agua, cada pata debe extenderse durante unos días hasta que no haya más agua en las patas.
3. Preste atención de que no penetre arena ni otros componentes más pequeños en el cabezal esférico. Utilice un paño seco para limpiar después de su uso.No utilizar lubricantes ni aceite.
4. Por favor, no exponga el trípode permanentemente al sol. Evite colocar el producto durante más tiempo en el parabrisas durante horas a altas temperaturas.
5. Por razones de seguridad, manténgase alejado de objetos cargados, equipos de alto voltaje y productos químicos fuertes cuando utilice este producto.

El diseño y los datos técnicos están sujetos a cambios sin previo aviso.

Lion Rock Traveler L Black Edition	4	28–19 mm	48 cm	20,5 cm	138 cm	170,7 cm	1410 g	47 mm	82 mm	320 g	20 kg

Guía del usuario

Gracias por haber decidido la compra de un producto Rollei. Por favor lea atentamente las instrucciones antes de usar el cabezal esférico.

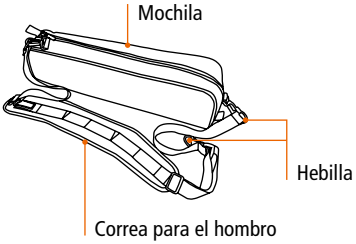

Ejemplos

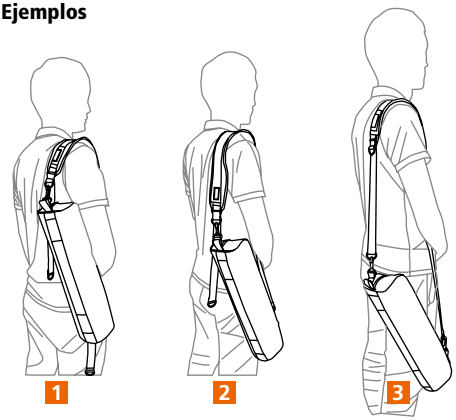

Reportaje:

La mochila es versátil, portátil, fácil de llevar a todas partes. La cremallera en forma de L ayuda a abrir y cerrar fácilmente la bolsa. El diseño de correa de hombro hace que el hombro se alivie mejor del peso y reduce la fatiga.

Cómo usar la correa para el hombro:

1. Deslice la correa a través de la hebilla, como se muestra en la imagen 1.
2. Deslice el cinturón sobre la cabeza del trípode como se muestra en la figura 2.
3. Apriete la correa como se muestra en la figura 3.
4. Fije el otro extremo de la correa alrededor de uno de los pies del trípode como se muestra en la figura 4. Apriete la correa hasta que quede firmemente sujeta a la pata del trípode.
5. La figura 5 muestra cómo llevar el trípode.

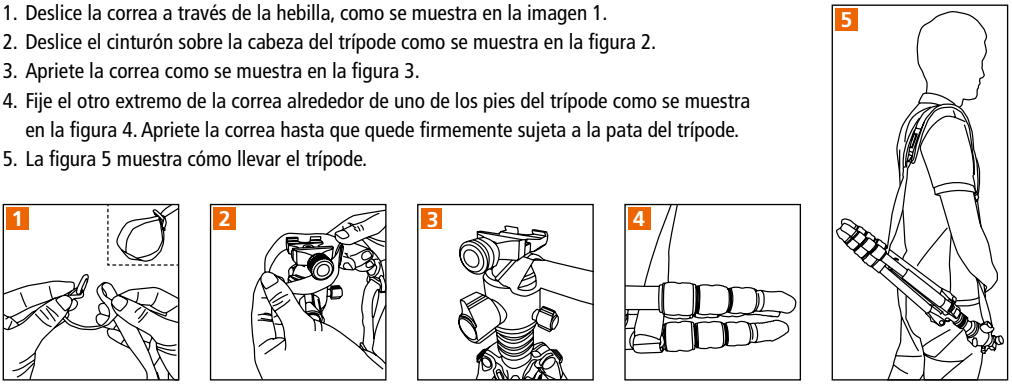

Correa para equipaje

Además, hay una correa de sujeción en la parte inferior de la bolsa del trípode para sujetarla a su equipaje. Con esta correa puede fijar la bolsa del trípode a su equipaje para mantener ambas manos libres durante el transporte.

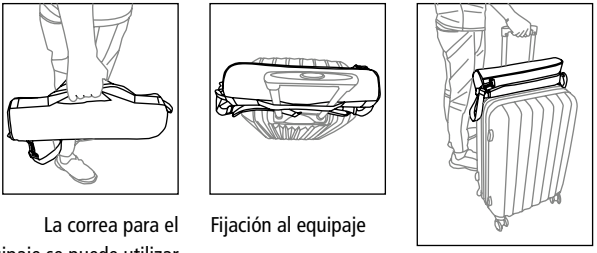

La correa para el equipaje se puede utilizar como correa de mano

Fijación al equipaje

Status de utilización

Guida per l'utente

Grazie per aver scelto un prodotto Rollei. Leggere questo manuale con attenzione prima di usare il treppiedi.

1. Componenti del treppiedi

1 Piastra di base
2 Vite di arresto montante centrale
3 Spalla del treppiedi
4 Filettatura da 3/8 pollici
5 Sistema di bloccaggio angolare
6 Gamba del treppiedi
7 Montante centrale
8 Gancio treppiedi
9 Sistema di bloccaggio gamba perna
10 Piedi in gomma

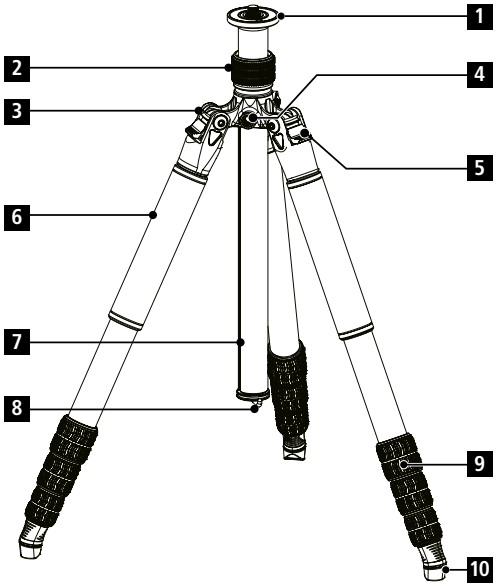

2. Introducción de funciones

A Regolazione dell'angolo: L'angolazione delle gambe del treppiedi può essere regolata in tre posizioni diverse. Quindi, estrarre il blocco di regolazione dell'angolazione e muovere la gamba in alto e in basso.

B Colonna centrale in due parti: Rimuovere la parte inferiore per riprendere le immagini vicino al suolo.

C Piedini in gomma removibili: Sotto i piedini di gomma ci sono picchetti integrati. Questi picchetti possono essere usati in aree con terreno, fango ecc. dove è necessaria una maggiore presa per il treppiedi. Per poter usare i picchetti, rimuovere il piedino di gomma. Nel caso in cui dovesse perdersi un piedino di gomma, nella confezione sono forniti 3 di riserva.

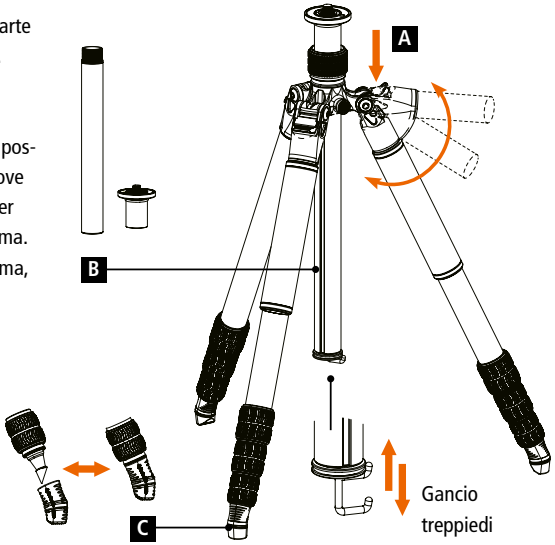

Angolo alto

Angolo medio

Angolo basso

Inversione di 180°

3. Funzioni della piastra di base

D La vite della piastra di base può essere inserita in due direzioni. Un lato con chiave da 3/8'' e la vite da 1/4'' sull'altro lato. Scegliere il lato della vite che è necessario per il proprio dispositivo.

E Per prevenire che la piastra di base si stacchi accidentalmente, bloccare la piastra con l'ausilio della vite indicata nell'immagine. In questo modo la piastra di base è fissata in modo fermo nel treppiedi.

F Si raccomanda di bloccare anche la testa treppiedi nella piastra di base. Quindi avvitare la vite antirotazione dalla parte bassa della piastra in direzione della testa. Quindi la testa treppiedi è fissata in modo fermo alla piastra e non può essere svitata accidentalmente.

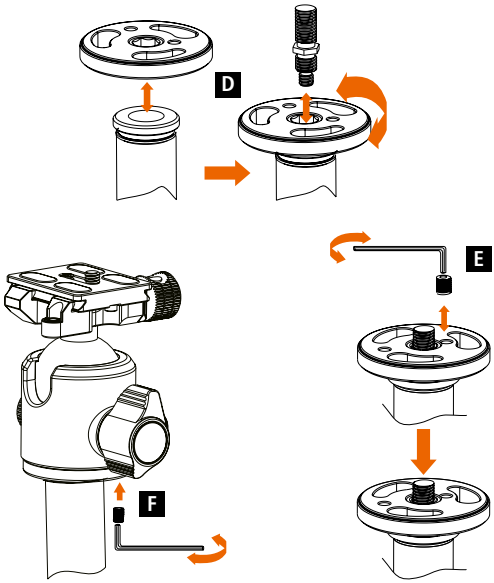

4. Funzione della colonna centrale

Usi brevi della colonna centrale

1 Ruotare ed estrarre il colonna centrale corta
2 Ruota e tira fuori il gancio
3 Tira fuori il colonna centrale
4 Inserire il corto colonna centrale e chiudere la manopola di regolazione della colonna centrale

5. Manutenzione

Se necessario, utilizzare un panno morbido con detergente moderato per pulire il sistema di bloccaggio e le parti scorrevoli.

Quando necessario, utilizzare lubrificanti o cera.

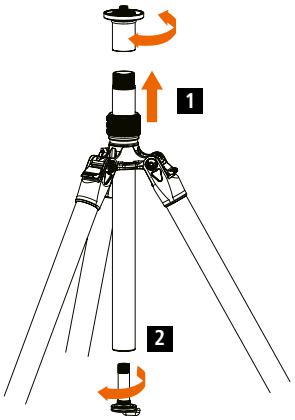

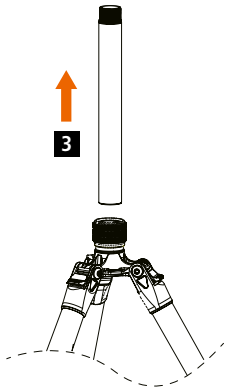

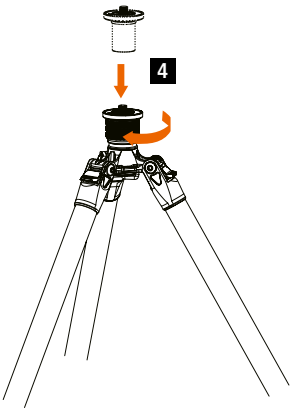

Parti della testa a sfera

1 Piattaforma
2 Palla
3 Corpo principale
4 Manopola principale
5 Base
6 Manopola di bloccaggio panorama
7 Serratura di smorzamento
8 Piastra a sgancio rapido
9 Vite per telecamera da 1/4"

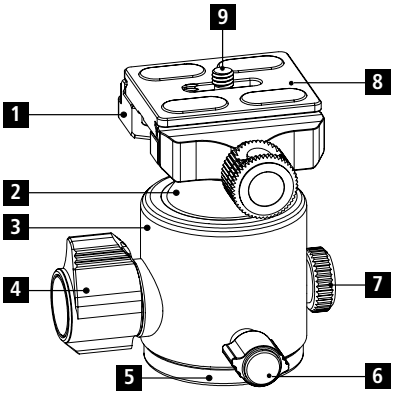

Parti della piastra di base

10 Base
11 Livella
12 Scanalatura antiscivolo
13 Manopola di bloccaggio della piattaforma
14 Pulsante di sicurezza

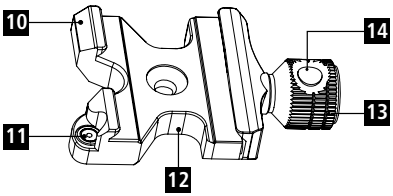

Montaggio della piastra a sgancio rapido

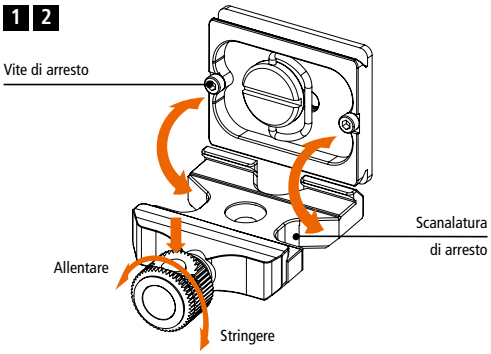

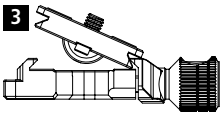

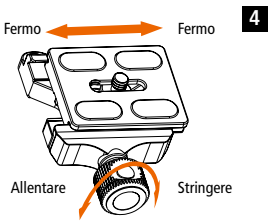

1. Allentare la vite di bloccaggio della piastra di base. Inoltre, premere il pulsante di sicurezza per aprire completamente la piastra di base.
2. Allineare la piastra a sgancio rapido come mostrato nell'immagine.
3. Inserire prima un lato poi l'altro.
4. Se il piastra a sgancio rapido è ben posizionata, bloccare nuovamente la vite di arresto della piastra di base.

Osservazione: Allentare la manopola di bloccaggio della piattaforma per spostare orizzontalmente la piastra di sgancio rapido. Premere il pulsante di sicurezza e allentare la manopola di bloccaggio per estrarre la piastra di sgancio rapido.

Uso del meccanismo di ammortizzamento

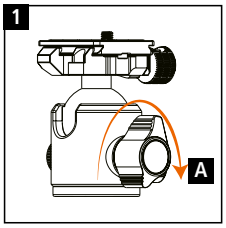

Manopola principale

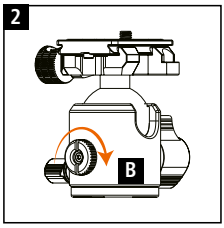

Serratura di smorzamento

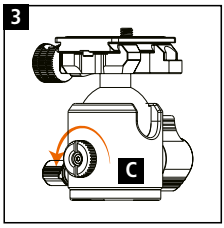

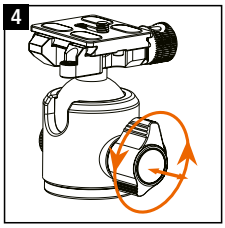

Manopola di bloccaggio multiangolo

Regolazione dello smorzamento

1. Installare la fotocamera sulla testa a sfera.
2. Serrare la manopola principale A (immagine 1), far oscillare leggermente la fotocamera per confermare il grado di tenuta della sfera di smorzamento.
3. In senso orario serrare la posizione limite di smorzamento con il pulsante B (immagine 2).

Come alleviare lo smorzamento

1. Serrare la manopola principale A (immagine 1).
2. In senso antiorario allentare il pulsante di blocco dello smorzamento di bloccaggio (immagine 3).

Dopo averlo bloccato, il pomolo estendibile lateralmente ed è possibile regolare la posizione. Rilasciare la mano e la manopola sarà nella posizione corretta (immagine 4).

Note

1. Non sovraccaricare.
2. Non utilizzare il prodotto a temperature inferiori a -40 gradi Celsius e superiori a +70 gradi Celsius. Se utilizzato in ambienti con umidità, fango o polvere, si consiglia di pulire il prodotto con un panno asciutto. Se il treppiede è stato bagnato dalla pioggia o dall'acqua, ogni gamba deve essere allungata per alcuni giorni fino a quando non c'è più acqua nelle gambe.
3. Evitare che la sabbia e altri oggetti piccoli penetri nella testa a sfera. Usare un panno asciutto per rimuovere lo sporco sulla testa a sfera dopo l'uso. Non utilizzare alcun lubrificante od olio.
4. Non esporre permanentemente il treppiede al sole. Evitare di appoggiare il prodotto sul parabrezza per ore e ore ad alte temperature.
5. Per motivi di sicurezza, tenere lontano da oggetti carichi, apparecchiature ad alta tensione e sostanze chimiche forti quando si utilizza questo prodotto.

Il design e i dati tecnici sono soggetti a modifiche senza preavviso.

Lion Rock Traveler L Black Edition	4	28–19 mm	48 cm	20,5 cm	138 cm	170,7 cm	1410 g	47 mm	82 mm	320 g	20 kg

Guida per l'utente

Grazie per aver scelto un prodotto Rollei. Leggere questo manuale con attenzione prima di usare il prodotto.

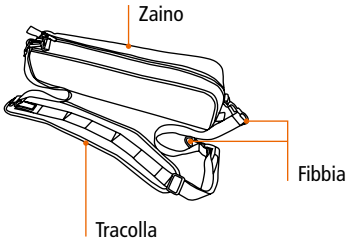

Caratteristica:

Lo zaino è versatile e portatile, facile da trasportare ovunque. La cerniera a L aiuta ad aprire e chiudere facilmente la borsa. Il design della tracolla fa sì che la spalla sia meglio alleggerita dal peso e riduce la fatica.

Esempi

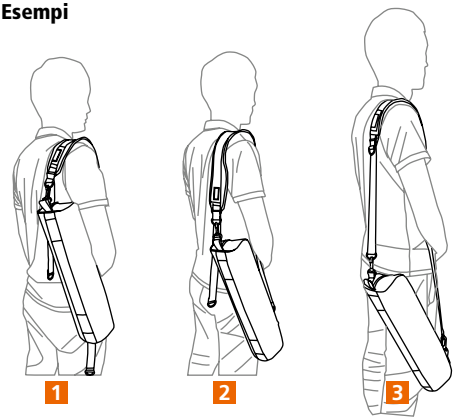

Come usare la tracolla:

1. Far scorrere la cinghia attraverso la fibbia, come mostrato in figura 1.
2. Far scorrere la cinghia sulla testa del treppiede come mostrato in figura 2.
3. Serrare la cinghia come mostrato in figura 3.
4. Fissare l'altra estremità della cinghia intorno ad uno dei piedini del treppiede come mostrato in figura 4. Serrare la cinghia fino a quando non è saldamente fissata alla gamba del treppiede.
5. La figura 5 mostra come trasportare il treppiede.

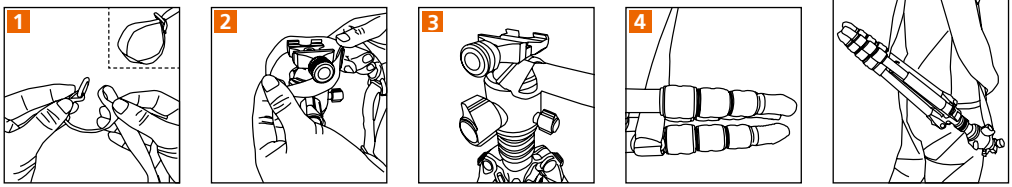

Tracolla per bagagli

Inoltre, sul lato inferiore della borsa del treppiede è presente una cinghia di fissaggio per fissarla al bagaglio. Con questa cinghia è possibile fissare la borsa del treppiede al bagaglio per tenere entrambe le mani libere durante il trasporto.

La cinghia per bagagli può essere utilizzata come cinghia da polso

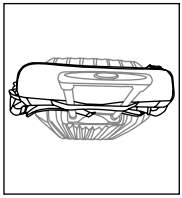

Attacco al bagaglio

Stato d'uso

Guia de usuario

Muito obrigado por optar por um produto Rollei. Por favor, leia cuidadosamente as instruções antes de utilizar o tripé.

1. Componentes do tripé

1 Placa de base
2 Parafuso de bloqueio da coluna central
3 Ombro do tripé
4 Rosca de 3/8 de polegada
5 Bloqueio do ângulo
6 Perna do tripé
7 Coluna central
8 Gancho do tripé
9 Bloqueio da perna
10 Pés de borracha

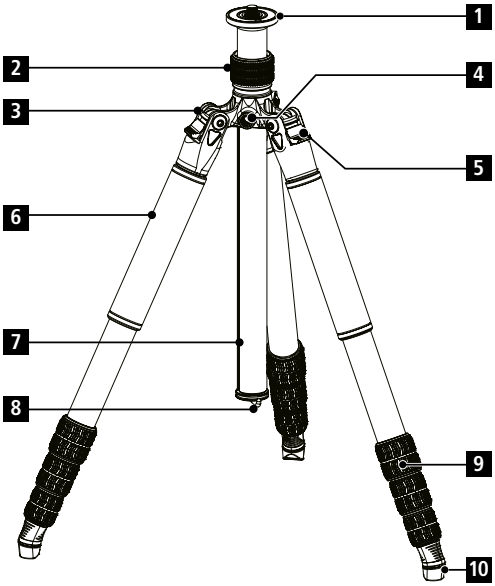

2. Introdução de funções

A Ajuste de ângulo: O ângulo das pernas do tripé pode ser ajustado em três posições diferentes. Para tal, retire para fora o bloqueio do ângulo e mova as pernas do tripé para a posição pretendida.

B Coluna central de duas peças: Remova a parte inferior para realizar tiros em close-up.

C Pés de borracha removíveis: Por debaixo dos pés de borracha encontram-se espigões integrados. Estes podem ser utilizados em terrenos (solo, lama, etc.) assegurando assim uma maior estabilidade. Para poder usar os espigões, retire os pés de borracha. Em caso de perda dos pés de borracha, o âmbito da entrega incluí uns pés de borracha de substituição.

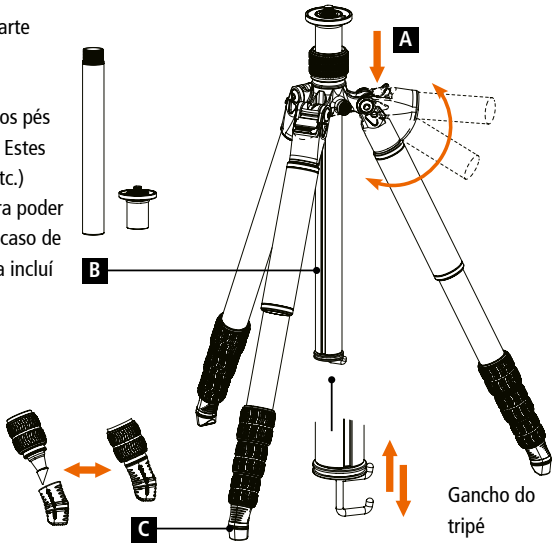

Alto ângulo

Ângulo médio

Ângulo baixo

Inversão de 180°

3. Funções da placa de base

D O parafuso da placa de base pode ser inserido de forma diferente. Um dos lados do parafuso tem uma rosca de 3/8 polegadas e o outro tem uma rosca de 1/4 polegadas. Coloque o parafuso conforme necessário para o seu equipamento.

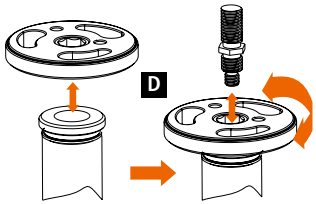

E Para evitar que a placa da base se solte inadvertidamente, esta pode ser fixada. Para tal, aparafuse completamente o parafuso de bloqueio da placa da base como indicado na figura. A placa da base fica desta forma fixa ao tripé.

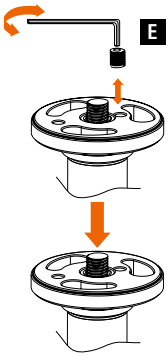

F Recomendamos também que bloqueie a cabeça do tripé. Para tal, aparafuse completamente à cabeça o parafuso de bloqueio na parte inferior da placa da base. A cabeça do tripé está agora fixa à placa da base e já não se pode soltar inadvertidamente.

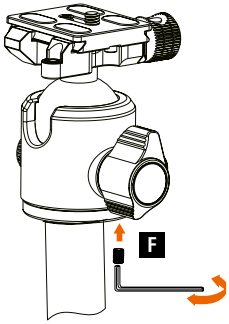

4. Função da coluna central

Usos curtos da coluna central:

1 Girar e tirar o coluna central curta
2 Girar e pegar fora do gancho
3 Tire o coluna central
4 Inserir o curto coluna central e feche o botão de ajuste da coluna central

5. Manutenção

Se necessário, use por favor, uma toalha macia com um agente de limpeza suave, para limpar os sistemas de bloqueio e as peças móveis. Quando necessário, use um lubrificante comum ou óleo de cera para uma melhor movimentação.

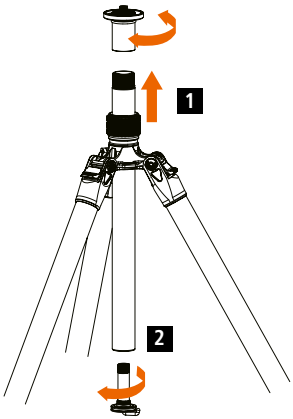

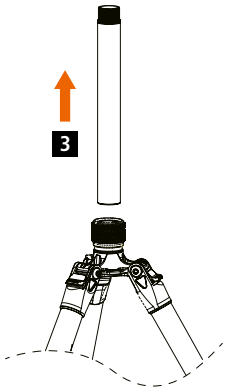

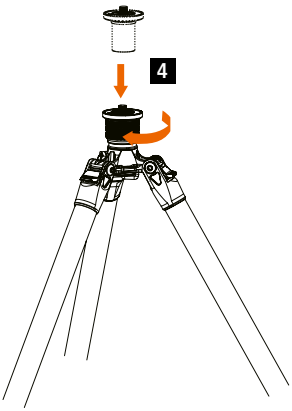

Componentes da cabeça de tripé

1 Plataforma
2 Bola
3 Corpo Principal
4 Botão principal
5 Base
6 Botão de travamento panorâmico
7 Bloqueio de amortecimento
8 Prato de liberação rápida
9 Parafuso de câmera de 1/4"

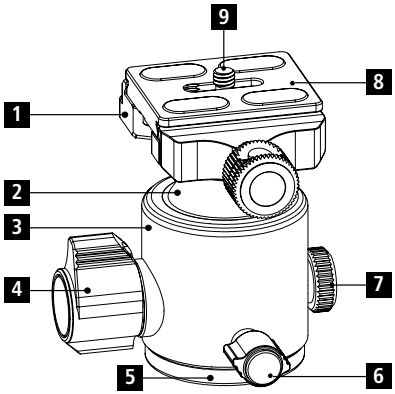

Componentes da placa da base

10 Base
11 Nivel espiritual
12 Sulco antiderrapante
13 Botão de travamento da plataforma
14 Botão de segurança

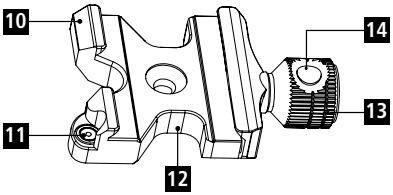

Montagem da placa de mudança rápida

1 2

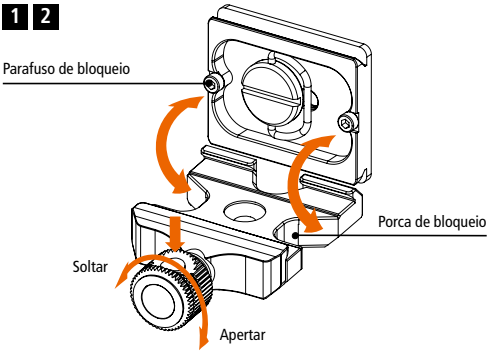

3

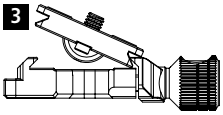

4

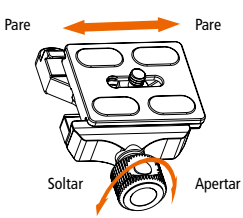

1. Solte o parafuso de travamento da placa de base. Além disso, pressione o botão de segurança para abrir completamente a placa base.
2. Alinhe a placa de mudança rápida como representado na figura.
3. Coloque primeiramente um lado e depois o outro.
4. Aperte novamente o parafuso de bloqueio da placa da base assim que a placa de mudança rápida estiver bem posicionada.

Osservazione: Allentare la manopola di bloccaggio della piattaforma per spostare orizzontalmente la piastra di sgancio rapido. Premiações de pulsação e de tratamento da dor de cabeça por estrategia da piastra de sgancio rapido.

Utilização do amortecimento

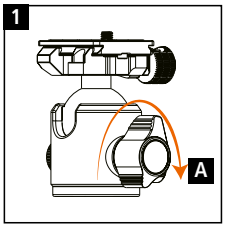

Parafuso de bloqueio principal

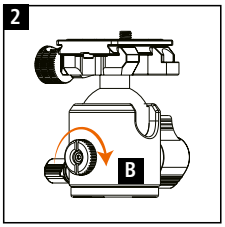

Bloqueio de amortecimento

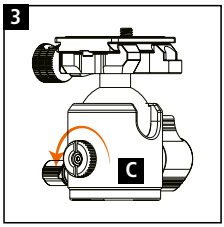

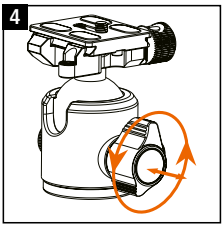

Botão de travamento multi-ângulo

Definindo o amortecimento

1. Instale sua câmera na cabeça da bola.
2. Aperte o botão principal A (imagem 1), balance ligeiramente a câmera para confirmar o grau de estanqueidade da esfera.
3. No sentido horário, aperte a posição do limite de amortecimento com o botão B (imagem 2).

Como aliviar o amortecimento

1. Aperte o botão principal A (imagem 1)
2. Solte no sentido anti-horário o botão de trava de amortecimento (imagem 3).

Depois de bloqueá-lo, o botão pode ser estendido para o lado e você pode ajustar a posição. Solte sua mão e o botão estará na posição correta (imagem 4).

Notas

1. Não sobrecarregue.
2. Por favor, não use o produto a temperaturas inferiores a -40 graus Celsius e superiores a +70 graus Celsius. Quando usado em ambientes com umidade, lama ou poeira, recomendamos limpar o produto com um pano seco. Se o tripé estiver molhado da chuva ou da água, cada perna deve ser estendida por alguns dias até que não haja mais água nas pernas.
3. Assegure que não entra areia ou qualquer outro componente pequeno no interior da cabeça esférica. Use um pano seco para a limpar após a utilização. Não use lubrificantes nem óleo.
4. Por favor, não exponha o tripé permanentemente ao sol. Evite colocar o produto por mais tempo no pára-brisas durante horas a altas temperaturas.
5. Por motivos de segurança, mantenha longe de objetos carregados, equipamentos de alta tensão e produtos químicos fortes ao usar este produto

Design e dados técnicos estão sujeitos a alterações sem aviso prévio.

Lion Rock Traveler L Black Edition	4	28–19 mm	48 cm	20,5 cm	138 cm	170,7 cm	1410 g	47 mm	82 mm	320 g	20 kg

Guia de usuario

Muito obrigado por escolher um produto Rollei. Por favor, leia cuidadosamente as instruções antes de utilizar a cabeça esférica.

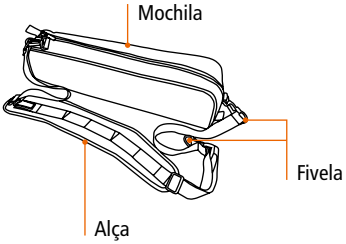

Característica:

A mochila é portátil versátil, fácil de transportar em qualquer lugar. O zíper em forma de L ajuda a abrir e fechar facilmente o saco. O design da alça de ombro faz com que o ombro fique mais aliviado de peso e reduz a fadiga.

Exemplos

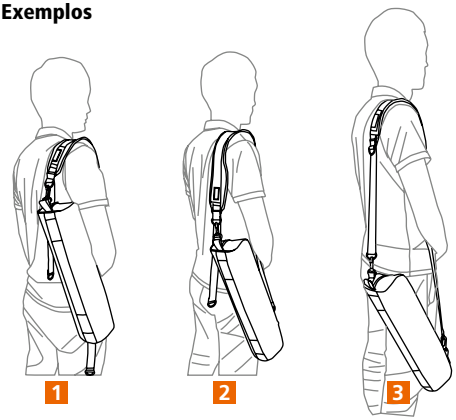

Como usar a alça de ombro:

1. Deslize a alça pela fivela, conforme mostrado na figura 1.
2. Deslize a correia sobre a cabeça do tripé, como mostrado na figura 2.
3. Aperte a alça como mostrado na figura 3
4. Prenda a outra extremidade da alça em torno de um dos pés do tripé como mostrado na figura 4. Aperte a alça até que ela esteja firmemente presa à perna do tripé.
5. A figura 5 mostra como transportar o tripé.

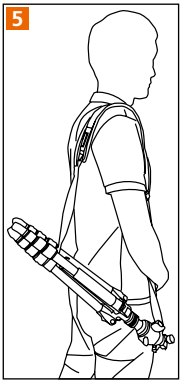

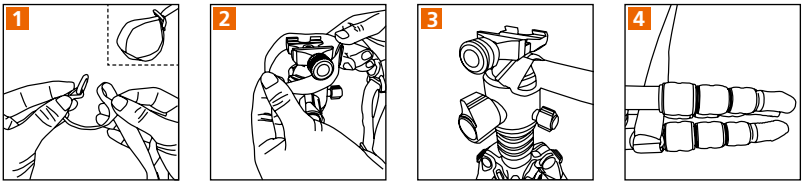

Alça de bagagem

Além disso, existe uma alça de fixação na parte inferior do saco de tripé para anexá-lo à sua bagagem. Com esta alça você pode prender o saco do tripé à sua bagagem para manter as duas mãos livres durante o transporte.

Alça de bagagem pode ser usada como uma alça de mão

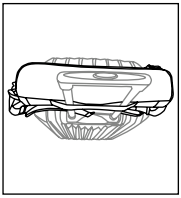

Anexar a bagagem

Status de uso

Rollei GmbH & Co. KG
In de Tarpen 42
D-22848 Norderstedt

Service Hotline
+49 40 270750277