Phoenix Contact GmbH & Co. KG
Flachsmarktstraße 8, 32825 Blomberg, Germany
info@phoenixcontact.com, Phone +49 5235 3-00
phoenixcontact.com
MNR 1569136 - 00 2024-11-25

DE Einbauanweisung für die Elektrofachkraft
EN Installation notes for electrically skilled persons
FR Instructions d'installation pour l'électricien qualifié
IT Istruzioni di montaggio per l'elettricista abilitato
ES Instrucciones de montaje para el técnico electricista

FL SWITCH 1701 7POE **1119230**

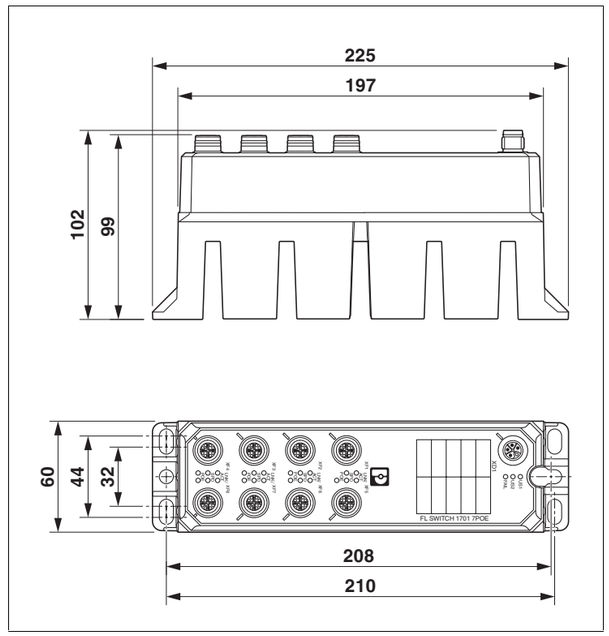

Español

Switch Ethernet industrial

1 Indicaciones de seguridad

En el manual del usuario, que hallará en "Descargas" dentro de phoenixcontact.net/product/<código de artículo de su dispositivo>, se ofrecen más indicaciones y explicaciones sobre el montaje, la puesta en servicio y el funcionamiento.

1.1 Indicaciones de instalación

- La instalación, la puesta en servicio y el mantenimiento del producto solo pueden ser realizados por personal con la debida formación y que haya sido autorizado a ello por el propietario o encargado de la instalación. Se considera técnico electricista cualificado a la persona que, debido a su formación profesional, sus conocimientos y experiencia así como el conocimiento de las normas pertinentes, puede estimar los trabajos y reconocer los posibles peligros relacionados con los trabajos que se le encomiendan. El personal cualificado debe leer y entender esta documentación y seguir sus indicaciones. Respete la normativa nacional en vigor para el funcionamiento, las pruebas, la reparación y el mantenimiento de dispositivos electrónicos.
- Este es un dispositivo de clase A. Este dispositivo puede causar perturbaciones electromagnéticas en entornos residenciales; en este caso puede exigirse al operador que tome las medidas adecuadas.
- No se permite abrir o modificar el equipo. No repare usted mismo el dispositivo; sustitúyalo por otro equivalente. Solo el fabricante puede efectuar reparaciones. El fabricante no se hace responsable de los daños derivados del incumplimiento de estas indicaciones.
- El índice de protección IP66/68 del equipo está previsto para un entorno polvoriento y húmedo. El equipo está protegido contra el polvo y la inmersión temporal. No someta el equipo a cargas mecánicas ni térmicas que superen los límites descritos.
- Utilice una superficie de montaje plana y vertical para montar el equipo. Los conectores y cables deben introducirse por la parte delantera. Fije el equipo con cuatro tornillos, p. ej. con tornillos de cabeza cilíndrica con ranura según DIN EN ISO 1207-M6 x 16-8.8.

IMPORTANTE: requisitos a cumplir por el lugar de montaje
El disipador de calor no debe cubrirse, de manera que el aire pueda circular libremente. Se recomienda una distancia de 10 cm como mínimo alrededor de la carcasa.

1.2 Indicaciones de conexión

- Utilice el puerto XF1 para conectar switchs PoE en cascada.

IMPORTANTE: requisitos a cumplir por la fuente de tensión
Requisito de aislamiento según IEE 802.3af/802.3at/802.3bt: la capacidad del aislamiento entre la salida de 24 V de la fuente de alimentación externa y todos los conductores externos accesibles desde el exterior debe ser de 2250 V DC durante 1 minuto.
Si el dispositivo se conecta a una alimentación de tensión redundante (dos alimentaciones de tensión separadas), ambas deben cumplir los requisitos arriba mencionados.
Los cables apantallados empleados deben disponer también de dicha rigidez dieléctrica entre el cable de datos y la pantalla.
El equipo está diseñado únicamente para funcionar con tensión extrabaja de seguridad (SELV/PELV) de una fuente de energía eléctrica de la clase ES1 según EN/IEC 62368-1 y VDE 62368-1.
Conecte el equipo únicamente a fuentes de energía que cumplan las condiciones de la clase ES1 según EN/IEC 62368-1.

El equipo sirve como fuente de potencia con potencia limitada para cada Powered Device (PD) que se conecte según IEEE 802.3af/802.3at/802.3bt de acuerdo con los requisitos de EN/IEC 62368-1.

IMPORTANTE: requisitos a cumplir por la tierra funcional
Si fija el dispositivo al suelo sobre una base conductora, la conexión FE se realiza con el tornillo de fijación. Si fija el dispositivo al suelo sobre una base no conductora, la conexión FE se realiza con el tornillo de fijación a través de un terminal de cable.
La tierra funcional debe realizarse con un conductor de 2,5 mm² como mínimo.

IMPORTANTE: Descarga electrostática
Los dispositivos contienen componentes que podrían resultar dañados o destruidos por una descarga electrostática. Al manejar el dispositivo, observe las medidas de seguridad necesarias contra descargas electrostáticas (ESD) según EN 61340-5-1 y EN 61340-5-2.

Italiano

Industrial Ethernet Switch

1 Avvertenze di sicurezza

Per le istruzioni e spiegazioni relative a montaggio, messa in servizio e funzionamento consultare il manuale utente, disponibile nell'area di download alla pagina phoenixcontact.net/product/<codice articolo del dispositivo>

1.1 Note di installazione

- L'installazione, la messa in servizio e la manutenzione del prodotto devono essere effettuate solo da personale specializzato istruito, autorizzato dal gestore degli impianti. Con elettricisti abilitati si intendono persone che, in virtù della loro formazione, esperienza ed istruzione nonché delle loro conoscenze in materia di norme, sono in grado di svolgere le attività richieste e riconoscere eventuali pericoli. Il personale specializzato deve aver letto e compreso la documentazione e deve seguire le istruzioni. Rispettare i provvedimenti nazionali in vigore nel proprio paese per quanto riguarda il funzionamento, il controllo della funzionalità, le riparazioni e la manutenzione dei dispositivi elettronici.
- Questo dispositivo è della classe A. Il dispositivo può causare radiodisturbi in ambienti domestici: in questo caso può essere richiesto all'utente di eseguire misure appropriate.
- Non è consentito aprire o modificare il dispositivo. Non riparare da soli il dispositivo, bensì sostituirlo con un altro equivalente. Le riparazioni possono essere eseguite esclusivamente dal produttore. Il produttore non è responsabile di eventuali danni in caso di trasgressione.
- Il grado di protezione IP66/68 del dispositivo è previsto per un ambiente polveroso e umido. Il dispositivo è a tenuta di polvere ed è protetto in caso di immersione temporanea. Non sottoporre il dispositivo ad alcuna sollecitazione meccanica e/o termica superiore alle soglie indicate.
- Per il montaggio del dispositivo, utilizzare una superficie di montaggio piana e verticale. Le spine e i cavi devono essere inseriti dal lato anteriore. Fissare il dispositivo con quattro viti, ad esempio viti a testa cilindrica a taglio secondo DIN EN ISO 1207-M6 x 16-8.8.

IMPORTANTE: Requisiti per il luogo di installazione
Non coprire il dissipatore per consentire la libera circolazione dell'aria. Si raccomanda di prevedere attorno alla custodia una distanza di almeno 10 cm.

1.2 Indicazioni sui collegamenti

- Utilizzare la porta XF1 per collegare switch PoE in cascata.

IMPORTANTE: Requisiti per l'alimentazione di tensione
Requisiti di isolamento secondo IEEE 802.3af/802.3at/802.3bt: la resistenza di isolamento tra l'uscita a 24 V dell'alimentatore esterno e tutti i conduttori esterni raggiungibili dall'esterno deve essere di 2250 V DC per 1 min.
Se il dispositivo viene collegato a un'alimentazione di tensione ridondante (due alimentazioni di tensione separate), entrambe le alimentazioni devono soddisfare i suddetti requisiti.
I cavi schermati utilizzati devono presentare anche la rigidità dielettrica indicata tra linea dati e schermatura.
Il dispositivo è concepito esclusivamente per il funzionamento con bassa tensione di sicurezza (SELV/PELV) di una fonte di energia elettrica di classe ES1 secondo EN/IEC 62368-1 e VDE 62368-1.
Collegare il dispositivo solo a fonti di energia che soddisfano le condizioni della classe ES1 in conformità con la norma EN/IEC 62368-1.

Per ogni utenza Powered Device (PD) da collegare secondo IEEE 802.3af/802.3at/802.3bt il dispositivo fornisce una fonte di corrente a potenza limitata ai sensi della norma EN/IEC 62368-1.

IMPORTANTE: Requisiti per la messa a terra funzionale
In caso di montaggio del dispositivo con la parte inferiore su una superficie conduttiva, la connessione FE avviene tramite la vite di fissaggio. In caso di montaggio del dispositivo con la parte inferiore su una superficie non conduttiva, la connessione FE avviene tramite la vite di fissaggio con un capocorda.
La terra funzionale deve essere realizzata con un conduttore di almeno 2,5 mm².

IMPORTANTE: Scariche elettrostatiche
I dispositivi contengono componenti che possono essere danneggiati o distrutti dalle scariche elettrostatiche. Utilizzando i dispositivi rispettare le misure di sicurezza necessarie per prevenire le scariche elettrostatiche (ESD) secondo EN 61340-5-1 e EN 61340-5-2.

Français

Switch Ethernet industriel

1 Consignes de sécurité

Le manuel d'utilisation fournit des renseignements et explications supplémentaires sur le montage, la mise en service et le fonctionnement et peut être téléchargé à l'adresse suivante : phoenixcontact.net/product/<référence du produit>

1.1 Instructions d'installation

- L'installation, la mise en service et la maintenance du produit doivent être confiées à du personnel formé autorisé par l'exploitant de l'installation. Un électricien qualifié est une personne qui, du fait de sa formation, de ses connaissances et de son expérience du domaine concerné et des normes en vigueur en la matière, est capable d'évaluer le travail qui lui est confié et d'en détecter les risques éventuels. Le personnel qualifié doit lire et comprendre cette documentation avant de travailler et respecter les instructions. Respectez la réglementation nationale en vigueur concernant le fonctionnement, le contrôle du fonctionnement, la réparation et la maintenance des appareils électroniques.
- Il s'agit d'un équipement de classe A. Cet équipement peut générer des perturbations parasites dans un environnement domestique ; dans ce cas, l'exploitant peut être amené à mettre en œuvre des mesures appropriées.
- Il est interdit d'ouvrir et de modifier l'appareil. L'appareil ne peut être réparé par vos soins, mais il peut être remplacé par un appareil équivalent. Seul le fabricant est autorisé à effectuer des réparations. Le fabricant ne peut être tenu pour responsable des dommages résultant d'infractions à ces consignes.
- L'indice de protection IP66/68 de l'appareil est prévu pour un environnement poussiéreux et humide. L'appareil est étanche à la poussière et est protégé contre une immersion temporaire. Ne soumettez pas l'appareil à des sollicitations mécaniques et/ou thermiques dépassant les limites indiquées.
- Utilisez une surface de montage plane et verticale pour installer l'appareil. Acheminez les connecteurs et les câbles par l'avant. Fixez l'appareil à l'aide de quatre vis, par ex. des vis à tête cylindrique à fente conformes à DIN EN ISO 1207-M6 x 16-8.8.

Important : exigences concernant le lieu de montage
Ne couvrez pas le dissipateur thermique afin que l'air puisse circuler librement. Il est recommandé de laisser un espace d'au moins 10 cm autour du boîtier.

1.2 Instructions de raccordement

- Utilisez le port XF1 pour connecter des switchs PoE en cascade.

Important : exigence concernant l'alimentation en tension
Isolation selon IEEE 802.3af/802.3at/802.3bt : la capacité d'isolation entre la sortie 24 V de l'alimentation externe et tous les conducteurs externes accessibles par l'extérieur doit être de 2250 V DC pendant 1 min.
Si l'appareil est raccordé à une alimentation en tension redondante (deux alimentations en tension distinctes), les deux alimentations doivent être conformes aux exigences indiquées.
Les câbles blindés utilisés doivent également présenter une rigidité diélectrique entre le câble de données et le blindage.
L'appareil est conçu uniquement pour être utilisé avec une très basse tension de sécurité (TBTS/TBTP) provenant d'une source d'énergie électrique de classe ES1, conformément aux normes EN/CEI 62368-1 et VDE 62368-1.
Ne raccordez l'appareil qu'à des sources d'énergie qui répondent aux exigences de la classe ES1 selon la norme EN/CEI 62368-1.

L'appareil sert de source de courant limité pour chaque appareil à raccorder (PD), conformément à la norme IEEE 802.3af/802.3at/802.3bt et aux dispositions de la norme EN/CEI 62368-1.

Important : exigences concernant la terre de fonctionnement
Si le montage de l'appareil consiste à poser sa face inférieure sur un support conducteur, son raccord à la terre est réalisé au moyen de la vis de fixation. Si le montage de l'appareil consiste à poser sa face inférieure sur un support non conducteur, son raccord à la terre est réalisé au moyen de la vis de fixation, avec une cosse.
La terre fonctionnelle doit être reliée au minimum par un conducteur de 2,5 mm².

IMPORTANT : Décharge électrostatique
Les appareils contiennent des éléments pouvant être endommagés ou détruits par des décharges électrostatiques. Lors de la manipulation des appareils, respecter les mesures de sécurité nécessaires en matière de décharges électrostatiques (ESD) conformément à EN 61340-5-1 et EN 61340-5-2.

English

Industrial Ethernet switch

1 Safety notes

Information and explanations for installation, startup and operation are provided in the user manual available in the download area at: phoenixcontact.net/product/<article number of your device>

1.1 Installation notes

- Installation, startup, and maintenance of the product may only be performed by qualified specialist personnel who have been authorized for this by the system operator. An electrically skilled person is someone who, because of their professional training, skills, experience, and their knowledge of relevant standards, can assess any required operations and recognize any possible dangers. Specialist personnel must read and understand this documentation and comply with instructions. Observe the applicable national regulations with respect to the operation, function testing, repair, and maintenance of electronic devices.
- This is a Class A item of equipment. This equipment can cause radio interference in residential areas; in this case, the operator may be required to implement appropriate measures.
- Opening or modifying the device is prohibited. Do not repair the device yourself; replace it with an equivalent device instead. Repairs may only be carried out by the manufacturer. The manufacturer is not liable for damage resulting from non-compliance.
- The IP66/68 degree of protection of the device is intended for a dusty and wet environment. The device is dust-tight and protected against temporary submersion. Do not subject the device to mechanical and/or thermal loads that exceed the specified limits.
- Use a flat, perpendicular mounting surface when mounting the device. The connectors and cables must be inserted from the front. Secure the device using four screws, e.g., slotted cylinder head screws according to DIN EN ISO 1207-M6 x 16-8.8.

CAUTION: Requirement for mounting location
To allow air to circulate freely, the heatsink must not be covered. A minimum separation from the housing of 10 cm is recommended.

1.2 Connection notes

- Use port XF1 to connect cascaded PoE switches.

NOTE: Requirement for power supply
Insulation requirement in accordance with IEEE 802.3af/802.3at/802.3bt: The insulation strength between the 24 V output of the external power supply and all external wires that can be accessed from the outside must be 2250 V DC for 1 minute.
Where the device is connected to a redundant power supply (two separate power supplies), both must comply with above requirements.
The shielded cables used must also possess the stated electric strength between the data cables and the shield.
The device is designed exclusively for operation with safety extra-low voltage (SELV/PELV) from a class ES1 electrical energy source in accordance with EN/IEC 62368-1 and VDE 62368-1.
Only connect the device to energy sources that meet the conditions of class ES1 in accordance with EN/IEC 62368-1.

The device provides a limited power supply for each powered device (PD) to be connected in accordance with IEEE 802.3af/802.3at/802.3bt to EN/IEC 62368-1 standards.

CAUTION: Requirement for functional grounding
When mounting the device with the base on a conductive surface, the FE is connected with the mounting screw.
When mounting the device with the base on a non-conductive surface, the FE is connected with the mounting screw via a cable lug.
A conductor of at least 2.5 mm² must be used for functional grounding.

NOTE: Electrostatic discharge
The devices contain components that can be damaged or destroyed by electrostatic discharge. When handling the devices, observe the necessary safety precautions against electrostatic discharge (ESD) in accordance with EN 61340-5-1 and EN 61340-5-2.

Deutsch

Industrial Ethernet Switch

1 Sicherheitshinweise

Hinweise und Erläuterungen zur Montage, Inbetriebnahme und Betrieb finden Sie im Anwenderhandbuch im Download-Bereich unter: phoenixcontact.net/product/<Artikelnummer Ihres Gerätes>

1.1 Errichtungshinweise

- Die Installation, Inbetriebnahme und Wartung des Produkts darf nur durch ausgebildetes Fachpersonal erfolgen, das vom Anlagenbetreiber dazu autorisiert wurde. Elektrofachkraft ist, wer aufgrund seiner fachlichen Ausbildung, Kenntnisse und Erfahrungen sowie Kenntnis der einschlägigen Normen die ihm übertragenen Arbeiten beurteilen und mögliche Gefahren erkennen kann. Das Fachpersonal muss diese Dokumentation gelesen und verstanden haben und die Anweisungen befolgen. Beachten Sie die geltenden nationalen Vorschriften für Betrieb, Funktionsprüfung, Reparatur und Wartung von elektronischen Geräten.
- Dies ist eine Einrichtung der Klasse A. Diese Einrichtung kann im Wohnbereich Funkstörungen verursachen; in diesem Fall kann vom Betreiber verlangt werden, angemessene Maßnahmen durchzuführen.
- Öffnen oder Verändern des Geräts ist nicht zulässig. Reparieren Sie das Gerät nicht selbst, sondern ersetzen Sie es durch ein gleichwertiges Gerät. Reparaturen darf nur der Hersteller vornehmen. Der Hersteller haftet nicht für Schäden aus Zuwiderhandlung.
- Die Schutzart IP66/68 des Geräts ist für eine staubige und nasse Umgebung vorgesehen. Das Gerät ist staubdicht und ist gegen zeitweiliges Untertauchen geschützt. Setzen Sie das Gerät keiner mechanischen und/oder thermischen Beanspruchung aus, die die beschriebenen Grenzen überschreitet.
- Verwenden Sie eine plane, senkrechte Montagefläche für die Montage des Geräts. Die Stecker und Leitungen müssen von vorne zugeführt werden. Befestigen Sie das Gerät mit vier Schrauben, z. B. mit Zylinderschraube mit Schlitz nach DIN EN ISO 1207-M6 x 16-8.8.

ACHTUNG: Anforderung an den Montageort
Der Kühlkörper nicht bedecken, so dass die Luft frei zirkulieren kann. Als Abstand um das Gehäuse werden mindestens 10 cm empfohlen.

1.2 Anschlusshinweise

- Verwenden Sie für die Verbindung von kaskadierten PoE-Switches den Port XF1.

ACHTUNG: Anforderung an die Spannungsversorgung
Isolationsanforderung nach IEEE 802.3af/802.3at/802.3bt: Die Isolationsfestigkeit zwischen dem 24-V-Ausgang des externen Netzteils und allen von außen erreichbaren, externen Leitern muss 2250 V DC für 1 min betragen.
Wird das Gerät an eine redundante Spannungsversorgung angeschlossen (zwei getrennte Spannungsversorgungen) müssen beide die genannten Anforderungen erfüllen.
Die verwendeten geschirmten Leitungen müssen ebenfalls über die genannte Spannungsfestigkeit zwischen Datenleitung und Schirm verfügen.
Das Gerät ist ausschließlich für den Betrieb mit Sicherheitskleinspannung (SELV/PELV) einer elektrischen Energiequelle der Klasse ES1 nach EN/IEC 62368-1 und VDE 62368-1 ausgelegt.
Verbinden Sie das Gerät nur mit Energiequellen, die die Bedingungen der Klasse ES1 nach EN/IEC 62368-1 erfüllen.

Das Gerät stellt für jedes anzuschließende Powered Device (PD) nach IEEE 802.3af/802.3at/802.3bt nach den Vorgaben der EN/IEC 62368-1 eine Stromquelle begrenzter Leistung dar.

ACHTUNG: Anforderung an die Funktionserdung
Wenn Sie das Gerät mit dem Boden auf einem leitenden Untergrund befestigen, erfolgt der FE-Anschluss mit der Befestigungsschraube. Wenn Sie das Gerät mit dem Boden auf einem nicht leitenden Untergrund befestigen, erfolgt der FE-Anschluss mit der Befestigungsschraube über einen Kabelschuh.
Die Funktionserdung muss mindestens über einen 2,5-mm²-Leiter erfolgen.

ACHTUNG: Elektrostatische Entladung
Die Geräte enthalten Bauelemente, die durch elektrostatische Entladung beschädigt oder zerstört werden können. Beachten Sie beim Umgang mit den Geräten die notwendigen Sicherheitsmaßnahmen gegen elektrostatische Entladung (ESD) gemäß EN 61340-5-1 und EN 61340-5-2.

Artículo	Articolo	Article	Item	Artikel	
Unmanaged PoE Switches 1000, 1 Puertos M12 10/100/1000 MBit/s 10/100/1000 MBit/s, índice de protección: IP65/IP66/IP67, PROFINET Conformance-Class A, Rango de temperatura ampliado, Temperatura ambiente (servicio) -40 °C ... 50 °C (observar derating), Tensión de alimentación 18,7 V DC ... 30,5 V DC, Absorción de corriente máx. 10 A (Carga nominal máxima)	Unmanaged PoE Switches 1000, 1 Porte M12 10/100/1000 MBit/s 10/100/1000 MBit/s, grado di protezione: IP65/IP66/IP67, PROFINET Conformance-Class A, Campo di temperatura esteso, Temperatura ambiente (esercizio) -40 °C ... 50 °C (tenere conto del derating), Intervallo di tensione di alimentazione 18,7 V DC ... 30,5 V DC, Assorbimento di corrente max. 10 A (Carico nominale massimo)	Unmanaged PoE Switches 1000, 1 Ports M12 10/100/1000 Mbit/s 10/100/1000 Mbit/s, indice de protection: IP65/IP66/IP67, PROFINET Conformance-Class A, Plage de température élargie, Température ambiante (fonctionnement) -40 °C ... 50 °C (tenir compte du derating), Plage de tension d'alimentation 18,7 V DC ... 30,5 V DC, Courant absorbé max. 10 A (Charge nominale maximale)	Unmanaged PoE Switches 1000, 1 M12 ports 10/100/1000 Mbps 10/100/1000 Mbps, degree of protection: IP65/IP66/IP67, PROFINET Conformance-Class A, Extended temperature range, Ambient temperature (operation) -40 °C ... 50 °C (observe derating), Supply voltage range 18.7 V DC ... 30.5 V DC, Current consumption, max. 10 A (Maximum, nominal load)	Unmanaged PoE Switches 1000, 1 M12-Ports 10/100/1000 MBit/s 10/100/1000 MBit/s, Schutzart: IP65/IP66/IP67, PROFINET Conformance-Class A, Erweiterter Temperaturbereich, Umgebungstemperatur (Betrieb) -40 °C ... 50 °C (Derating beachten), Versorgungsspannungsbereich 18,7 V DC ... 30,5 V DC, Stromaufnahme max. 10 A (Nennlast maximal)	FL SWITCH 1701 7POE 1119230

© Phoenix Contact 2024
PNR 110542 - 00 DNR 97277031 - 00

中文

工业以太网交换机

1 安全注意事项

有关安装、启动调试和操作的信息和说明请见用户手册，可从以下网址的下载区域下载：phoenixcontact.net/product/< 您的设备的产品号 >

1.1 安装注意事项

- 只允许具有相应资格、得到系统运营方授权的专业人员来进行产品的安装、启动和维护工作。电气技术人员是指接受过其专业培训，具有相关技能、经验和标准的知识，能够评估任何所需操作并识别任何潜在危险的人员。专业人员必须阅读了解本文件并遵守其内容。遵守在电子设备的操作，功能测试，修理和维护方面适用的国家规定。
- 该设备为 A 级产品。该设备可能导致居民区中产生无线电干扰；在此情况下，要求操作人员采取适当的措施。
- 禁止打开或改装设备。请勿自行修理设备；而应该更换整部设备。修理工作只能由制造商进行。制造商对因不遵守相关规定而导致的损坏不承担责任。
- 该设备的防护等级为 IP66/68，适用于多尘和潮湿的环境。该设备防尘并且耐瞬间浸水。不得在规定的机械和 / 或热负载极限范围以外使用设备。
- 安装设备时，使用平整、垂直的安装面。连接器和电缆必须从前面插入。用四个螺钉固定设备，例如可使用符合 DIN EN ISO 1207-M6 x 16-8.8 标准的开槽圆柱头螺钉。

小心：对安装位置的要求
不得遮盖散热槽，以便空气能自由流动。建议与壳体之间保持 10 cm 的最小间距。

1.2 连接注意事项

- 使用端口 XF1 连接级联 PoE 交换机。

注意：对电源的要求
绝缘要求符合 IEEE 802.3af/802.3at/802.3bt 标准的规定：外部电源的 24 V 输出与所有可从外部接入的外部导线之间的绝缘强度必须达到 2250 V DC 1 分钟。
如果将设备连接到冗余电源上 （两个独立的电源），则两者都必须满足上述要求。
所使用的屏蔽电缆也必须具备规定的介电强度 （数据电缆和屏蔽之间）。
该设备专为使用符合 EN/IEC 62368-1 和 VDE 62368-1 标准要求的 ES1 级电能源的超低安全电压 (SELV/PELV) 运行而设计。
只将设备连接到符合 EN/IEC 62368-1 标准要求的 ES1 级条件的能源上。

根据 IEEE 802.3af/802.3at/802.3bt 至 EN/IEC 62368-1 标准，设备为每个待供电设备 (PD) 提供有限的电源。

小心：功能接地的要求
将设备安装在导电表面上时，FE 与安装螺钉连接。将设备安装在非导电表面上时，FE 通过电缆接头与安装螺钉连接。
必须使用至少 2.5 mm² 的导线进行功能性接地。

注意：静电放电
设备中包含可能会因静电放电而被损坏甚至毁坏的部件。处理设备时，必须根据 EN 61340-5-1 和 EN 61340-5-2 的要求，采取防静电放电所必需的安全防范措施。

Polski

Przełącznik Industrial Ethernet

1 Uwagi dotyczące bezpieczeństwa

Wskazówki i objaśnienia dotyczące montażu, rozruchu i eksploatacji znajdują się w podręczniku użytkownika w obszarze „Do pobrania” na stronie: phoenixcontact.net/product/<numer artykułu urządzenia>

1.1 Instrukcja instalacji

- Instalację, uruchomienie i konserwację produktu może przeprowadzać wyłącznie przeszkolony, specjalistyczny personel, który posiada autoryzację użytkownika instalacji. Osoba wykwalifikowana w zakresie elektrotechniki to osoba, która dzięki wykształceniu, doświadczeniu i znajomości odpowiednich norm jest w stanie ocenić powierzone jej zadania i rozpoznać potencjalne zagrożenia. Specjalistyczny personel musi przeczytać niniejszą dokumentację ze zrozumieniem i przestrzegać wskazówek. Należy przestrzegać krajowych przepisów dotyczących eksploatacji, kontroli działania, napraw i konserwacji urządzeń elektrycznych.
- Jest to urządzenie klasy A. Używanie urządzenia w obszarach zamieszkałych może powodować zakłócenia radiowe. W takim przypadku użytkownik może zostać zobowiązany do zapewnienia odpowiednich środków.
- Otwieranie urządzenia lub wprowadzanie w nim zmian jest niedopuszczalne. Nie należy wykonywać samodzielnych napraw urządzenia, lecz wymienić je na nowe o tych samych właściwościach użytkowych. Napraw może dokonywać wyłącznie producent. Producent nie ponosi odpowiedzialności za szkody wynikłe z nieprzestrzegania obowiązujących zasad.
- Urządzenie ma stopień ochrony IP66/68 i jest przeznaczone do pracy w zapylonym i mokrym otoczeniu. Urządzenie jest pyłoszczelne i zabezpieczone przed chwilowym zanurzeniem. Nie należy wystawiać urządzenia na działanie obciążeń mechanicznych ani termicznych, przekraczających określone wartości graniczne.
- Do montażu urządzenia należy użyć płaskiej, pionowej powierzchni montażowej. Wtyki i kable należy wprowadzać od przodu. Zamocować urządzenie za pomocą czterech śrub, np. śrub z łbem walcowym ze szczeliną zgodnie z DIN EN ISO 1207-M6 x 16-8.8.

UWAGA: wymagania dotyczące miejsca montażowego
Nie zakrywać radiatora, aby powietrze mogło swobodnie cyrkulować. Zaleca się, aby odstęp wokół obudowy wynosił minimum 10 cm.

1.2 Wskazówki dotyczące przyłączania

- Użyć portu XF1 do połączenia kaskadowych switchy PoE.

UWAGA: wymagania dotyczące zasilacza
Wymóg izolacji zgodnie z IEEE 802.3af/802.3at/802.3bt: zdolność izolacyjna między wyjściem 24 V zewnętrznego zasilacza i wszystkimi dostępnymi od zewnątrz, zewnętrznymi przewodami musi wynosić 2250 V DC na 1 min.
Jeżeli urządzenie jest podłączone do redundancyjnego zasilacza (dwa oddzielne zasilacze), obydwa zasilacze muszą spełniać wyznaczone wymogi.
Zastosowane ekranowane połączenia muszą również posiadać wyznaczoną wytrzymałość napięciową między przewodem danych a ekranowaniem.
Urządzenie jest przeznaczone wyłącznie do zasilania bardzo niskim napięciem (SELV/PELV) ze źródła energii elektrycznej klasy ES1 wg EN/IEC 62368-1 i VDE 62368-1.
Urządzenie podłączać tylko do źródeł energii spełniających warunki klasy ES1 wg EN/IEC 62368-1.

Dla każdego podlegającego podłączeniu urządzenia siłowego (PD) zgodnego z IEEE 802.3af/802.3at/802.3bt niniejsze urządzenie stanowi według normy EN/IEC 62368-1 źródło prądu z ograniczoną mocą.

UWAGA: wymagania względem funkcji uziemienia
W przypadku montażu urządzenia spodnią stroną do przewodzącego podłoża uziemienie funkcjonalne przyłącza się za pomocą śruby mocującej. W przypadku montażu urządzenia spodnią stroną do nieprzewodzącego podłoża uziemienie funkcjonalne przyłącza się za pomocą śruby mocującej oraz końcówki kablowej.
Uziemienie funkcyjne powinno mieć powierzchnię przekroju co najmniej 2,5 mm².

UWAGA: Wyładowanie elektrostatyczne
Urządzenia posiadają elementy, które mogą ulec uszkodzeniu lub zniszczeniu wskutek działania wyładowania elektrostatycznego. Podczas obsługi urządzeń należy stosować niezbędne środki bezpieczeństwa zapobiegające wyładowaniom elektrostatycznym (ESD) wg norm EN 61340-5-1 i IEC 61340-5-2.

Русский

Коммутатор Industrial Ethernet

1 Указания по технике безопасности

Указания и пояснения по процессу монтажа, ввода в эксплуатацию и работе содержатся в руководстве по эксплуатации в разделе загрузок по адресу phoenixcontact.net/product/<арт. № вашего устройства>

1.1 Инструкции по монтажу

- Установка, ввод в эксплуатацию и обслуживание изделия должны производиться только квалифицированным персоналом, уполномоченным эксплуатирующим предприятием. Специалистом-электротехником считается работник, который имеет специальное образование, соответствующие знания и опыт, позволяющие ему применять нормы и правила при выполнении возложенной на него задачи, и может правильно оценить возможную опасность. Обслуживающий персонал должен ознакомиться с документацией и соблюдать соответствующие указания. Соблюдать требования местных технических нормативных документов касательно эксплуатации, функциональной проверки, ремонта и обслуживания электронных устройств.
- Данное устройство относится к классу A. Данное устройство может вызывать возникновение радиопомех в жилых помещениях; в этом случае эксплуатирующее предприятие должно принять соответствующие меры.
- Запрещается открывать или модифицировать устройство. Не проводить ремонт устройства самостоятельно, а заменять его равноценным устройством. Все ремонтные работы должны выполняться только изготовителем. Изготовитель не несет ответственности за ущерб в результате несоблюдения предписаний.
- Степень защиты IP66/68 устройства предусматривает использование в условиях пыльной и мокрой среды. Устройство пылезащищено и защищено от временного погружения в воду. Не подвергать устройство механическим и/или термическим нагрузкам, превышающим указанные предельные значения.
- Для установки устройства используйте ровную вертикальную монтажную поверхность. Штекеры и кабели должны подводиться спереди. Устройство закрепить с помощью четырех винтов, например, с помощью винта с цилиндрической головкой и шлицем согласно DIN EN ISO 1207-M6 x 16-8.8.

ПРЕДУПРЕЖДЕНИЕ: Требования к месту монтажа
Для обеспечения конвекционного охлаждения запрещается закрывать радиатор. Рекомендуемое расстояние вокруг корпуса – минимум 10 см.

1.2 Указания по подключению

- Используйте порт XF1 для подключения коммутаторов PoE в каскадном режиме.

ПРЕДУПРЕЖДЕНИЕ: Требования к электропитанию
Требование к изоляции согласно IEEE 802.3af/802.3at/802.3bt: прочность изоляции между выходом внешнего блока питания 24 В и всеми достижимыми снаружи внешними проводниками должна составлять 2250 В пост. тока за 1 минуту.
Если устройство подключается к резервному источнику питания (два отдельных блока питания), то оба должны соответствовать названным требованиям.
Используемые экранированные кабели также должны обладать вышеназванной электрической прочностью между кабелем передачи данных и экраном.
Устройство рассчитано исключительно на работу с безопасным сверхнизким напряжением (SELV/PELV) источника электрической энергии класса ES1 согласно EN/МЭК 62368-1 и VDE 62368-1.
Подключайте устройство только к тем источникам энергии, которые отвечают условиям класса ES1 в соответствии с EN/МЭК 62368-1.

Устройство является источником тока ограниченной мощности для каждого подключаемого запитываемого устройства (Powered devices - PD) согласно IEEE 802.3af/802.3at/802.3bt и в соответствии с нормами EN/МЭК 62368-1.

ПРЕДУПРЕЖДЕНИЕ: Требования к функциональному заземленную
При монтаже устройства нижней частью на проводящем основании подключение FE выполняется посредством винта крепления. При монтаже устройства нижней частью на непроводящем основании подключение FE выполняется посредством винта крепления через кабельный наконечник.
Функциональное заземление выполняется при помощи как минимум одного проводника 2,5 мм².

ПРЕДУПРЕЖДЕНИЕ: Электростатический разряд
Устройства содержат компоненты, которые могут быть повреждены или разрушены электростатическим разрядом. При работе с устройством принимать необходимые меры защиты от электростатического разряда (ESD) согл. EN 61340-5-1 и EN 61340-5-2.

Türkçe

Endüstriyel Ethernet Switch

1 Güvenlik notları

Montaj, devreye alma ve çalıştırma üzerine bilgi ve açıklamalar aşağıdaki indirme alanından ulaşılabileceğiniz kullanım kılavuzunda sağlanmaktadır: phoenixcontact.net/product/<cihazınıza yönelik makalenin numarası>

1.1 Montaj talimatları

- Ürünün montajı, devreye alınması ve bakımı sadece sistem operatörü tarafından yetkilendirilmiş kalifiye uzman personel tarafından yapılmalıdır. Elektrik deneyimi olan kişi, mesleki eğitimleri, becerileri, deneyimleri ve ilgili standartlarla ilgili bilgisi nedeniyle gerekli işlemleri değerlendirebilecek ve olası tehlikeleri tanıyabilecek kişidir. Uzman personel bu dokümanı okuyup anlamalı ve içinde verilen talimatlara uymalıdır. Elektronik cihazların çalışma, fonksiyon testi, onarım ve bakımıyla ilgili geçerli tüm ulusal yönetmeliklere uyun.
- Bu, bir Sınıf A ekipmanıdır. Bu ekipman konut alanlarında radyo parazitine neden olabilir; bu durumda operatörün gerekli tedbirleri alması gerekebilir.
- Cihazın açılması veya cihazda değişiklik yapılması yasaktır. Cihazı kendiniz onarmaya kalkışmayın; bunun yerine, eşdeğer bir cihazla değiştirin. Onarımlar yalnızca üretici tarafından yapılabilir. Üretici, kurallara aykırı kullanım sebebiyle oluşan hasarlardan sorumlu değildir.
- Cihazın IP66/68 koruma sınıfı tozlu ve ıslak ortamlar için tasarlanmıştır. Cihaz toz geçirmez ve geçici olarak suya daldırılmaya karşı korumalıdır. Cihaz, belirtilen sınırların üzerinde mekanik ve/veya termal yüklere maruz bırakılmamalıdır.
- Cihazı monte ederken düz ve dik bir montaj yüzeyi kullanın. Konnektörler ve kablolar ön taraftan takılmalıdır. Cihazı, DIN EN ISO 1207-M6 x 16-8.8 standardına uygun dört vida, örneğin oluklu silindir başlı vidalar kullanarak sabitleyin.

NOT: Montaj yeri gereksinimi
Havanın serbestçe dolaşmasını sağlamak için soğutucu kapatılmamalıdır. Muhafazadan en az 10 cm ayrılması tavsiye edilir.

1.2 Bağlantı talimatları

- Kademeli PoE anahtarlarını bağlamak için XF1 portunu kullanın.

NOT: Güç kaynağı gereksinimi
IEEE 802.3af/802.3at/802.3bt uyarınca izolasyon gereklilikleri: Harici güç kaynağının 24 V çıkışı ile dışarıdan erişilebilen tüm harici kablolar arasındaki yalıtım gücü 1 dakika boyunca 2250 V DC olmalıdır.
Cihaz yedek bir güç güç kaynağına bağlandığında (iki ayrı güç kaynağı), her ikisi de yukarıda belirtilen gereksinimlere uygun olmalıdır.
Kullanılan ekranlı kablolarda veri kabloları ile ekran arasındaki elektrik şiddeti de belirtilmelidir.
Cihaz, EN/IEC 62368-1 ve VDE 62368-1 uyarınca ES1 sınıfı bir elektrik enerjisi kaynağından gelen emniyetli ekstra düşük gerilim (SELV/PELV) ile işletilmek üzere özel olarak tasarlanmıştır.
Cihazı yalnızca EN/IEC 62368-1 uyarınca ES1 sınıfı koşullarını karşılayan enerji kaynaklarına bağlayın.

Cihaz, IEEE 802.3af/802.3at/802.3bt - EN/IEC 62368-1 standartlarına uygun olarak bağlanacak her elektrikli cihaz (PD) için sınırlı bir besleme sağlar.

NOT: İşlevsel topraklama gereksinimi
Cihazı tabanıyla birlikte iletken bir yüzeye monte ediyorken, FE bağlantısı tespit vidası aracılığıyla yapılır. Cihazı tabanıyla birlikte iletken bir yüzeye monte ediyorken, FE bağlantısı bir kablo pabucu üzerinden bir tespit vidası aracılığıyla yapılır.
Fonksiyonel topraklama için en az 2,5 mm²kesite sahip bir kablo kullanılmalıdır.

NOT: Elektro-statik deşarj
Bu cihazda elektrostatik deşarj hasar yapabileceği veya tahrip edebileceği bileşenler mevcuttur. Cihazlar üzerinde çalışma yaparken elektrostatik deşarj (ESD) karşı EN 61340-5-1 ve EN 61340-5-2'ye göre önlemler alınması gerekir.

Português

Switch Ethernet industrial

1 Indicações de segurança

Instruções e orientações de montagem, colocação em funcionamento e operação disponíveis no manual do usuário que se encontra na área de download em phoenixcontact.net/product/<Código de seu dispositivo>

1.1 Instruções de montagem

- A instalação, colocação em funcionamento e manutenção do produto somente podem ser efetuadas por pessoal técnico qualificado, autorizado pelo operador da instalação. Eletricista especializado é considerado aquele que, com base em sua qualificação técnica, conhecimento e experiência, bem como conhecimento das normas em vigor, é capaz de avaliar as tarefas a ele delegadas e identificar os possíveis perigos. O pessoal técnico deve ter lido e compreendido esta documentação e seguir as respectivas orientações. Observe as normas nacionais em vigor em seu país com relação ao funcionamento, teste funcional, reparo e manutenção de equipamentos eletrônicos.
- Este é um equipamento da classe A. Este equipamento pode provocar interferências funcionais em residências; neste caso, pode-se solicitar à entidade operadora que adote medidas correspondentes.
- Não é permitido abrir nem fazer alterações no dispositivo. Não repare o dispositivo por conta própria, substitua-o por outro dispositivo equivalente. Os reparos somente podem ser efetuados pelo fabricante. O fabricante não se responsabiliza por danos ocorridos pela violação destas instruções.
- O grau de proteção IP66/68 do dispositivo está previsto para um ambiente com poeira e umidade. O dispositivo é à prova de poeira e está protegido contra imersão temporária. Não exponha o dispositivo a nenhuma carga mecânica e/ou térmica que exceda os limites descritos.
- Use uma superfície de montagem plana e vertical para montar o dispositivo. Os plugues e cabos têm que ser inseridos pela frente. Fixe o dispositivo com quatro parafusos, por exemplo, com um parafuso de cabeça cilíndrica com ranhura, de acordo com a norma DIN EN ISO 1207-M6 x 16-8.8.

IMPORTANTE: Requisitos para o local de montagem
O dissipador de calor não pode ser coberto, garantindo que o ar possa circular livremente. A distância recomendada ao redor da caixa é de, no mínimo, 10 cm.

1.2 Instruções de conexão

- Use a porta XF1 para a conexão de switches PoE em cascata.

IMPORTANTE: Requisitos para a alimentação de tensão
Requisitos de isolamento conforme IEEE 802.3af/802.3at/802.3bt: a resistência de isolamento entre a saída de 24 V da fonte de alimentação externa e todos os condutores externos acessíveis a partir do exterior tem que ser de 2250 V DC durante 1 min.
Se o participante for conectado a uma alimentação de tensão redundante (duas alimentações de tensão separadas), ambas devem satisfazer os requisitos especificados.
Os cabos blindados utilizados devem dispor também da chamada rigidez dielétrica entre a linha de dados e a malha de blindagem.
O dispositivo foi concebido exclusivamente para a operação com tensão extra baixa de segurança (SELV/PELV) de uma fonte de energia elétrica da classe ES1 de acordo com EN/IEC 62368-1 e VDE 62368-1.
Somente conecte o dispositivo a fontes de energia que atendam às condições da classe ES1, de acordo com a norma EN/IEC 62368-1.

O dispositivo representa uma fonte de corrente com potência limitada conforme IEEE 802.3af/802.3at/802.3bt de acordo com as especificações da EN/IEC 62368-1 para cada Powered Device (PD) a ser conectado.

IMPORTANTE: Requisitos para a terra funcional
Em caso de montagem do dispositivo ao piso sobre uma superfície condutora, a conexão à terra funcional é realizada por meio do parafuso de fixação. Em caso de montagem do dispositivo ao piso sobre uma superfície não condutora, a conexão à terra funcional é realizada por meio do parafuso de fixação com um terminal de cabo.
O aterramento funcional tem que ser realizado usando um condutor de pelo menos 2,5 mm².

IMPORTANTE: Descarga eletrostática
Os dispositivos contêm componentes que podem ser danificados ou destruídos por uma descarga eletrostática. Observe no manuseio dos dispositivos as medidas necessárias de segurança contra descarga eletrostática (ESD) conforme EN 61340-5-1 e EN 61340-5-2.

Phoenix Contact GmbH & Co. KG
Flachsmarktstraße 8, 32825 Blomberg, Germany
info@phoenixcontact.com, Phone +49 5235 3-00
phoenixcontact.com
MNR 1569136 - 00 2024-11-25

PT	Instruções de instalação para o eletricista especializado
TR	Kalifiye elektrik personeli için montaj talimatları
RU	Инструкция по установке для электротехнического специалиста
PL	Instrukcja montażu dla osoby wykwalifikowanej w zakresie elektrotechniki
ZH	电气技术人员安装注意事项

FL SWITCH 1701 7POE **1119230**

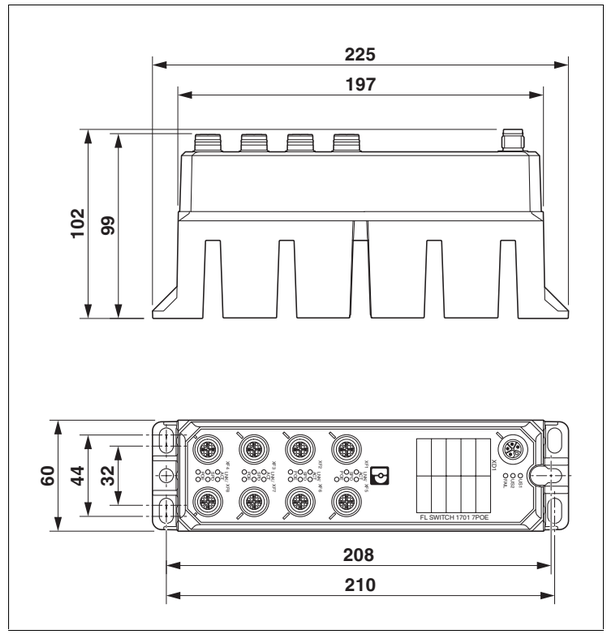

产品	Artykuł	Артикул	Ürün	Artigo		
Unmanaged PoE Switches 1000，1 M12 端口 10/100/1000 Mbps 10/100/1000 Mbps，保护等级 : IP65/IP66/IP67，PROFINET Conformance-Class A，扩展的温度范围，环境温度 （工作）-40 °C ... 50 °C (注意降低值)，电源电压范围 18.7 V DC ... 30.5 V DC，最大电流消耗 10 A (最大，额定负载)	Unmanaged PoE Switches 1000, 1 Porty M12 10/100/1000 Mb/s 10/100/1000 Mb/s, stopień ochrony: IP65/IP66/IP67, PROFINET Conformance-Class A, Rozszerzony zakres temperatur, Temperatura otoczenia (praca) -40 °C ... 50 °C (Przestrzegać krzywej zmniejszania obciążalności), Zakres napięcia zasilania 18,7 V DC ... 30,5 V DC, Maks. pobór prądu 10 A (maks. przy obciążeniu znamionowym)	Unmanaged PoE Switches 1000, 1 Порты M12 10/100/1000 Мбит/с 10/100/1000 Мбит/с, степень защиты: IP65/IP66/IP67, PROFINET Conformance-Class A, Расширенный диапазон температуры, Температура окружающей среды (при экспл.) -40 °C ... 50 °C (Соблюдайте кривые), Диапазон напряжения питания 18,7 V DC ... 30,5 V DC, Потребление тока макс. 10 A (максимальная при номинальной нагрузке)	Unmanaged PoE Switches 1000, 1 M12 portlar 10/100/1000 MBit/s 10/100/1000 MBit/s, koruma sınıfı: IP65/IP66/IP67, PROFINET Conformance-Class A, Geniş sıcaklık aralığı, Ortam sıcaklığı (çalışma) -40 °C ... 50 °C (Zayıflamayı dikkate alın), Besleme gerilim aralığı 18,7 V DC ... 30,5 V DC, Akım tüketimi, maks. 10 A (Maksimum, nominal yük)	Unmanaged PoE Switches 1000, 1 Portas M12 10/100/1000 MBit/s 10/100/1000 MBit/s, grau de proteção: IP65/IP66/IP67, PROFINET Conformance-Class A, Faixa de temperatura ampliada, Temperatura ambiente (funcionamento) -40 °C ... 50 °C (Observar derating), Faixa de tensão de alimentação 18,7 V DC ... 30,5 V DC, Consumo máx. de corrente 10 A (Carga nominal máximo)	FL SWITCH 1701 7POE	1119230

© Phoenix Contact 2024