AXOR

AXOR Starck
Elektronik-Waschtischmischer mit Temperaturvoreinstellung Batteriebetrieb
Oberfläche: **Polished Brass** Artikelnummer: **10106930**

Merkmale

- ComfortZone 90
- Ausladung: 103 mm
- Strahlart: Normalstrahl
- maximale Durchflussmenge bei 3 bar: 5 l/min
- Temperatur voreinstellbar
- für Durchlauferhitzer geeignet
- Infrarot Näherungselektronik
- automatische Umgebungsanpassung der Infrarotsensorik
- Reichweite der Infrarotsensorik einstellbar (2 Einstellungen)
- Batteriebetrieb 6 V (Lithium Batterie, Lebensdauer ca. 2 Jahre, Batterie im Lieferumfang enthalten)
- Hygienespülung aktivierbar (automatischer Wasserlauf)
- Frequenz Hygienespülung: 24 h
- Spülzeit Hygienespülung: 10 s
- Dauerspülung aktivierbar (einmaliger Wasserlauf für 180 Sekunden, geeignet zur thermischen Desinfektion)
- Reinigungsfunktion: manueller Wasserstop zur Beckenreinigung
- Anschlussart: G ⅜ Anschlussschläuche
- Schmutzfangsiebe in den Anschlussschläuchen

Technologie

Quick Clean
AirPower
EcoSmart
Comfort Zone
Sensor Activation

AXOR

AXOR Starck
Elektronik-Waschtischmischer mit Temperaturvoreinstellung Batteriebetrieb
Oberfläche: **Polished Brass** Artikelnummer: **10106930**

Produktabbildung

Maßzeichnung

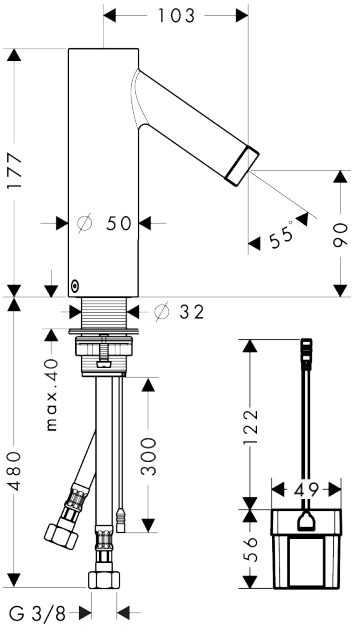

Durchflussdiagramm

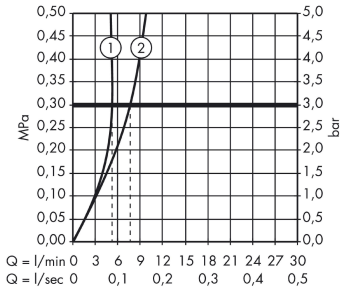

① Mit Durchflussbegrenzer
② Ohne Durchflussbegrenzer