SIEMENS

Gebrauchsanweisung
Instructions for Use
Mode d'emploi
Gebruiksaanwijzing
Instruzioni sull'uso
Instrucciones de uso
Instruções de uso
Instruktionshäfte
Bruksanvisning

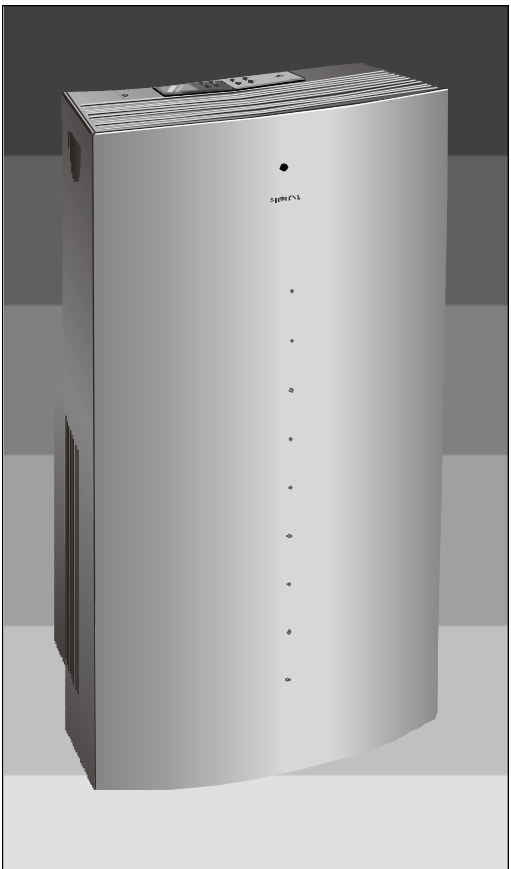

S1 RKM 10014

Siemens-Electrogeräte GmbH
Carl-Wery-Str. 34
D 81739 München
Germany

Inhaltsverzeichnis

Wichtige Hinweise

Entsorgung der Verpackung....4

Entsorgung Ihres alten Gerätes 4

Vor der Inbetriebnahme Ihres Gerätes....4

Vorstellung Ihres neuen Gerätes

Gerätebeschreibung....5

Fernbedienung 7

Betriebsbedingungen

Betriebsbedingungen....8

Transport des Gerätes....8

Inbetriebnahme

Allgemeines zur Fernbedienung....9

Kühlen 10

Möglichkeiten der Warmluftabführung....12

Entfeuchten 14

Luftreinigung....15

Ionisator....16

Einstellen der Uhrzeit/Programmierung des Timers

Einstellen der Uhrzeit....17

Programmierung des Timers....17

Ausschalten des Timers....18

Pflege und Wartung

Reinigung 19

Vor der Inbetriebnahme zu Saisonbeginn....19

Kundendienst....20

Garantiebedingungen 20

Überlegungen, die Ihnen einen Anruf beim Kundendienst ersparen können 22

Technische Daten 24

Wichtige Hinweise

Entsorgung der Verpackung

- ❏ Bitte entsorgen Sie die Verpackung umweltfreundlich.
- ❏ Unsere Produkte werden für den Versand sorgfältig in umweltfreundliche Materialien verpackt. Die Verpackungsmaterialien können recyclet werden.
- ❏ Mit der Wiederverwendung von Verpackungsmaterialien leisten Sie einen Beitrag zur Abfallverminderung und zur Einsparung von wertvollen Rohstoffen.
- ❏ In Deutschland können Sie die Verpackung auf jeden Fall an dem Ort abgeben, an dem Sie das Gerät gekauft haben. Ihr Händler übernimmt für Sie die weitere Entsorgung.

Entsorgung Ihres alten Gerätes

- ❏ Ziehen Sie den Netzstecker aus der Steckdose und schneiden Sie das Netzkabel ab.
- ❏ Die Geräte enthalten Kältemittel, die gemäß den geltenden gesetzlichen Bestimmungen entsorgt werden müssen.
- ❏ Werfen Sie das Gerät nicht einfach weg, sondern geben Sie es ab. Für eine eventuelle Abholung setzen Sie sich mit Ihrer Gemeinde- oder Stadtverwaltung oder anderen zuständigen Stellen in Verbindung.

Vor der Inbetriebnahme Ihres Gerätes

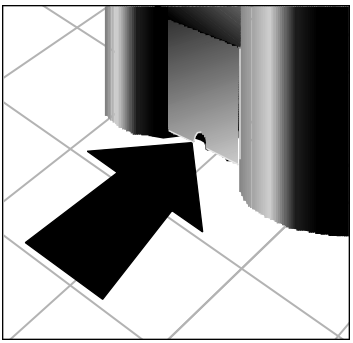

- ❏ Lesen Sie die Bedienungsanleitung aufmerksam durch, bevor Sie das Gerät zum ersten Mal benutzen. Die Anleitung enthält nicht nur wichtige Informationen für den Gebrauch, sondern auch wichtige Hinweise für Ihre persönliche Sicherheit und die Instandhaltung des Geräts.
- ❏ Heben Sie die Bedienungsanleitung auf. Sie könnte für einen anderen Anwender nützlich sein.
- ❏ Schalten Sie kein beschädigtes Gerät ein.Im Fehlerfall das Gerät vom Netz trennen.
- ❏ Aufstellung und Anschluss Ihres Geräts müssen gemäß den Montageanweisungen und den geltenden Bestimmungen durchgeführt werden. Die Nichtbeachtung dieser Anleitung kann zu einem Verlust der Garantieansprüche führen.
- ❏ Unsere Geräte erfüllen die gültigen Sicherheitsnormen. Reparaturen dürfen nur von kompetenten, sachverständigen Technikern ausgeführt werden, denn Ihre Sicherheit steht auf dem Spiel.
- ❏ Vergewissern Sie sich, dass die Wasserablauf-Stöpsel richtig sitzen, da sich diese beim Transport gelöst haben könnten.

Vorstellung Ihres neuen Gerätes

Gerätebeschreibung

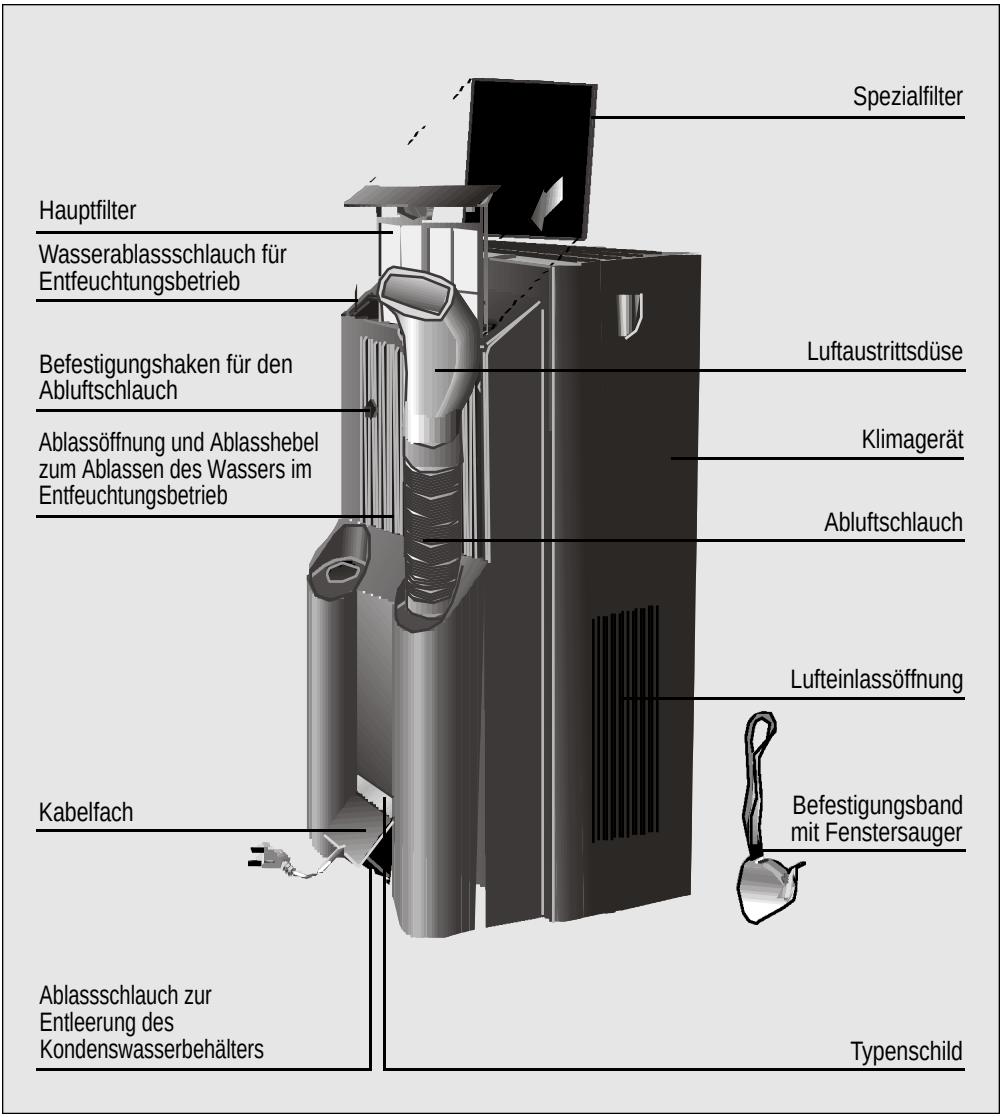

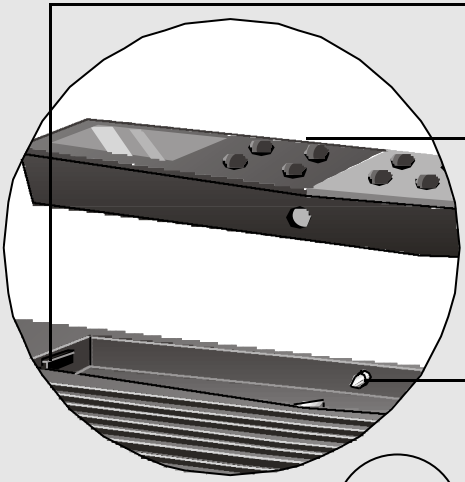

POWER-Schalter(An-Aus)
für Notbetrieb

Fernbedienung

Kontaktstellen zwischen
Fernbedienung und Basis

Signallampe:

- Grünes Licht: EIN
- Blinkendes grünes Licht: Verlust der Uhrzeit / Umgebungstemperatur unter 18°C im Entfeuchtungsmodus
- Blinkendes rotes Licht: Kondenswasserbehälter voll
- Grünes und rotes Licht, abwechselnd: Störungs-Anzeige
- Rotes Licht Filter wechseln

Infrarot-Sensor der
Fernbedienung

Batterien für die
Fernbedienung

Fernbedienung

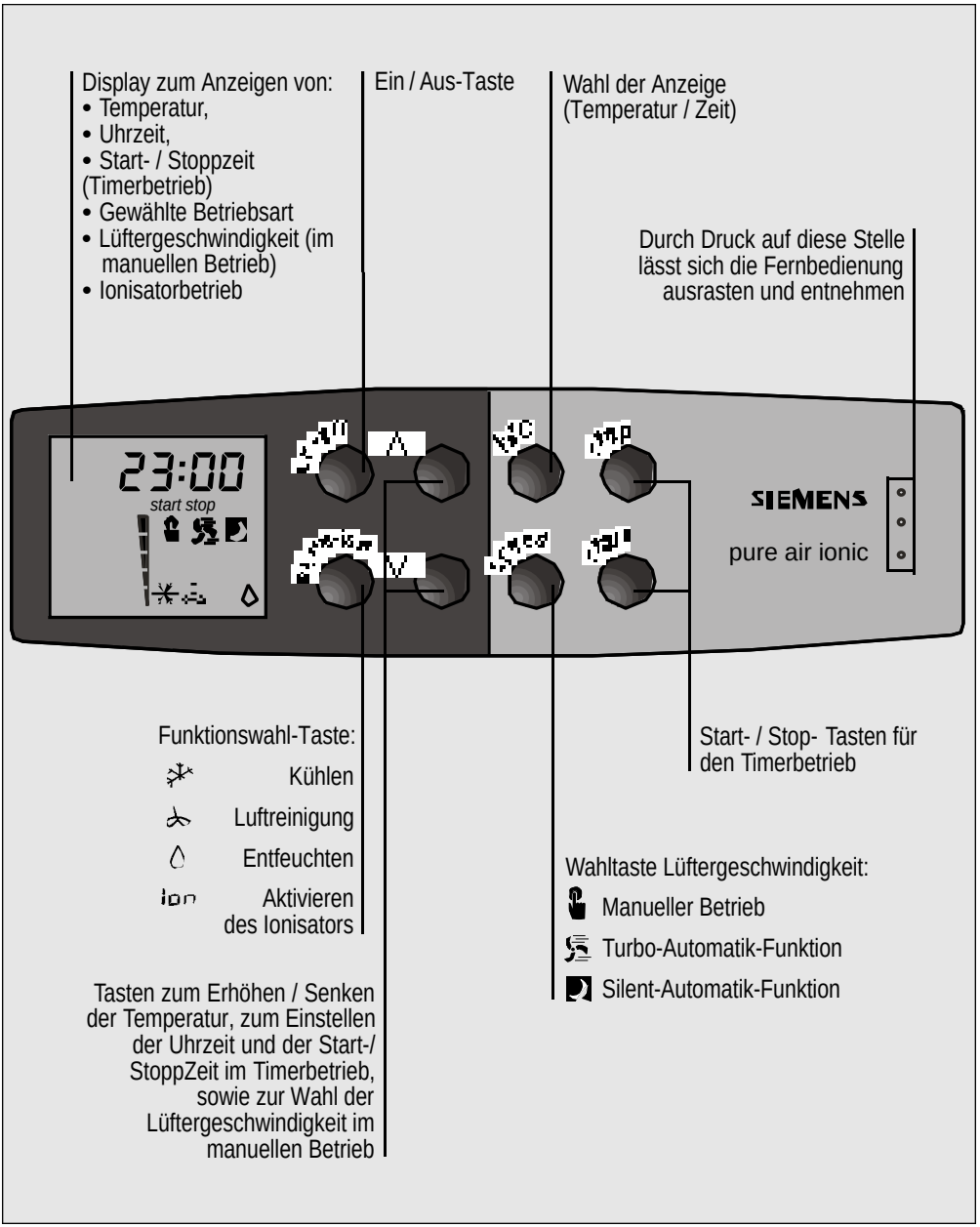

Betriebsbedingungen

Betriebsbedingungen

❏ Dieses Klimagerät ist für einen Anschluß an ein Stromnetz mit 220/240 V und 50 Hz ausgelegt. Die Netzsteckdose muß geerdet sein.

❏ Absicherung durch **10 A** träge.

❏ Eventuell verwendete Verlängerungskabel müssen geerdet sein.Der Kabel- Querschnitt muss mindestens 1,5 mm^2 pro Anschluß betragen. Maximale Gesamtlänge 25 m.

❏ An der Rückseite des Gerätes ist ein Fach für das Netzkabel vorgesehen.

❏ Vermeiden Sie Eintritt von Wasser in das Gerät.

❏ Die Luftein- und -auslassöffnungen dürfen nicht abgedeckt werden.

Bei Beschädigung des Netzkabels ist dieses gegen ein neues Kabel mit ähnlichen Eigenschaften auszutauschen. Wenden Sie sich dazu an den Hersteller oder den Kundendienst oder anderes fachkundiges Personal.

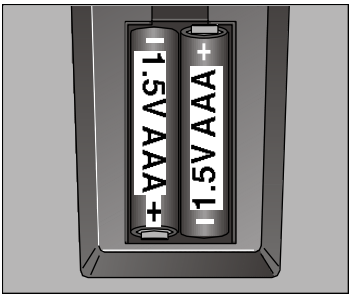

Einsetzen der Batterien in die Fernbedienung:

❏ Entfernen Sie die Abdeckung der Rückseite.

❏ Setzen Sie die der Anlage mitgelieferten 2 Batterien AAA (1,5 Volt) ein.

❏ Setzen Sie die Abdeckung wieder auf. Auf dem Display wird 12 Uhr blinkend angezeit.

Achtung!

Wird das Klimagerät aus- und sofort wieder eingeschaltet, so verzögert sich der Wiederanlauf des Kompressors um ca. 3 Minuten. Diese Zeit ist nötig, um den korrekten Betrieb des Gerätes zu gewährleisten.

Transport des Gerätes

Vor dem Transport ist das Wasser aus dem Kondensatbehälter abzulassen, bevor das Gerät geneigt oder gekippt wird. Das Ablassen erfolgt über den Wasserablassschlauch, der an der Geräteunterseite angeschlossen ist.

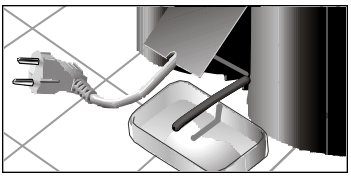

Achtung!

Bitte transportieren Sie das Gerät vorsichtig, um die an der Bodenplatte angebrachte Ablassöffnung für das Kondenswasser nicht zu beschädigen.

Inbetriebnahme

Allgemeines zur Fernbedienung

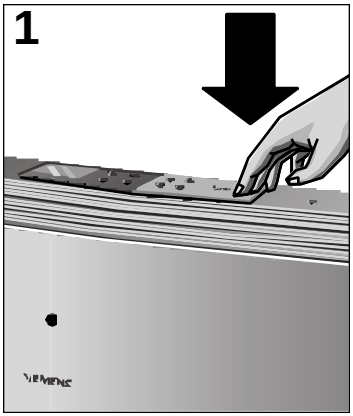

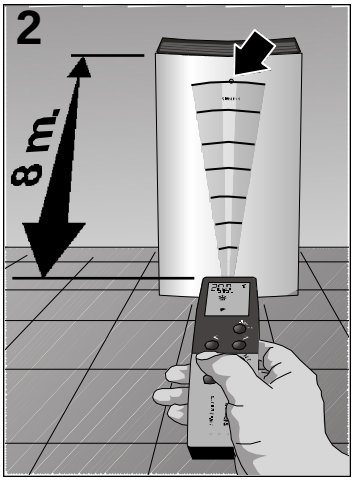

- ❑ Sie können die Bedienart wählen. Entweder Sie bedienen das Gerät bei eingelegter Fernbedienung (**Bild 1**) oder Sie entnehmen die Fernbedienung und können es so bis zu einem Abstand von 8 Metern bedienen (**Bild 2**).
- ❑ Bei jeder dieser Optionen erscheinen die Display-Symbole so, dass sie bei jeder Stellung ein geeignetes Ablesen erlauben. **Bild 3** und **4**.
- ❑ Zum Entnehmen der Fembedienung aus dem Gerät, drücken Sie fest auf die mit drei Punkten markierte Stelle auf der rechten Seite der Fembedienung (**Bild 1**).
- ❑ Bei der Benützung der Fernbedienung gibt das Gerät akustische Signale ab, die den Erhalt, des an der Fernbedienung gewählten Befehls, bestätigen. Gleichzeitig erscheint auf dem Display das Symbol. 🔓.
- ❑ Das Display ist mit einem Beleuchtungssystem ausgetattet, welches sogar bei eingechränkten Sichtverhältnissen im Raum, die eingestellten Optionen erkennen lässt. Wenn Sie mit eingelegter Fernbedienung bedienen, leuchtet die Anzeige während 1 Minute, von der letzten Tastenbedienung an gerechnet. Mit der losen, freihändigen Fernbedienung wird diese Zeit auf 3 Sekunden beschränkt, um Batterien zu sparen.

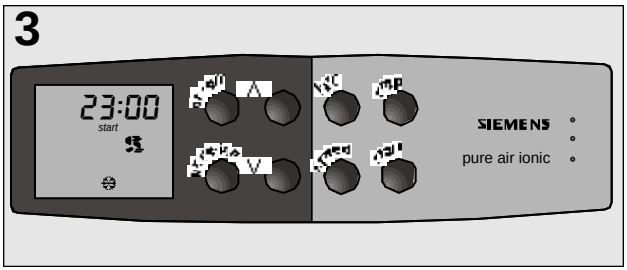

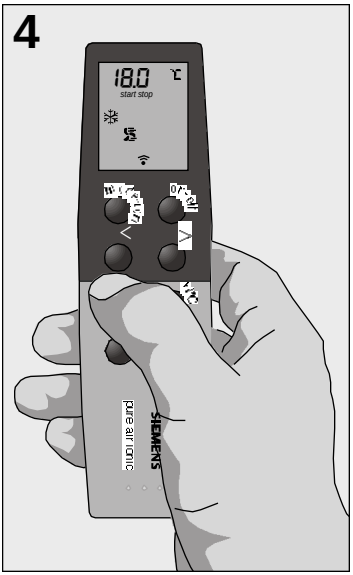

❏ Wenn die Batterien der Fernbedienung leer sind, können Sie das Klimagerät weiterhin mit in der Basis eingesetzter Fembedienung bedienen.

Vorsicht!

Achten Sie darauf, dass die Fernbedienung richtig auf der Basis sitzt, und zwar mit dem Display auf der linken Seite.

Richten Sie die Fernbedienung auf das Gerät, damit das Signal richtig empfangen werden kann.

❏ Sollte die Fernbedienung verloren gehen, können Sie das Gerät durch Betätigung des "**POWER**"-Schalters, der sich in der Aussparung für die Fernbedienung befindet, ein- und ausschalten, und somit manuell bedienen (siehe Gerätebeschreibung). Falls Sie diesen betätigen, arbeitet das Gerät bei einer Kühltemperatureinstellung von maximal 20 °C.

Kühlen

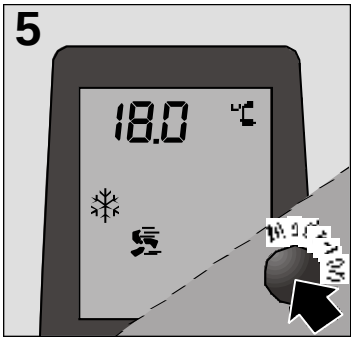

❏ Netzstecker einstecken.

❏ Abluftschlauch zur Warmluftabführung nach außen führen (siehe Kapitel "Möglichkeiten der Warmluftabfuhr").

❏ Ablasshebel auf der Geräterückseite auf das Symbol "Kühlen" ✻ stellen.

❏ Gerät mit der Ein-/Aus-Taste (on-off) einschalten.

❏ An der Funktionswahl-Taste (mode) "Kühlbetrieb" ✻ einstellen.

❏ An der Wahltaste Lüftergeschwindigkeit (speed) die gewünschte Betriebsart wählen. Die Einstellung der Lüftergeschwindigkeit erfolgt immer in der folgenden Reihenfolge:

➔ ➔ ➔ ➔

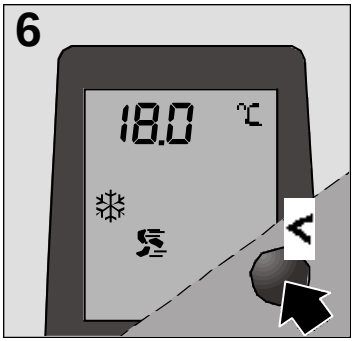

"Manuell" : die Lüftergeschwindigkeit kann mit den **<** und **>** Tasten manuell in fünf Stufen gewählt werden. Die gewählte Geschwindigkeit wird durch den Schwellpfeil im LCD-Display angezeigt. Je nach gewählter Lüftergeschwindigkeit variiert der Luftdurchsatz zwischen 125 m³/h (Stufe 1) und 295 m³/h (Stufe 5). Zur Änderung der Temperatur, drücken Sie die Taste "h/°C" ein Mal. Die Temperatur blinkt und kann während fünf Sekunden mit den **<** und **>** Tasten eingestellt werden.

"Turbo" : in der Turbo-Einstellung erfolgt die Regelung der Temperatur automatisch. Das Gerät startet mit 100%-iger Leistung und passt diese, je nach räumlichen Gegebenheiten, stufenlos an. Im "Turbo"-Betrieb arbeitet das Klimagerät, je nach den räumlichen Gegebenheiten, zwischen 100% und 50% Leistung.

"Silent" : in der Silent-Einstellung erfolgt die Regelung der Temperatur automatisch. Das Gerät startet mit 50%-iger Leistung und passt diese, je nach räumlichen Gegebenheiten, stufenlos an. Im "Silent"-Betrieb arbeitet das Klimagerät, je nach den räumlichen Gegebenheiten, zwischen 2.350 W und 1.950 W Leistung und arbeitet in dieser Betriebsart besonders leise.

- ❏ Das Gerät kühlt die Raumluft und entfeuchtet sie gleichzeitig - und schafft so ein angenehmes Raumklima.
- ❏ Schaltet das Gerät aufgrund der Thermostatsteuerung ab, läuft es automatisch wieder an, sobald die Raumtemperatur um ca. 2°C ansteigt.
- ❏ Das entstehende Kondenswasser verdampft während des Betriebs automatisch und wird zusammen mit der Abluft über den Abluftschlauch nach außen abgeführt. Bei übermäßiger Luftfeuchte sammelt sich das Kondenswasser in einem Behälter im Inneren des Gerätes. Bei Erreichen eines bestimmten Pegels schaltet sich das Gerät ab und die Anzeigelampe signalisiert mit blinkendem roten Licht, dass der Kondenswasserbehälter geleert werden muss.

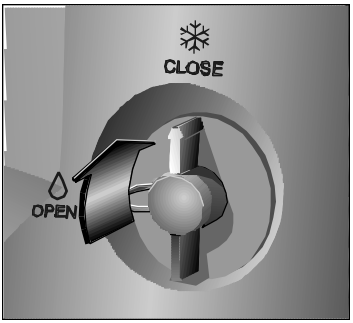

❏ Das Ablassen des Wassers erfolgt über den Ablaufschlauch, der im unteren Teil der Gerätehinterseite angeschlossen ist.

❏ Oder entleeren Sie den Behälter über die eingebaute Pumpe wie im Entfeuchtungsmodus. Schalten Sie hierzu zuerst das Gerät aus und warten Sie 10 Minuten, um die eine Stabilisierung des Kältekreislaufs zu ermöglichen. Danach folgen Sie den Anweisungen im Kapitel "Entfeuchten". Das Entleeren des Kondensatbehälters über die eingebaute Kondensatpumpe dauert circa eine Minute.

Möglichkeiten der Warmluftabführung

Mobile Installation

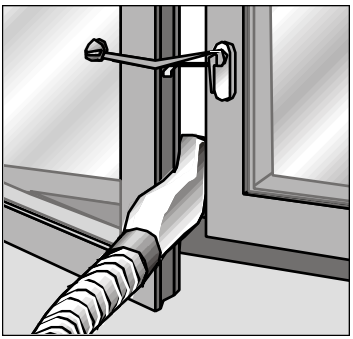

❏ Luftaustrittsdüse an den Abluftschlauch anschließen.

❏ Öffnen Sie das Fenster leicht und legen Sie die Luftaustrittsdüse zwischen Fensterleiste und Fensterrahmen. Wenn das Fenster aus zwei Flügeln besteht, legen Sie die Luftaustrittsdüse zwischen den rechten und den linken Fensterflügel.

❏ Fenster soweit wie möglich schließen und mit dem Befestigungsband und Fenstersauger fixieren.

Festinstallation

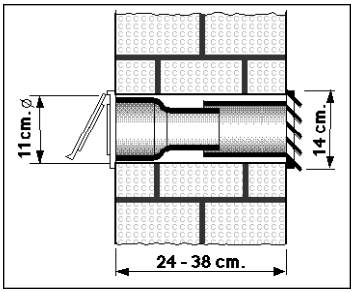

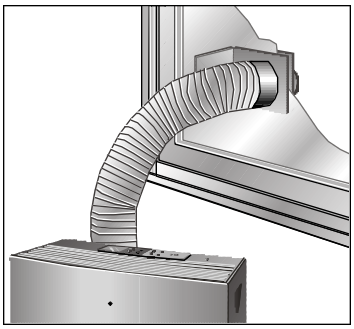

Für die feste Installation benötigen Sie das Sonderzubehör "Fenster-/ Wanddurchführung". Es ist unter der Bestellnummer **S1 RKZ 06009** im Fachhandel erhältlich.

❏ Für die Warmluftabführung durch die Wand müssen Sie ein entsprechendes Loch bohren.

❏ Die Luftaustrittsdüse abziehen und den Abluftschlauch an das Zubehörteil anschließen.

❏ Im Fall einer Fensterinstallation kommt nur das durchsichtige Endstück des Zubehörsets zur Anwendung. Zur Montage muß in das Fensterglas eine runde Öffnung mit 10,5 cm Durchmesser geschnitten werden.

Hinweise:

- Den Abluftschlauch so kurz wie möglich halten (max. 140 cm).
- Die Mindesthöhe zwischen Boden und Schlauchende muss mindestens 70 cm betragen.
- Bei der Verlegung des Schlauches auf einen weiten Kurvenradius achten.

Andernfalls wird die Warmluftabführung gestört, was zu einer Verminderung der Kühlleistung führen kann.

Entfeuchten

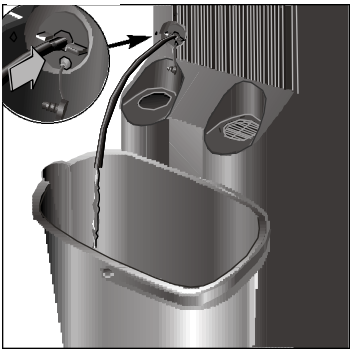

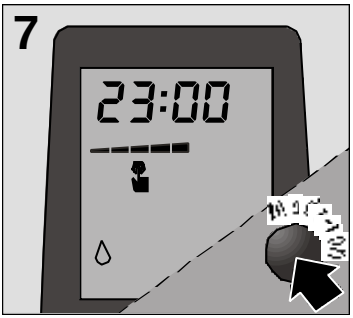

Im Entfeuchtungsbetrieb entzieht das Gerät der Umgebungsluft Feuchtigkeit. Es erfolgt jedoch keine Temperaturregelung.

- ❏ Ablasshebel zur Entleerung des geräteinternen Behälters um 90° nach links drehen.
- ❏ Verschlussstopfen abziehen und Wasserablassschlauch aufstecken.
- ❏ Mit geeigneten Behälter abfließendes Kondenswasser auffangen.
- ❏ Den Abluftschlauch in Parkstellung bringen.
- ❏ An der Funktionswahl-Taste (mode) den "Entfeuchtungsbetrieb" ⌓ wählen. **Bild 7**.
- ❏ Die Entfeuchtung funktioniert nur im manuellen Betrieb. Die automatischen Betriebsarten "Turbo" und "Silent" sind im Entfeuchtungsbetrieb ohne Funktion.
- ❏ Mit den **<** und **>** Tasten die gewünschte Entfeuchtungsgeschwindigkeit einstellen. Diese wird durch den Schwellpfeil im LCD-Display angezeigt.
- ❏ Je nach Umgebungsbedingungen und gewählter Lüftergeschwindigkeit können der Raumluft bis zu 30 Liter Wasser in 24 Stunden entzogen werden.

Achtung!

Beim Umschalten auf Klimatisieren den Verschlussstopfen auf die Ablassöffnung zur Entleerung des geräteinternen Behälters stecken und den Hahn um 90° nach rechts drehen. Andernfalls entweicht hier während des Klimatisierens Kondenswasser.

Falls in diesem Betriebsmodus die Leuchtanzeige grün blinkt, befindet sich die Umgebungstemperatur unter 18°C und das Gerät schaltet sich ab. Denken Sie daran, dass dies die unterste Betriebsgrenze für den Entfeuchtungsbetrieb ist.

Luftreinigung

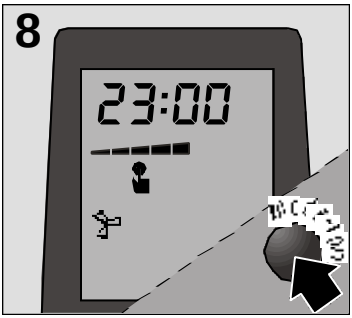

Das Gerät beinhaltet einen Hauptfilter, in den ein Spezialfilter eingesetzt ist. Sie wirken gegen Gerüche und Rauch, Blütenstaub, Bakterien und Staub. Im Luftreinigungsbetrieb erfolgt keine Temperaturregelung.

❏ Zur ausschließlichen Luftreinigung Abluftschlauch in der Parkstellung fixieren.

❏ An der Funktionswahl-Taste (mode) den "Luftreinigungsbetrieb" wählen. **Bild 8**.

❏ Die Luftreinigung funktioniert nur im manuellen Betrieb. Die automatischen Betriebsarten "Turbo" und "Silent" sind im Luftreinigungsbetrieb ohne Funktion.

❏ Mit den **<** und **>** Tasten die gewünschte Lüftergeschwindigkeit einstellen. Die jeweils gewählte Lüftergeschwindigkeit wird durch den Schwellpfeil im LCD-Display angezeigt. Je nach gewählter Lüftergeschwindigkeit variiert der Luftdurchsatz zwischen 125 m^3/h (Stufe 1) und 295 m^3/h (Stufe 5).

❏ Das Gerät ist mit einer Filterwechselanzeige ausgestattet, die nach 300 Betriebsstunden aufleuchtet. Sobald die Filterwechselanzeige aufleuchtet, muss der Spezialfilter gewechselt werden. Der Spezialfilter kann unter der Bezeichnung **S1 RKZ 09013** im Fachhandel bezogen werden. Zum Zurücksetzen der Filterwechselanzeige den "POWER-Schalter (An/Aus) für Notbetrieb" während zwei Sekunden gedrückt halten.

Hinweis!

Der Luftreinigungsbetrieb funktioniert nur in der manuellen Betriebsart. Die automatischen Betriebsarten "Turbo" und "Silent" sind im Luftreinigungsbetrieb ohne Funktion.

Wir empfehlen, den Spezialfilter in jeder Betriebsart (Kühlen, Entfeuchten, Luftreinigung) eingelegt zu lassen, damit immer die bestmögliche Luftreinigung erzielt wird.

Ionisator

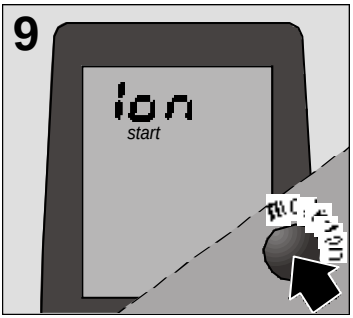

Ihr Klimagerät ist mit einem zuschaltbaren Ionisator ausgestattet. Dieser reichert die Luft mit negativen Ionen an. Negative Ionen wirken sich positiv auf das Wohlbefinden aus.

Die ionisierte Luft ist frisch und rein, wie nach einen sommerlichen Gewitterregen.

❏ Zur Aktivierung des Ionisators, drücken Sie die "mode-ion"-Taste während zwei Sekunden. Im LCD-Display erscheint das Wort "Ion" und signalisiert, dass der Ionisator eingeschaltet ist. Zusätzlich wird die Aktivierung durch zwei Signaltöne angedeutet.

❏ Zur Deaktivierung des Ionisators, drücken Sie die "mode-ion"-Taste wiederum während zwei Sekunden. Die Anzeige "Ion" im LCD-Display verschwindet. Auch die Deaktivierung wird durch zwei Signaltöne angezeigt.

Der Ionisator kann in allen Funktionsarten, Kühlen, Entfeuchten und Luftreinigung, und in allen Lüftergeschwindigkeiten betrieben werden.

Einstellen der Uhrzeit/Programmierung des Timers

Einstellen der Uhrzeit

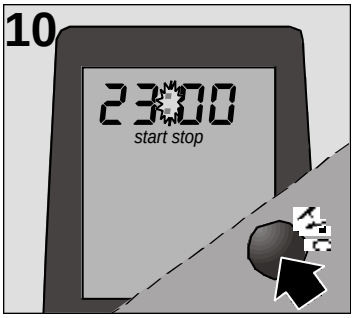

❏ Nach dem Einlegen der Batterien erscheint "12:00" blinkend im Display.

❏ Die Zeit kann mit den Tasten **<** oder **>** in Minutenschritten zurück-oder vorgestellt werden. Wird die **<** oder **>** Taste dauemd gedrückt, so verändert sich die Zeit ununterbrochen. Die Zeit wird so lange blinkend angezeigt, bis irgend eine andere Taste, ausser **<** oder **>** gedrückt wird. Nur dann wird das Signal an das Gerät übermittelt.

❏ Durch Druck auf die Taste "**h/°C**" kann zwischen der Anzeige von Temperatur und Zeit gewechselt werden. Wird die Zeit angezeigt, so kann diese wie oben beschrieben geändert werden.

Achtung!

Wenn das Gerät für mehrere Stunden vom Netz getrennt wird, blinkt die Anzeigenlampe beim Wiedereinschalten grün. Beim Drücken der Taste on – off werden Fernbedienung und Gerät synchronisiert.

Programmierung des Timers

Mit der Timer-Funktion kann die Ein- und/oder Ausschaltzeit des Klimagerätes voreingestellt werden. Die Programmierung kann unabhängig davon erfolgen, ob das Gerät ein- oder ausgeschaltet ist.

Als Betriebsart wird jeweils die zuletzt verwendete, ggf. mit der zuletzt eingestellten Temperatur übernommen.

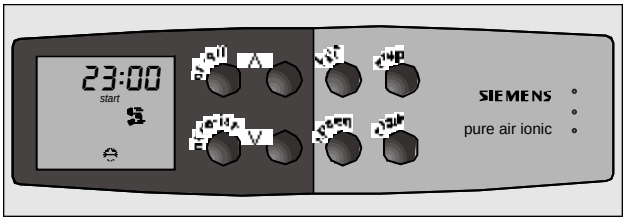

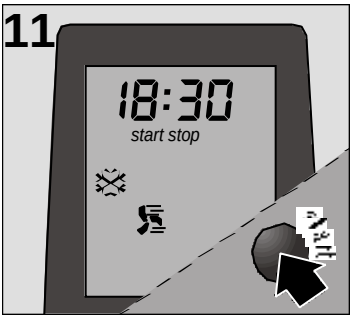

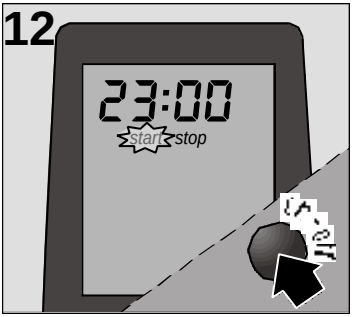

❏ Drücken Sie die **"start"**- oder **"stop"**-Taste. Auf dem Display erscheint die gewählte Option mit dem zuletzt eingestellten Zeituhr-Wert, **Bild 11**.

❏ Sie haben nun 5 Sekunden Zeit, die Ein- oder Ausschaltzeit mit den Tasten **<** oder **>** die Zeit zurück bzw. vorzustellen. Die Einstellung erfolgt in 15-Minuten-Schritten. Die **"start"**- oder **"stop"**-Option blinkt so lange, bis die jeweilige Zeit durch Drücken irgendeiner Taste (ausser **<** oder **>**) bestätigt wird, **Bild 12**.

❏ Die Aktivierung des Timers wird angezeigt durch **"start"** und/oder **"stop"** im Display.

Ausschalten des Timers

❏ Während zwei Sekunden, die Ein-oder Aus-Taste (**start / stop**) drücken. Die gewählte Option (**start / stop**) verschwindet vom Display.

❏ Die programmierten Werte und Betriebsarten werden beibehalten. Diese werden, den eingestellten Uhrzeiten entsprechend, täglich wiederholt, solange sie nicht ausser Betrieb gestellt oder gelöscht werden so wie eben beschrieben.

Pflege und Wartung

Reinigung

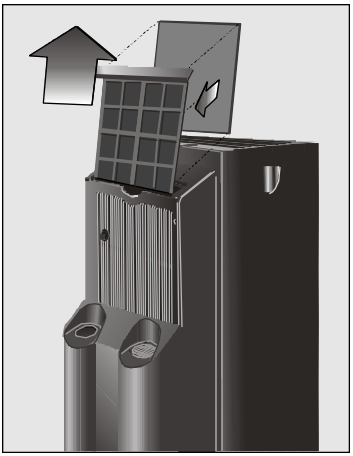

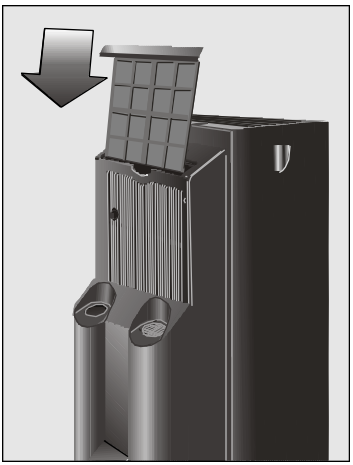

- ❏ Das Gerät ist mit einem Hauptfilter ausgestattet, der nach längerer Betriebsdauer gereinigt werden muß. Unter fließendem Wasser abspülen, trocknen lassen und wieder einbauen.
- ❏ Der Spezialfilter mit der Referenz **S1 RKM 09013**, sollte vierteljährlich, spätestens aber bei Aufleuchten der Filterwechselanzeige getauscht werden, um seine Funktionsfähigkeit und die Funktions-fähigkeit des Klimageräts zu gewährleisten. Ein verschmutzter Filter führt zur Abnahme der Kühlleistung.
- ❏ Der Filter muss, wie im Bild beschrieben, eingebaut werden.
- ❏ Die Gitterroste mit einem Lappen oder Schwamm, lauwarmem Wasser und einem milden Reinigungsmittel säubern.
- ❏ Auf keinen Fall heißes Wasser (mehr als 40°C), Bleichmittel, Reinigungsbenzin, Benzin, Säuren oder Bürsten verwenden, Eintritt von Wasser in das Gerät vermeiden.
- ❏ Reinigen Sie das Gerät nicht mit einem Wasserschlauch.
- ❏ Wenn Sie Ihre Anlage länger als einen Monat nicht benutzen, empfiehlt es sich, die Batterien der Fernbedienung zu entnehmen.

Vor der Inbetriebnahme zu Saisonbeginn

- ❏ Reinigen Sie den Luftfilter, und anschliessend, nötigenfalls die Abdeckung und die Belüftungsschlitze.
- ❏ Reinigen Sie die Ladekontaktstellen für die Fernbedienung, die sich in der Basis befinden, mit einem trockenen Tuch.

Kundendienst

Kundendienst

Wenn auch bei genauer Beachtung der Bedienungsanweisung sowie des Kapitels "Was tun, wenn...." das Gerät nicht funktioniert, den Kundendienst verständigen.

Wenn Sie sich an eine unserer Kundendienststellen wenden, geben Sie bitte den Gerätetyp (E-Nr) und die Seriennummer an, die Sie auf dem Typenschild Ihres Gerätes finden.

Garantiebedingungen

Garantiebedingungen

Die nachstehenden Bedingungen, die Voraussetzungen und Umfang unserer Garantieleistung umschreiben, lassen die Gewährleistungsverpflichtungen des Verkäufers aus dem Kaufvertrag mit dem Endabnehmer unberührt.

Für dieses Gerät leisten wir Garantie gemäß nachstehenden Bedingungen:

1. Wir beheben unentgeltlich nach Maßgabe der folgenden Bedingungen (Nr. 2 - 6) Mängel am Gerät, die nachweislich auf einem Material- und/ oder Herstellungsfehler beruhen wenn sie uns unverzüglich nach Feststellung und innerhalb von 24 Monaten - bei gewerblichem Gebrauch oder gleichzusetzender Beanspruchung innerhalb von 12 Monaten – nach Lieferung an den Erstendabnehmer gemeldet werden. Zeigt sich der Mangel innerhalb von 6 Monaten ab Lieferung, wird vermutet, dass es sich um einen Material- oder Herstellungsfehler handelt.

2. Die Garantie erstreckt sich nicht auf leicht zerbrechliche Teile wie z.B. Glas oder Kunststoff bzw. Glühlampen.

Eine Garantiepflicht wird nicht ausgelöst durch geringfügige Abweichungen von der Soll-Beschaffenheit, die für Wert und Gebrauchstauglichkeit des Gerätes unerheblich sind, oder durch Schäden aus chemischen und elektrochemischen Einwirkungen von Wasser, sowie allgemein aus anomalen Umweltbedingungen oder sachfremden Betriebsbedingungen oder das Gerät sonst mit ungeeigneten Stoffen in Berührung gekommen ist. Ebenso kann keine Garantie übernommen werden, wenn die Mängel am Gerät auf Transportschäden, die nicht von uns zu vertreten sind, nicht fachgerechte Installation und Montage, Fehlgebrauch, mangelnde Pflege oder Nichtbeachtung von Bedienungs- oder Montagehinweisen zurückzuführen sind.

Der Garantieanspruch erlischt, wenn Reparaturen oder Eingriffe von Personen vorgenommen werden, die hierzu von uns nicht ermächtigt sind, oder wenn unsere Geräte mit Ersatzteilen, Ergänzungs- oder Zubehörteilen versehen werden, die keine Originalteile sind und dadurch ein Defekt verursacht wurde.

3. Die Garantieleistung erfolgt in der Weise, dass mangelhafte Teile nach unserer Wahl unentgeltlich instandgesetzt oder durch einwandfreie Teile ersetzt werden.

Geräte, die zumutbar (z.B. im PKW) transportiert werden können und für die unter Bezugnahme auf diese Garantie eine Garantieleistung beansprucht wird, sind unserer nächstgelegenen Kundendienststelle oder unserem Vertragskundendienst zu übergeben oder einzusenden. Instandsetzungen am Aufstellungsort können nur für stationär betriebene (feststehende) Geräte verlangt werden.

Es ist jeweils der Kaufbeleg mit Kauf- und/oder Lieferdatum vorzulegen. Ersetzte Teile gehen in unser Eigentum über.

4. Sofern die Nachbesserung von uns abgelehnt wird oder fehlschlägt, wird innerhalb der oben genannten Garantiezeit auf Wunsch des Endabnehmers kostenfrei gleichwertiger Ersatz geliefert.

Im Falle einer Ersatzlieferung behalten wir uns die Geltendmachung einer angemessenen Nutzungsanrechnung für die bisherige Nutzungszeit vor.

5. Garantieleistungen bewirken weder eine Verlängerung der Garantiefrist, noch setzen sie eine neue Garantiefrist in Lauf. Die Garantiefrist für eingebaute Ersatzteile endet mit der Garantiefrist für das ganze Gerät.

6. Weitergehende oder andere Ansprüche, insbesondere solche auf Ersatz außerhalb des Gerätes entstandener Schäden sind - soweit eine Haftung nicht zwingend gesetzlich angeordnet ist - ausgeschlossen.

Diese Garantiebedingungen gelten für in Deutschland gekaufte Geräte. Werden Geräte ins Ausland verbracht, die die tech-nischen Voraussetzungen (z.B. Spannung, Frequenz, Gasarten, etc.) für das entsprechende Land aufweisen und die für die jeweiligen Klima- und Umweltbedingungen geeignet sind, gelten diese Garantiebedingungen auch, soweit wir in dem entsprechenden Land ein Kundendienstnetz haben. Für im Ausland gekaufte Geräte gelten die von unserer jeweils zuständigen Landes-vertretung herausgegebenen Garantiebedingungen. Diese können Sie über Ihren Fachhändler, bei dem Sie das Gerät gekauft haben, oder direkt bei unserer Landesvertretung anfordern.

Beachten Sie unser weiteres Kundendienst-Angebot:

Auch nach Ablauf der Garantie stehen Ihnen unser Werkskundendienst und unsere Servicepartner zur Verfügung.

Überlegungen, die Ihnen einen Anruf beim Kundendienst ersparen können

Was tun, wenn ...

Die nachfolgend beschriebenen Schritte werden Ihnen beim selbständigen Beheben von kleinen Störungen behilflich sein, die Ihnen einen eventuellen Anruf beim Kundendienst ersparen werden.

Wenn das Problem nach diesen Überprüfungen nicht gelöst werden konnte, oder es sich wiederholt, dann wenden Sie sich bitte an unsere Fachtechniker.

... das Gerät nicht arbeitet ...

- ❏ Überprüfen, ob der Netzstecker ordnungsgemäß eingesteckt ist.
- ❏ Überprüfen, ob ein Stromausfall im Netz vorliegt oder eine Sicherung durchgebrannt ist.
- ❏ Mit **<** Taste auf eine niedrigere Temperatur einstellen.
- ❏ Wenn Sie mit der Fernbedienung arbeiten, überprüfen Sie, ob die Batterien leer sind. Wenn dies der Fall ist, ersetzen Sie sie, oder setzen Sie die Fernbedienung auf die Basis.
- ❏ Wenn Sie mit eingelegter Fernbedienung arbeiten, vergewissern Sie sich, dass die Kontaktstellen der Stromzufuhr in der Basis sauber sind, und dass die Fernbedienung richtig aufgesetzt wurde.

... das Gerät funktioniert nicht, und die Anzeigelampe blinkt rot auf ...

- ❏ Das Gerät auf waagerechte Unterlage stellen. Falls die Signallampe nicht erlischt, Kondenswassertank im Gerät entleeren. Das Ablassen des Kondenswassers erfolgt über den Ablassschlauch, der an der Geräteunterseite angeschlossen wird. (Beachten Sie dazu die Anweisungen im Kapitel "Kühlen").

... das rote Licht leuchtet oft auf ...

- ❏ Überprüfen, ob Ablasshebel zum Ablassen des Kondenswassers in der richtigen Position ist.

... sich Kondenswasser auf dem Luftauslassgitter bildet ...	❏ Bei Umgebungsbedingungen mit hoher Luftfeuchtigkeit ist dies normal, hat aber keinen Einfluss auf die Funktion des Gerätes.
... das Gerät funktioniert nicht, und das grüne und rote Licht blinkt abwechselnd auf ...	❏ Benachrichtigen Sie den Technischen Kundendienst. Es ist ein Schaden an den thermischen Sonden aufgetreten. Benachrichtigen Sie den Offiziellen, Technischen Kundendienst der entsprechenden Marke.
... die Lampe blinkt mit grünem Licht ...	❏ Anlage und Fernbedienung sind nicht synchronisiert. Schalten Sie das Gerät mit der Fernbedienung ein, damit sie sich automatisch wieder synchronisieren.
... das Gerät keine ausreichende Kühlleistung erbringt ...	❏ Überprüfen, ob der Abluftschlauch ordnungsgemäß angeschlossen ist. ❏ Überprüfen, ob der Abluftschlauch nicht mit zu engem Kurvenradius verlegt wurde. ❏ Sicherstellen, dass der Ablasshahn sich in der Stellung "Kühlen" befindet. ❏ Saugnapf so befestigen, daß das Fenster so wenig wie möglich geöffnet werden muß. ❏ Rolläden und Sonnenblenden schließen, um die Sonneneinstrahlung zu verringern.
... das Gerät ist eingeschaltet, aber der Verdichter läuft nicht ...	❏ Nach jedem Einschalten des Geräts ist die 3-Minuten-Einschaltverzögerung aktiviert. Der Verdichter läuft dann nach 3 Minuten hörbar an. ❏ Die Innentemperatur muss über 18°C liegen, damit das Gerät mit den Betriebsarten "Kühlen" oder "Entfeuchten" arbeiten kann. ❏ Blinkt die grüne LED, ist das Gerät auf Entfeuchtungsbetrieb eingestellt und die Raumtemperatur liegt unter 18°C. Der Verdichter schaltet deshalb ab (siehe auch Hinweise bei "Nur entfeuchten").
... das Gerät zu laut ist ...	❏ Korrekte Befestigung des Abluftschlauchs am Gerät prüfen. ❏ Überprüfen, ob Luftein- und -auslass frei sind.

❏ Wenn Sie ein zyklisches Wassergurgeln hören, so ist das auf den Betrieb der Wasserkreislaufpumpe zurückzuführen, die die Leistung des Geräts verbessert.

Achtung!

Andere Maßnahmen oder Reparaturarbeiten müssen von einem fachkundigen Techniker durchgeführt werden. Wenden Sie sich in diesem Fall bitte an Ihren Vertragshändler, an unseren Kundendienst oder an eine der autorisierten Kundendienstniederlassungen.

Technische Daten

Technische Daten

Leistungsaufnahme.....**1.180W**

Absicherung.....**10 A**

Kühlleistung *****.....**2.750W**

Betriebsstufe

- Kühlbetrieb .....**min. 18°C - max. 35°C**
- Entfeuchtungsbetrieb.....**min. 18°C - max. 35°C**

***** Ashrae 128

Index

Important Information

Disposal of packaging 26

Disposal of your old appliance 26

Before connecting your new appliance 26

Your new appliance

Description of your appliance.....27

Remote control 29

Requirements for Use

Requirements for use..... 30

Transportation requirements.....30

Instructions for Use

About your remote control.....31

Temperature control.....32

Ways of releasing air outdoors.....34

Dehumidification 36

Air purification.....37

Ioniser.....38

Setting the time/Programming the timer

Setting the time.....39

Setting the timer 39

Disconnecting the timer.....40

Cleaning and Maintenance

Cleaning.....41

Prior to use at change of season 41

Technical Service.....42

Warranty 42

Things that can save you from making unnecessary phone calls 43

Technical Information.....45

Important Information

Disposal of packaging

- ❏ Respect the environment when disposing of the material your appliance comes packed in.
- ❏ Our products are all carefully packed for transportation purposes. The packaging is designed to not harm the environment. All the materials used in the production of this packaging are environmentally friendly or can be re-used.
- ❏ Recycling the material your appliance comes packed in helps contribute to the conservation of raw materials and reduces the amount of waste produced in the world.
- ❏ It may be possible to return packaging to the establishment that supplied you with your appliance. Contact them for more information.

Disposal of your old appliance

- ❏ Unplug your old appliance from the mains electricity supply and cut the power cable.
- ❏ Appliances of this kind contain refrigerants which need to be disposed of in accordance with current regulations.
- ❏ Do not dispose of your old appliance yourself. Get in touch with your local council or other competent body for information about how best to dispose of it.

Before connecting your new appliance

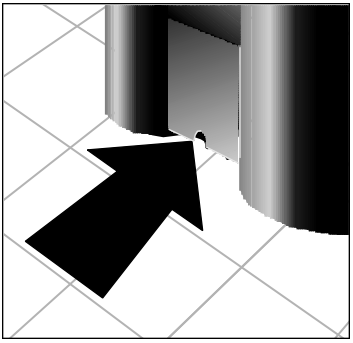

- ❏ Read the instructions book before using your appliance for the first time. It contains important information, not only concerning use, but maintenance and personal safety as well.
- ❏ Keep this instructions book. It may be useful for later owners.
- ❏ Do not turn a damaged appliance on.
- ❏ Your appliance must be assembled and connected in accordance with the assembly instructions and current regulations. If these instructions are not observed, you run the risk of losing your warranty.
- ❏ All our appliances are made in accordance with present-day safety regulations. Only technicians instructed in these matters are authorised to repair them. Your safety is at stake.
- ❏ Make sure that the drainage plugs are properly inserted. They may have come lose during transportation.

Your new appliance

Description of your appliance

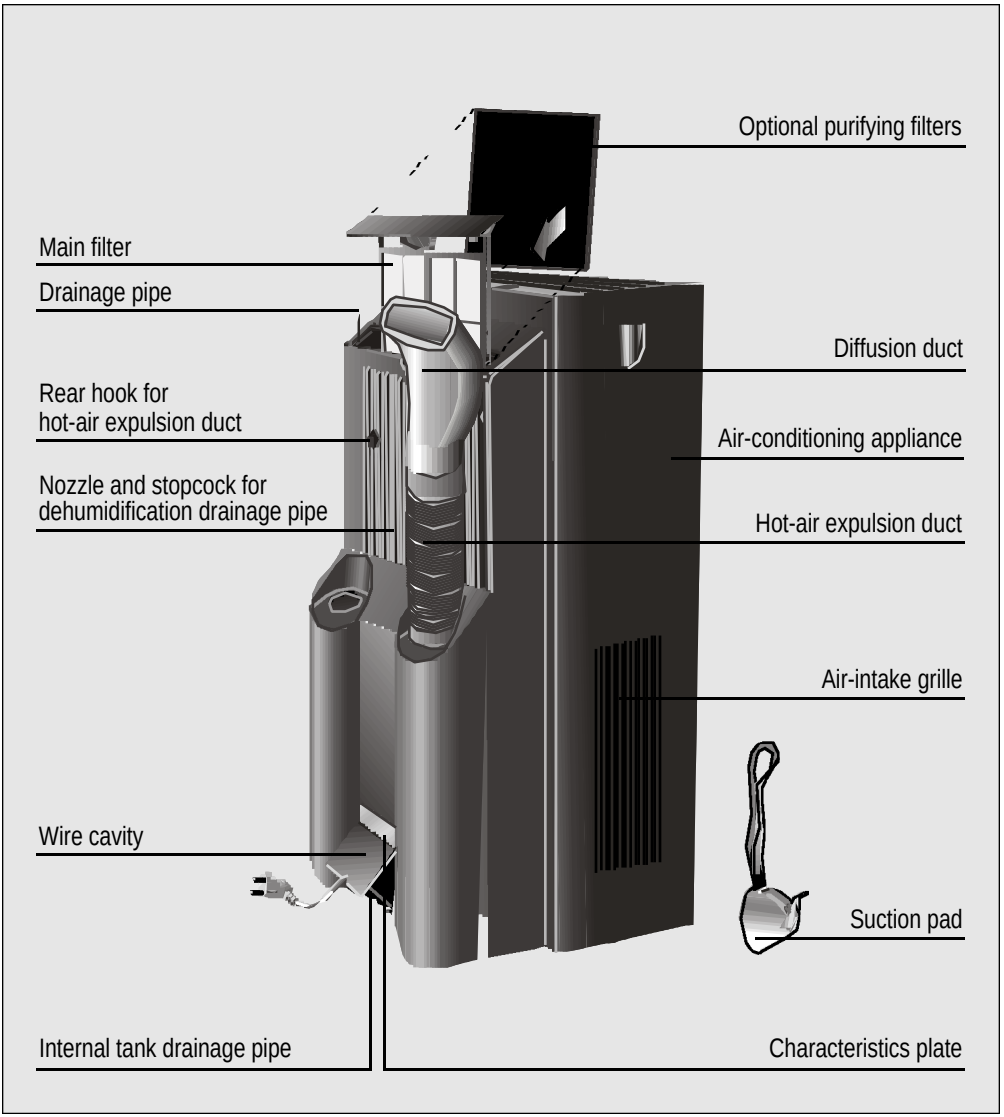

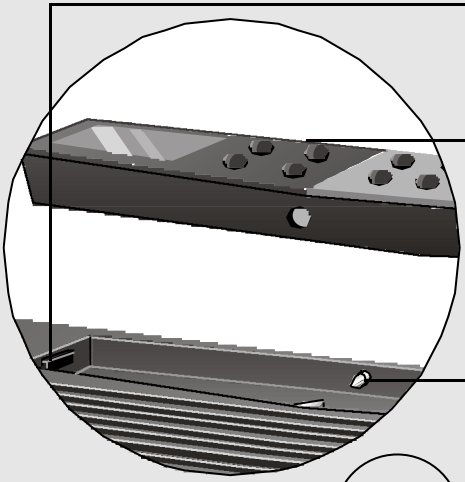

POWER switch for manual use

Remote control for use at a distance or housed on the appliance

Remote control contacts for use when housed on the appliance

Light signals:

- Green light: ON
- Flashing green light: Time erased / Ambient Temp. < 18°C in Dehumidification mode
- Flashing red light: Condensed water tank full
- Alternate green and red lights: Error warning
- Red light: change filter

Remote control infrared signal sensor

Batteries for the remote control

Remote control

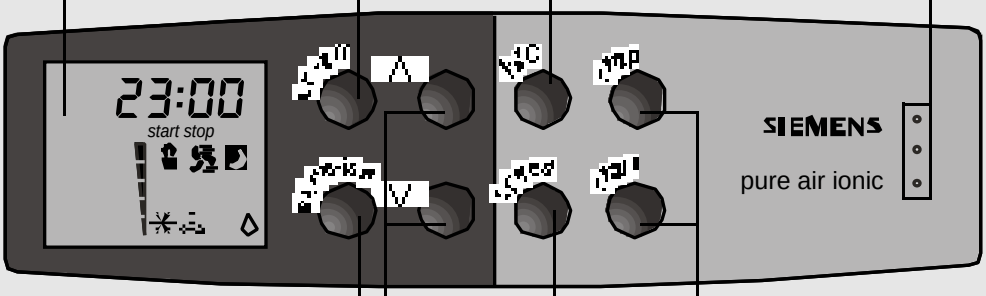

Digital screen to display
- temperature,
- time,
- time of o start / stop timer,
- selected mode
- Ventilator speed (in manual)
- Ioniser mode

ON / OFF button

Button to set time or temperature

The remote control is removed from the top panel on the appliance by pressing here

Button to select mode:

Temperature control

Air purification

Dehumidification

Activate the ioniser

Buttons to increase / decrease temperature, set the time on the clock and programmed Start / Stop times, and select ventilator speed in manual

Start and

Stop buttons for set start / stop times

Ventilator speed button

Manual mode

Automatic turbo mode

Automatic silent mode

Requirements for Use

Requirements for use

- ❏ This appliance must be connected to a 220/240 V 50 Hz mains electricity supply using an earthed plug.
- ❏ It must be protected with a **10 A** slow-action fuse.
- ❏ Should an extension lead be needed, this lead must be at least 1,5 mm^2 per terminal thick, no more than 25 m. long and earthed.
- ❏ There is a cavity at the back of the appliance for the mains electricity supply connection wire.
- ❏ Do not allow water to enter the appliance.
- ❏ Do not block the air inlets or outlets on your appliance, especially when used for heating.

Should the mains electricity supply wire be damaged in any way, it must only be replaced with a wire of similar characteristics. Get in touch with the manufacturer, after-sales service or similarly qualified person.

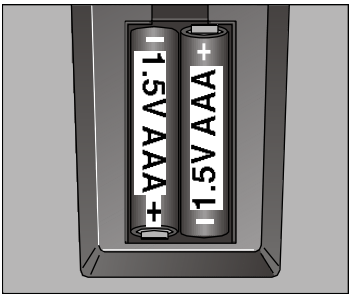

Fitting the batteries in the remote control:

- ❏ Remove the cover from the battery compartment on the back of the remote control.
- ❏ Insert the 2 AAA (1.5 volt) batteries supplied with your appliance.
- ❏ Replace the cover. The display screen will flash 12 o'clock.

Warning!

If the appliance is turned off and then turned back on again, there is a 3-minute interval before the compressor starts up again. This interval is necessary in order for the appliance to work properly.

Transportation requirements

There are castors fitted on your appliance to make moving it easier. If it is necessary to tilt your appliance in order to move it, then the internal water tank must be drained first. To do this, connect drainage pipe to stopcock at the bottom of the appliance.

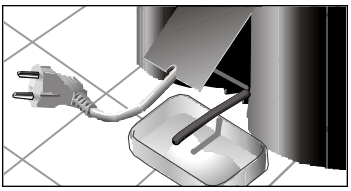

Warning!

Be particularly careful when transporting this unit. There is a water drainage pipe on the bottom of the appliance which may break if knocked.

Instructions for Use

About your remote control

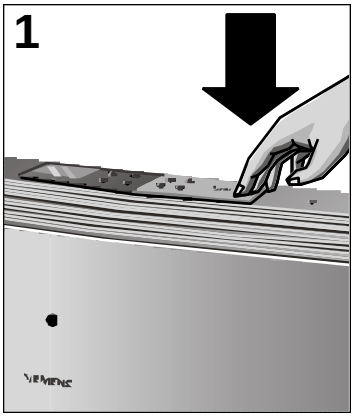

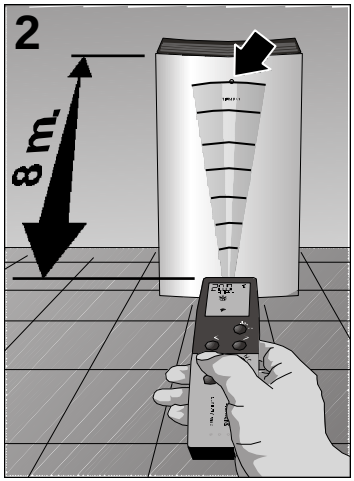

- ❏ You can choose whether to leave the remote control housed on the top panel of the appliance, **Fig. 1**, or use it at distances of up to approx. 8 metres, **Fig. 2**.
- ❏ If you have been using the remote control housed on the appliance and wish to remove it, press down on the right-hand side of the control marked with three dots (next to the **"Siemens"** logo).
- ❏ The symbols appear on the digital display screen in the most suitable position for the option in use at the time, **Figs. 3** & **4**.
- ❏ When the remote control is being used at a distance, the appliance beeps to confirm that the remote control signal has been received properly. The relevant symbol appears on the display screen at the same time, .
- ❏ The digital display screen is fitted with an illumination system which allows the selected options to be seen even in conditions of reduced visibility. When you are using the remote control housed on the appliance, then this light will stay on for a period of one minute as of the last button pressed. When the remote control is being used at a distance, then this time is reduced to three seconds in order to save the batteries.

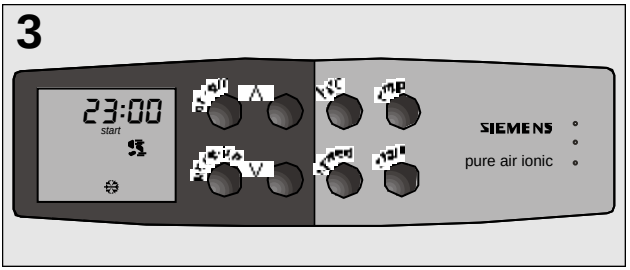

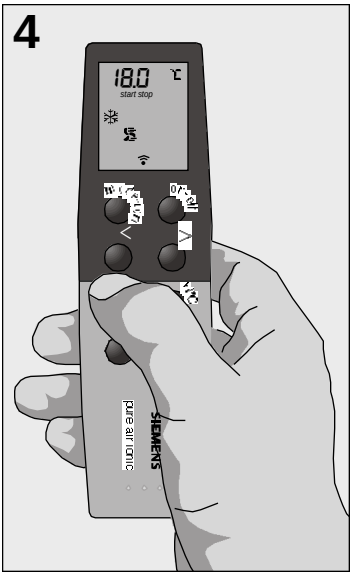

❏ If the batteries on the remote control run out, then you can still operate the appliance by fitting the control into its housing on the appliance.

Warning!

When inserting the remote control in its housing on the panel, make sure to do so in the right position, with the digital display screen on your left.

Always try to aim the remote control at the front of the appliance to improve signal reception.

❏ If you should mislay the remote control, then the appliance can be turned on and off using the manual **"POWER"** switch in the panel housing, (see appliance description). When turning it on in this way, the appliance comes on in the maximum air-conditioning mode at a set temperature of 20°C.

Temperature control

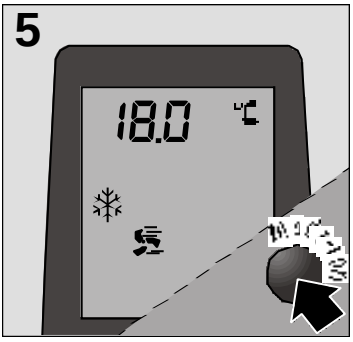

❏ Plug your appliance in.

❏ Lead the hot-air expulsion duct outdoors. (see chapter "hot-air extraction options")

❏ Turn the drainage stopcock to the temperature control position ❄.

❏ Turn the appliance on using the "On/Off" button.

❏ Select the "Temperature control" ❄ function with the mode button. **Fig. 5**.

❏ Select the desired operation mode with the Ventilator speed button. The ventilator speed is always set in the following order:

➔ ➔ ➔ ➔

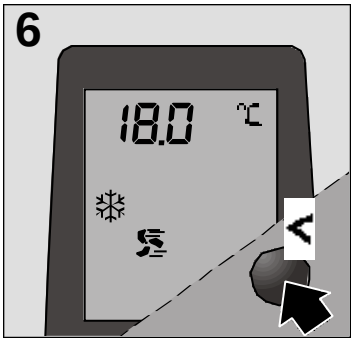

"Manual" : The ventilation speed can be modified to five different speeds using buttons **<** and **>**. The speed set is indicated on the LCD with an arrow. Depending on the ventilation speed selected, air performance varies from 125 m^3/h (level 1) to 295 m^3/h (level 5).

Press button "h/°C" once to change the temperature. The temperature indication flashes and a five-second period is given to set the temperature using buttons **<** and **>**.

"Turbo" : Temperature regulation is performed automatically when "turbo" is selected. The appliance starts up at 100% temperature control power and adapts to room atmosphere conditions directly, without passing through each of the levels. Depending on room atmosphere conditions, the appliance operates at between 100% and 50% maximum power when set to "turbo".

"Silent" : Temperature regulation is performed automatically when "silent" is selected. The appliance starts up at 50% temperature control power and adapts to room atmosphere conditions directly, without passing through each of the levels. When set to "silent", the appliance works very silently at a power of between 2.350 W and 1.950 W.

- ❏ The appliance lowers the temperature and dries the air in the room at the same time in order to create ideal air conditions.
- ❏ If the appliance turns itself off automatically via thermostat, then it is necessary to wait until room temperature rises 2°C before it comes back on again.
- ❏ Condensed water formed during air conditioning evaporates automatically and is expelled outdoors, together with hot air, through the hot-air expulsion duct. In conditions of extreme humidity, the appliance accumulates condensed water in an internal tank. When the water in the tank reaches a certain level, the appliance turns itself off automatically and the red indicator light flashes to indicate that the tank needs to be emptied.
- ❏ Water is removed via the drainage tube fixed onto the back of the appliance at the bottom.

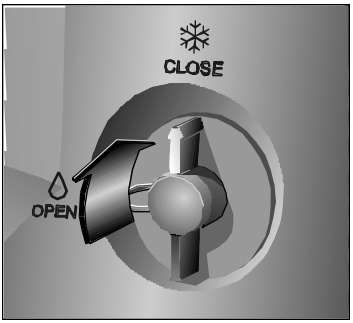

❏ Water can also be removed as per dehumidification using the pump installed on the appliance. First, turn the appliance off and wait for ten minutes in order to allow the cold flow to stabilise. Then follow the instructions as set out in "Dehumidification". It takes approximately one minute to empty the condensed water tank using the pump installed.

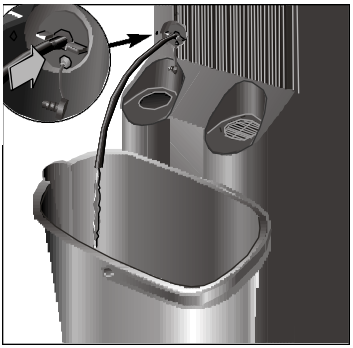

Ways of releasing air outdoors

Temporary installation

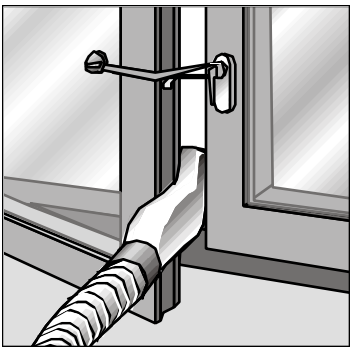

❏ Connect the diffusion duct to the hot-air expulsion duct.

❏ Leave the window ajar and feed the air–expulsion nozzle through the gap. On windows with double frames, feed the expulsion nozzle through the gap in the middle.

❏ Close the window as much as possible and secure it in place using the suction pad provided.

Permanent installation

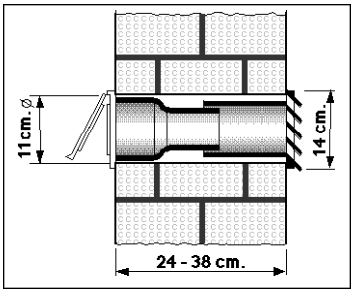

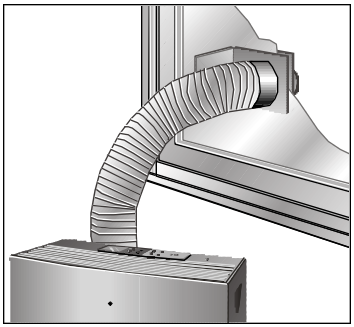

The appliance can be installed on a permanent basis using window/wall Optional Accessory, reference **S1 RKZ 06009**, available from your supplier.

❑ A hole must be made in the wall and the wall accessory fitted in order to expel hot air.

❑ Store the diffusion duct away and connect the air expulsion duct to the accessory.

❑ Only the transparent end section of the accessory is used when air is to be expelled through a window on a permanent basis. A 10.5-cm. diameter hole must be made in the glass in order to fit the accessory.

N.B.

- Do not extend the hot-air expulsion duct more than necessary (maximum length: 140 cm.).
- There must be a distance of at least 70 cm. between the floor and the end of the duct.
- Do not bend the duct too sharply when positioning it.

This can impede proper hot-air expulsion, which may reduce cooling efficiency.

Dehumidification

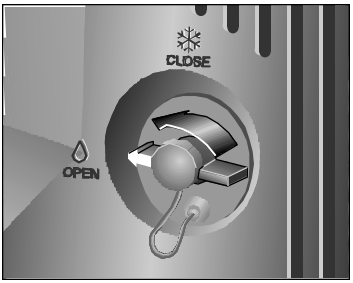

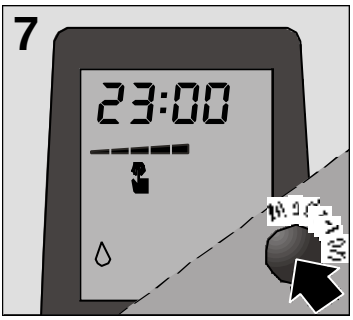

When set to, the appliance removes humidity from the atmosphere. As a result, there is no temperature regulation.

- ❏ Turn drainage stopcock 90° in an anti-clockwise direction.
- ❏ Remove stopcock plug and insert drainage pipe. stored in the main filter compartment.
- ❏ Place a bowl at the drainage pipe outlet to collect the condensed water in.
- ❏ Put the air extraction duct in storage position.
- ❏ Select the "Dehumidification" function with the mode button. **Fig. 7**.
- ❏ The dehumidification function only works in manual mode. The automatic "turbo" and "silent" modes are not available for this function.
- ❏ Dehumidification speed can be set using buttons **<** and **>**. The speed set is indicated on the LCD with an arrow.
- ❏ The amount of humidity removed from the atmosphere can reach as much as max. 30 litres of water/ 24 hours depending on room atmosphere conditions and the ventilator speed selected.

Warning!

Do not forget to put the plug back in place on the drainage stopcock and to turn the stopcock 90° in a clockwise direction before setting the appliance to the temperature control setting. The appliance will shed water should you fail to do so.

If the indicator light flashes green in this mode, atmospheric temperature is lower than 18°C. This temperature is the lowermost limit for operation of the dehumidification function and the appliance turns itself off.

Air purification

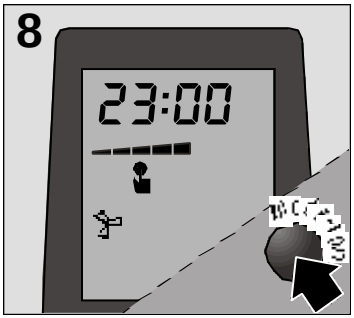

The appliance comes with a main filter with a double active purifying filter. This special filter is for smells and smoke, pollen, bacteria and dust. There is no temperature regulation for the air purification function.

❏ Put the air expulsion duct in the same position as for dehumidification.

❏ Select the "Air purification" function with the mode button. **Fig. 8**.

❏ Air purification only works in manual mode. The automatic modes "turbo" and vsilentv have no function in air purification mode.

❏ Air purification speed can be set using buttons **<** and **>**. The speed set is indicated on the LCD with an arrow. Depending on the ventilation speed selected, air performance varies from 125 m^3/h (level 1) to 295 m^3/h (level 5).

❏ The appliance is fitted with a change filter indicator light, which comes on every 300 hours of use. The purifying filter should be changed as soon as this indicator light comes on. The reference for the purifying filter is **S1 RKZ 09013** and it can be purchased at specialised outlets. Press the manual **POWER** (On-Off) switch for a period of two seconds to clear the change filter indication.

N.B.

The air purification function only works in manual mode. The automatic "turbo" and "silent" modes are not available for this function.

We recommend you leave the optional filters in position regardless of the desired function setting (temperature control, dehumidification, air purification). The appliance purifies the air more efficiently in this way.

Ioniser

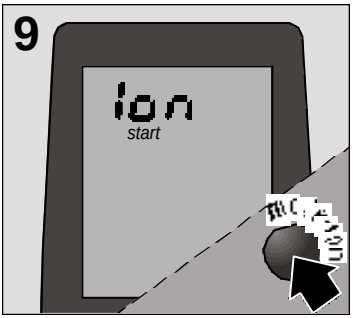

Your climate control system is fitted with an ioniser which can be connected in conjunction with other functions. The ioniser releases negative ions into the air. These negative ions have a positive influence on health and well-being. Ionised air is fresh and pure, similar to that produced after a summer storm.

❏ Press the "mode-ion" button for two seconds to turn the ioniser on. The word "Ion" is displayed on the LCD to indicate that the ioniser is on and the appliance emits two beeps. **Fig. 9**.

❏ Press the "mode-ion" button again for two seconds to turn the ioniser off. The word "Ion" disappears from the LCD and the appliance emits two beeps.

The ioniser can work in different modes (cooling, dehumidification and air purification) and at all speeds.

Setting the time / Programming the timer

Setting the time

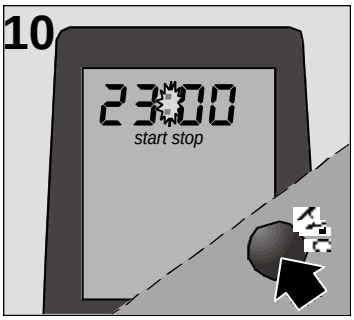

❏ When the batteries are inserted, "12:00" flashes on the display screen.

❏ With the appliance on, the present time currently set can be displayed by pressing the **"Temp / Time" h/°C**.button.
The present time is then displayed on the digital screen for a period of 5 seconds with the two dots flashing, **Fig.10**. If the appliance is off, then only the time appears.

❏ The time can only be adjusted when the appliance is plugged in and the time display has been selected on the screen. To set the time, use the **<** and **>**.buttons. Each time one of these buttons is pressed the present time is put forwards or back one minute. The present time can be altered continuously by keeping these buttons pressed in. The figures flash on the display until they have been confirmed by pressing any button except **<** and **>**. The signal is then sent to the appliance.

Warning!

If the appliance has been disconnected from the electricity supply for a number of hours and the green light flashes on and off when plugged back in again, the remote control and the appliance can be re-synchronised by pressing the ON / OFF button.

Setting the timer

(To turn air conditioning on and off automatically). Then the timer can be programmed to turn the air conditioning on and off at set times – regardless of whether the air conditioning is working at the time of setting or not.

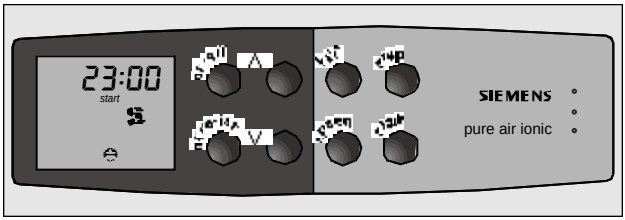

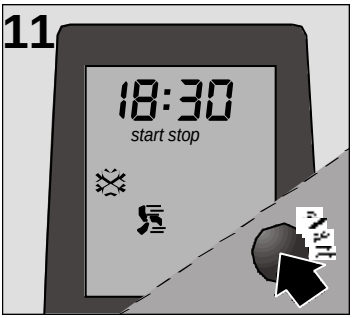

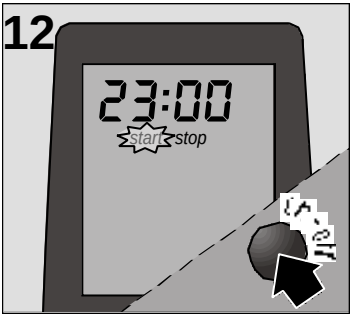

- ❏ Press the **"start"** or the **"stop"** button: The last set time for the option selected will flash on the display screen, **Fig. 11**.
- ❏ Press the **<** or **>** button in order to alter the timer setting. The timer is set in blocks of 15 minutes.
- ❏ The **"start"** / **"stop"** option will flash until the time set has been confirmed by pressing any button except **<** or **>**, **Fig. 12**.
- ❏ If the timer function has already been set, then you have 5 seconds from the moment in which the time appears in which to modify the old setting using the **<** and **>** buttons.
- ❏ When the "on" and "off" times set on the timer are shown on the display screen, the two dots do not flash.

Disconnecting the timer

- ❏ Press the (**start / stop)** buttons for a period of two seconds. The selected option (**start / stop**) disappears from the display screen.
- ❏ The times and functions set on the timer remain active and the programmed operation will be repeated at the set times until deactivated or cancelled as described above.

Cleaning and Maintenance

Cleaning

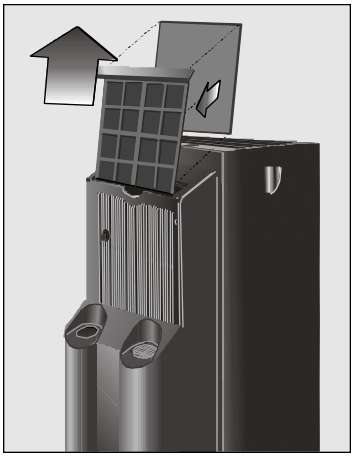

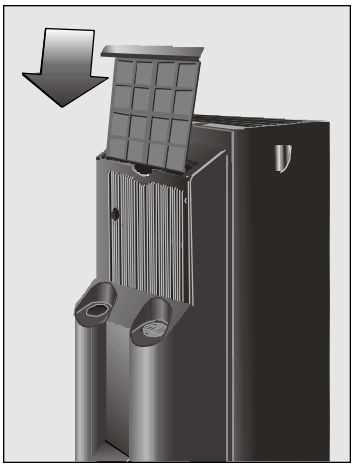

- ❏ The appliance is equipped with a main air filter. This filter must be removed, washed with water, dried and refitted on a regular basis.
- ❏ In order to ensure correct filter and appliance operation, purifying filter reference **S1 RKM 09013** should be changed every three months or, at minimum, when the change filter indicator light comes on. A dirty filter reduces the cooling power of the appliance.
- ❏ The filters must be fitted as shown in figures.
- ❏ The appliance can be cleaned with a cloth or sponge, warm water and mild detergent.
- ❏ Never use hot water (more than 40°C), bleach, petrol-based products, acids or brushes when cleaning your appliance. Prevent water entering the appliance.
- ❏ Do not clean your appliance with a hose.
- ❏ It is recommended that you remove the batteries from the remote control when the appliance is not to be used for a period of more than one month.

Prior to use at change of season

- ❏ Clean the air filter.
- ❏ Then clean the casing and grilles if necessary.
- ❏ Clean the remote control power supply contacts in the panel housing with a dry cloth.

Technical Service

Technical service

Should your appliance fail to work properly and all the instructions for use and installation (especially the section headed "Requirements....") have been carefully observed, then remember that our Technical Service Network is at your full disposal.

When contacting the Technical Service, quote the model code (**E-NR**) and the appliance's factory number (**FD**). This information can be found on characteristics plate.

Warranty

Warranty

The conditions of warranty depend on the relevant Supplier in a particular country. Contact the establishment where you purchased your appliance for more information and quote the appliance model and factory number. The receipt of purchase for the appliance must be produced prior to any work carried out under warranty.

Things that can save you from making unnecessary phone calls

What to do if ...

The following procedures can help you solve a number of small problems and save you from contacting our Technical Service unnecessarily.

If after performing the procedures described the problem persists or happens again, then contact our specialised technicians.

... the appliance doesn't work ...

- ❏ Make sure that the appliance is plugged in properly.
- ❏ Make sure that there is power in the mains electricity supply and all the fuses are in working order.
- ❏ Select a lower temperature with the **<** button.
- ❏ If you wish to use the remote control at a distance, make sure that the batteries have not run out. If they have, then replace them or insert the remote control in the panel housing.
- ❏ If you wish to use the remote control housed on the appliance, then make sure that the power supply contacts are clean and the remote control has been inserted properly.

... the appliance does not work and the red light flashes on and off ...

- ❏ Place the appliance on a flat surface. If the pilot light still doesn't go out, then empty the appliance's internal water tank. (See instructions for Temperature Control).

... the red light comes on frequently ...

- ❏ Make sure that the drainage stopcock is set to the right position.

... condensation water is produced on the air outlet grille ...

- ❏ This is normal in conditions of high relative humidity. The appliance is not affected.

... the appliance does not work and the red and green lights flash on and off alternately ...

- ❏ Get in touch with the Service Centre. A fault has occurred to the thermal probes. Tell your Official Service Centre the make of your appliance.

... the green light flashes on and off ...

- ❏ The appliance and the remote control are out of synch. Turn the appliance on using the remote control to re-synchronise them again automatically.

... the appliance fails to cool the air properly ...

- ❏ Make sure that the connections on hot-air expulsion duct are in working order.
- ❏ Make sure that the expulsion duct is not excessively bent or longer than 140 cm.
- ❏ Make sure that drainage stopcock is set to the temperature control position.
- ❏ Use the suction pad to make the opening on the window as small as possible.
- ❏ Lower blinds if available to reduce direct sunlight.

... the appliance is switched on but the compressor is not running ...

- ❏ Whenever the appliance is switched on, the 3-minute switch-on delay is activated. The compressor will then start audibly after 3 minutes.
- ❏ Room temperature must exceed 18°C in order for the appliance to work in the air-conditioning (temperature control) and dehumidification modes.
- ❏ If the dehumidification LED flashes green, the appliance has been set to dehumidification mode and the ambient temperature is below 18°C. The compressor therefore switches off (see also information on "Dehumidification only").

... the appliance makes a lot of noise ...

- ❏ Make sure that the air extraction duct is properly fitted onto the appliance.
- ❏ Make sure that the appliance’s air inlets and outlets are free from obstruction.
- ❏ If the noise sounds like water flowing, then this is due to the pump which circulates water around the system so as to enhance the efficiency of the appliance.

Warning!

Any other kind of fault or repair work must be dealt with by a specialised technician. Contact your authorised supplier, the after-sales service or the Technical Service Network.

Technical Information

Technical information

Consumption at maximum power.....**1.180W**

Fuse.....**10 A**

Cooling capacity.***** **2.750W**

Operating range

- Temperature control.....**min. 18°C - max. 35°C**
- Dehumidification .....**min. 18°C - max. 35°C**

***** Ashrae 128

Index

Observations Importantes

Mise au rebut de l'emballage 47

Mise au rebut de votre ancien appareil 47

Avant de connecter votre appareil 47

Présentation de votre nouvel appareil

Description de l'appareil.....48

Commande à distance 50

Conditions d'Utilisation

Conditions d'utilisation 51

Conditions de transport 51

Instructions d'Usage

Généralités sur la commande à distance 52

Climatisation.....53

Possibilités d'évacuer l'air à l'extérieur 55

Déshumidification 57

Purification de l'air 58

Ionisateur 59

Mise à l'heure / Programmation du temporisateur

Mise à l'heure 60

Programmation du temporisateur.....60

Déconnexion du temporisateur.....61

Nettoyage et Maintenance

Nettoyage 62

Avant une utilisation en début de saison.....62

Service Technique.....63

Garantie 63

Considérations qui vous éviteront d'appeler le Service Technique.....64

Données Techniques 66

Observations Importantes

Mise au rebut de l'emballage

- ❏ Respectez l'environnement en mettant l'emballage de votre appareil au rebut.
- ❏ Nos appareils sont soigneusement emballés pour le transport. Les emballages sont conçus dans le but de ne pas porter préjudice à l'environnement. Ils peuvent être recyclés, ce sont des produits écologiques.
- ❏ En recyclant l'emballage, vous contribuez d'une part à l'économie des matières premières, et d'autre part à réduire le volume des déchets.
- ❏ S'il vous l'admet, vous pouvez rendre l'emballage au commerçant qui vous a fourni l'appareil.

Mise au rebut de votre ancien appareil

- ❏ Débranchez l'appareil du réseau et coupez le câble de connexion.
- ❏ Les appareils contiennent des réfrigérants qui doivent être éliminés conformément à la réglementation en vigueur.
- ❏ Remettez votre vieil appareil à un organisme, plutôt que de le mettre au rebut par d'autres moyens. Contactez votre Mairie ou un autre centre compétent pour la reprise de celui-ci.

Avant de connecter votre appareil

- ❏ Lisez le manuel d'instructions avant de l'utiliser pour la première fois. Il contient des informations importantes, non seulement pour l'utilisation mais aussi pour votre sécurité et la maintenance de l'appareil.
- ❏ Conservez ce manuel d'instructions. Il pourrait éventuellement servir à un autre usager.
- ❏ Ne mettez pas en marche un appareil endommagé.

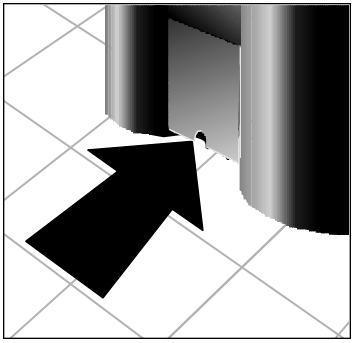

- ❏ Le montage et la connexion de votre appareil doivent être effectués en accord avec les instructions de montage et la réglementation en vigueur. Si ces instructions ne sont pas respectées, vous courrez le risque de perdre les avantages de la garantie.
- ❏ Nos appareils sont fabriqués en accord avec les normes de sécurité en vigueur. Seuls des techniciens compétents en cette matière, sont autorisés à les réparer. Votre sécurité est en jeu.
- ❏ Assurez-vous que les bouchons des déversoirs sont bien posés car ils auraient pu se déboucher au cours du transport.

Présentation de votre nouvel appareil

Description de l'appareil

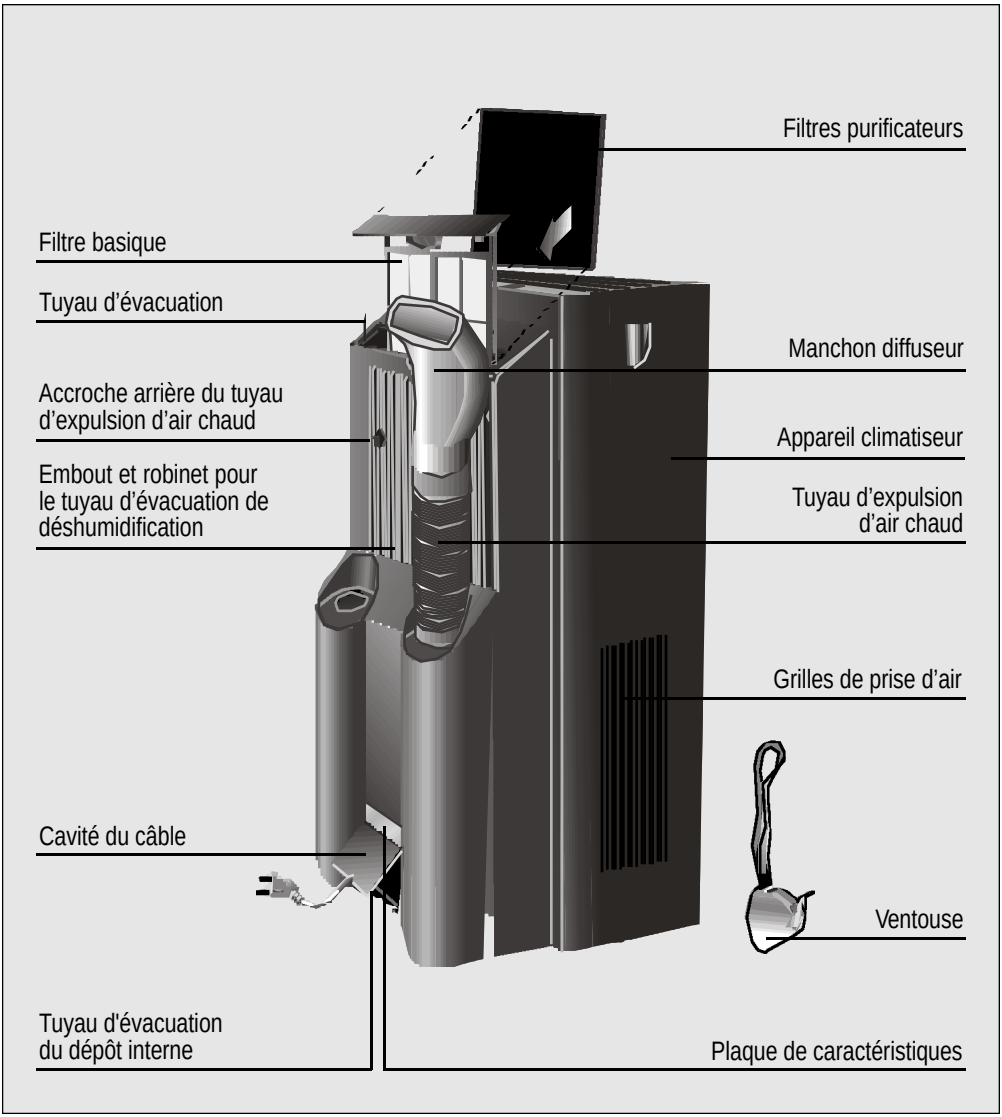

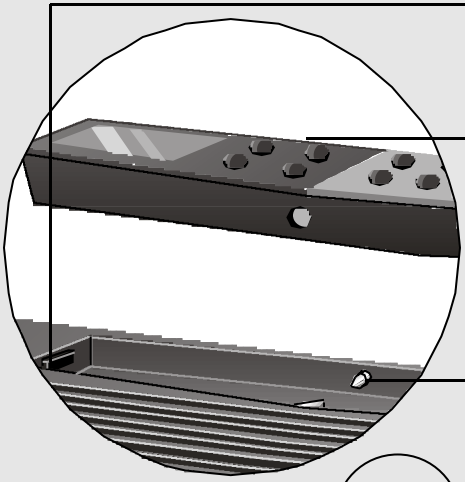

Interrupteur POWER (Marche-Arrêt)
pour une utilisation manuelle

Commande à distance pour
un fonctionnement
indépendant ou intégré dans
l'appareil

Contacts de la commande à distance
pour un fonctionnement intégré

Pilote de signalisation :

- Lumière verte: ON
- Lumière verte clignotante:
  Perte de l'heure /
  Température ambiante
  < 18°C en mode
  Déshumidification
- Lumière rouge clignotante:
  Dépôt d'eau de
  condensation plein
- Lumière verte et rouge
  en alternance :
  Avertissement de panne
- Lumière rouge:
  changer filtre

Senseur du signal à
infrarouge de la
commande à distance

Batteries pour la
commande à distance

Commande à distance

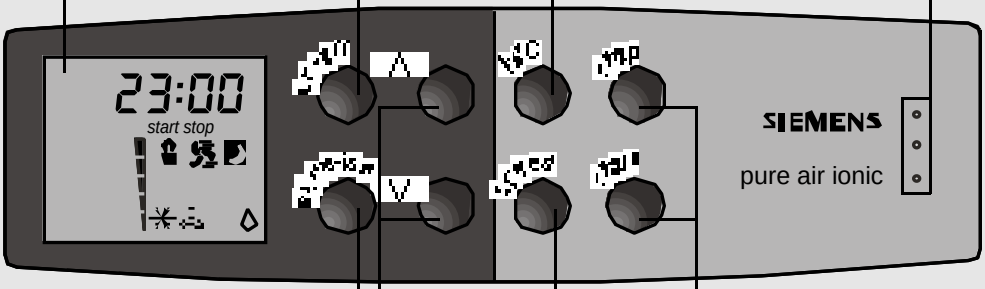

Ecran digital pour la visualisation de
- température,
- heure,
- tiempo de
- temps de fonctionnement programmé,
- fonction sélectionnée
- Vitesse ventilateur (sur mode manuel)
- Mode ionisateur

Touche de connexion/déconnexion

Touche pour sélectionner l'heure ou la température sélectionnée

On extrait la commande de la grille supérieure de l'appareil en appuyant sur cette zone

Touche de sélection de fonctions:

- Climatisation
- Purification de l'air
- Déshumidification
- Activer le ionisateur

Touches de départ (start) ou arrêt (stop) du temps de fonctionnement programmé

Touches pour augmenter / baisser la température, heure ou temps de début (Start) et arrêt (stop) de fonctionnement programmé ainsi que pour sélectionner la vitesse du ventilateur sur mode manuel

Touche de sélection de vitesse du ventilateur

- Mode manuel
- Fonction automatique turbo
- Fonction automatique silencieuse

Conditions d’Utilisation

Conditions d’utilisation

❑ Cet électroménager doit être connecté au réseau à 220/240 V et 50 Hz, par une prise de terre.

❑ Protection par le biais d’un fusible de **10 A** d’action lente.

❑ Si vous avez besoin d’une rallonge, celle-ci devra être pourvue d’une prise de terre, sa section devra être au moins de 1,5 mm^2 par borne et sa longueur inférieure à 25 m.

❑ Le câble de connexion au réseau électrique dispose d’un logement sur la partie postérieure de l’appareil.

❑ Ne permettez pas que de l’eau entre dans l’appareil.

❑ Evitez de couvrir les entrées et sorties d’air de votre appareil, spécialement pour la fonction de chauffage.

Si le câble d’alimentation est endommagé, vous devez le substituer par un nouveau câble aux caractéristiques similaires. Pour cela, dirigez-vous au fabriquant ou à son service après vente ou le personnel similaire qualifié.

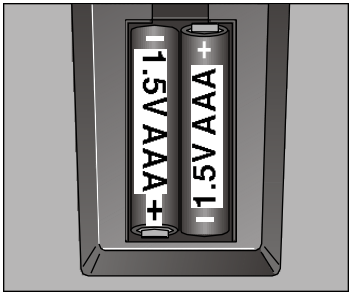

Pose des batteries dans la commande à distance

❑ Retirez le couvercle du compartiment arrière.

❑ Posez les 2 batteries AAA (1,5 volts) fournies avec l'équipement.

❑ Remettez le couvercle. Sur l'écran, l'horloge indique 12 heures de forme clignotante.

Attention !

Si l’appareil se déconnecte et vous le remettez en marche, le compresseur démarrera à nouveau après environ 3 minutes. Ce laps de temps est nécessaire pour garantir un fonctionnement correct de l’appareil.

Conditions de transport

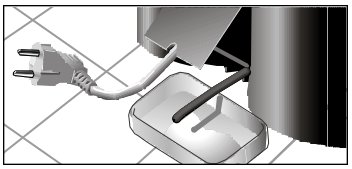

L’appareil dispose de roues pour rendre son déplacement plus facile. S’il était nécessaire d’incliner l’appareil pour son déplacement, il faudrait vider l’eau se trouvant dans le réservoir interne à l’aide du tuyau d’évacuation accouplé à l’embout de la partie inférieure de l’appareil.

Attention!

Faites spécialement attention au transport de cette machine. La base de cet appareil est muni d´un tube de sortie d´eau qui pourrait se briser en cas de choc.

Instructiones d’Usage

Généralités sur la commande à distance

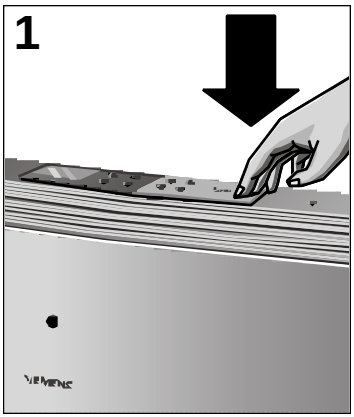

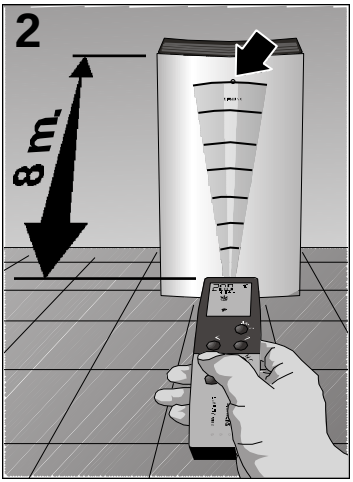

- ❑ Vous pouvez opter pour laisser la commande à distance intégrée dans le panneau supérieur de l'appareil, **Fig. 1**, ou opérer grâce à elle sur une distance approximative de 8 mètres, **Fig. 2**.
- ❑ Si vous opérez avec la commande intégrée dans l'appareil et vous voulez l'extraire, appuyez vers le bas sur la zone droite de l'appareil, où apparaissent trois points près du logotype **"Siemens"**.
- ❑ Pour chacune de ces options, les symboles de l'écran digital apparaissent sur la position la plus adéquate pour une visualisation correcte. Figures **3** et **4**.
- ❑ Lorsque vous opérez à distance, l'appareil émet des signaux acoustiques qui confirment la réception de l'opération sélectionnée avec la commande à distance. Sur l'écran, apparaît au même moment le symbole visuel correspondant, .
- ❑ L'écran digital est équipé d'un système d'illumination qui permet de visualiser les options sélectionnées même dans des conditions de visibilité d'ambiance réduites. Lorsque vous voulez opérer avec la commande intégrée dans le panneau, ladite lumière reste allumée 1 minute depuis la dernière pulsation réalisée sur une touche. Si vous opérez à distance, ce temps est réduit à 3 secondes afin d'économiser les batteries.

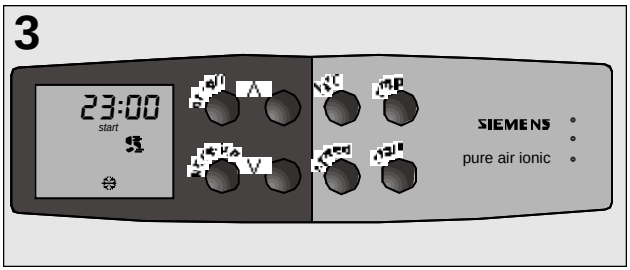

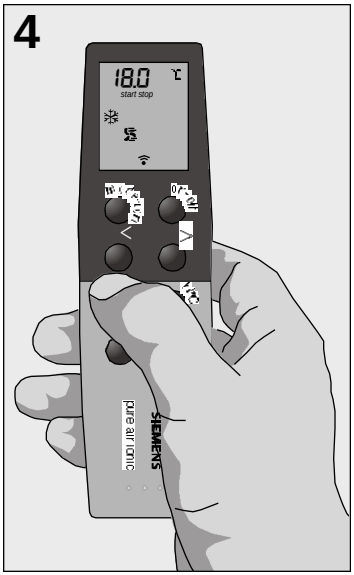

❑ Si les piles de la commande à distance s'épuisent, vous pouvez opérer en introduisant la commande dans l'orifice du panneau.

Attention !

En introduisant la commande dans l'orifice du panneau, assurez-vous de le faire dans la position correcte, afin que l'écran digital se trouve à votre gauche.

Il vaut mieux diriger la commande face à l'appareil pour faciliter la réception du signal.

❑ Si vous perdez la commande, vous pouvez connecter ou déconnecter l'appareil grâce à l'interrupteur **"POWER"** pour une utilisation manuelle, situé dans l'orifice du panneau, (voir Description de l'appareil). Si vous le connectez, vous devez le faire sur la fonction de climatisation maximale avec 20 °C de température sélectionnée.

Climatisation

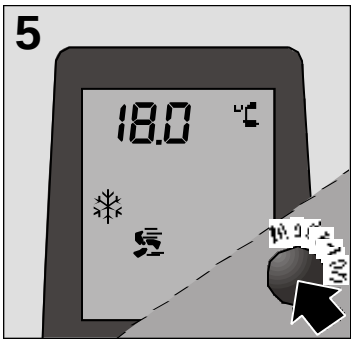

❑ Brancher l'appareil.

❑ Diriger le tuyau d'expulsion d'air chaud vers l'extérieur. (voir chapitre "Options d'extraction d'air chaud").

❑ Tourner le robinet d'évacuation et le situer sur la position de climatisation ❄ .

❑ Connecter l'appareil par le biais de la touche "on/off".

❑ Sélectionner la fonction "Climatisation" ❄ avec la touche de sélection de fonction (mode). **Fig. 5**.

❑ Sélectionner le mode de fonctionnement désiré avec la touche de sélection de vitesse du ventilateur (speed). L'ajustage de la vitesse du ventilateur se réalise toujours dans l'ordre suivant:

➔ ➔ ➔ ➔

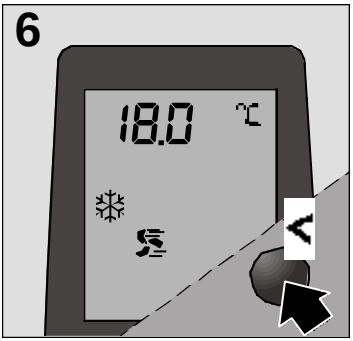

"Manuel" : La vitesse de ventilation peur être modifiée avec les touches **<** y **>** à cinq vitesses différentes. La vitesse sélectionnée est montrée sur le Display LCD (écran LCD de visualisation) à travers la flèche. Le rendement spécifique de l'air oscille entre125 m^3/h (niveau 1) et 295 m^3/h (niveau 5), en fonction de la vitesse de ventilation sélectionnée.

Pour modifier la température appuyez une fois sur la touche "h/°C". La température clignote et pendant cinq secondes elle peut être réglée avec les touches **<** y **>**.

"Turbo" : Si vous sélectionnez ce type de fonctionnement, la régulation de la température se fait automatiquement. L'appareil commence à 100% de sa puissance de climatisation et s'adapte directement, sans passer par chacun des niveaux, aux conditions environnementales. Sur le mode de fonctionnement "turbo" l'appareil climatiseur fonctionne entre 100% et 50% de sa puissance, selon les conditions environnementales.

"Silencieux" : Sur le mode silencieux, la régulation de la température se réalise de forme automatique. L'appareil commence à 50% de sa puissance de climatisation et s'adapte directement, sans passer par chacun des niveaux, aux conditions environnementales. Sur ce mode de fonctionnement, l'appareil fonctionne de manière très silencieuse avec une puissance entre 2.350 W et 1.950 W.

- ❏ L'appareil refroidit et déshumidifie simultanément l'air de la pièce, créant ainsi un climat agréable.
- ❏ Si l'appareil se déconnecte automatiquement à cause du thermostat, vous devrez attendre que la température d'ambiance augmente de 2°C pour qu'il se remette en fonctionnement.
- ❏ Pendant la climatisation, l'eau condensée résultante s'évapore automatiquement et est évacuée vers l'extérieur avec l'air expulsé, au travers du tuyau d'expulsion d'air chaud. Dans des conditions extrêmes d'humidité, l'appareil accumulera de l'eau condensée dans un dépôt interne. Arrivé à un certain niveau, l'appareil se déconnectera et le pilote de signalisation avec lumière rouge clignotante s'allumera, indiquant la nécessité de vider ledit dépôt.

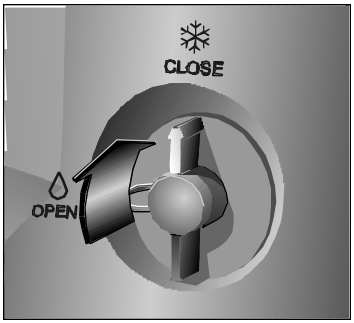

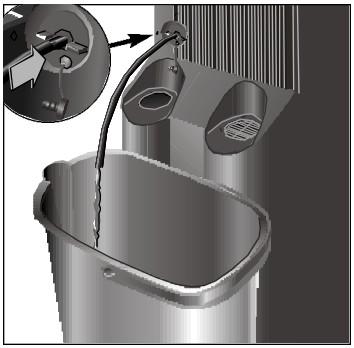

❏ L’extraction de l’eau se réalise à l’aide d’un tuyau d’écoulement accouplé à la partie inférieure de la partie arrière de l’appareil.

❏ Une autre possibilité d’extraire l’eau, est d’utiliser la pompe se trouvant installée dans l’appareil, de la même manière que pour la fonction de déshumidification. En premier lieu, déconnectez l’appareil et attendez 10 minutes afin de permettre la stabilisation du flux de froid. Suivez ensuite les indications du chapitre "Déshumidification". La vidange du dépôt d’eau de condensation en utilisant la pompe installée pour l’eau de condensation dure plus ou moins une minute.

Possibilités d’évacuer l’air vers l’extérieur

Installation mobile

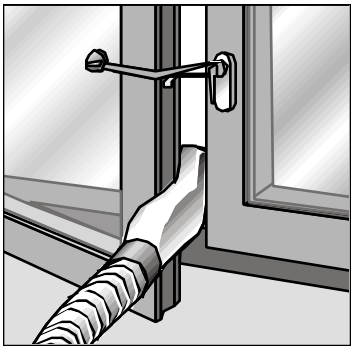

❏ Accouplez le manchon de diffusion au tuyau d’expulsion d’air chaud.

❏ Ouvrir légèrement la fenêtre et situer l'embout d'évacuation de l'air entre le battant et le cadre de la fenêtre. Si les fenêtres sont à double battant, situer l'embout d'évacuation entre les battants droit et gauche.

❏ Fermez le plus possible la fenêtre et retenez-la avec la ventouse fournie.

Installation fixe

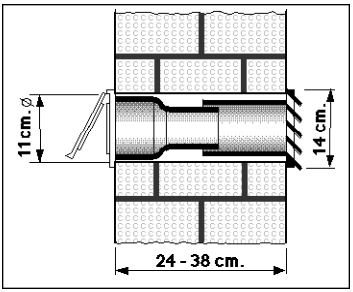

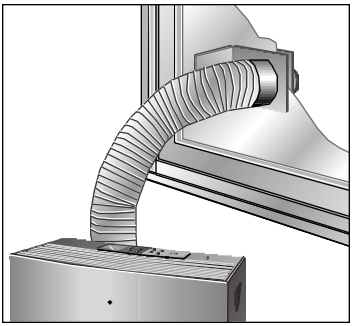

Elle se réalise en utilisant l'Accessoire Optionnel passe fenêtre référence **S1 RKZ 06009**, que vous pourrez acquérir dans votre commerce habituel.

❏ Pour expulser l'air chaud au travers du mur, il est nécessaire de faire un trou dans celui-ci pour y situer le passe fenêtre.

❏ Retirer le manchon de diffusion et connecter le tuyau d'expulsion d'air à l'accessoire.

❏ Dans le cas d'une installation fixe au travers d'une fenêtre, on utilise seulement la pièce de terminaison transparente de l'accessoire, et est aussi nécessaire la réalisation d'un orifice dans le verre dont le diamètre sera de 10,5 cm.

Remarques :

- Ne pas allonger sans nécessité le tuyau d'expulsion d'air chaud (longueur maximale 140 cm).
- Une distance minimale de 70 cm doit exister entre le sol et l'extrémité du tuyau.
- Au moment de poser le tuyau, ne pas réaliser de rayons de flexion trop fermés.

Dans le cas contraire, l'évacuation adéquate d'air chaud serait empêchée, ce qui pourrait aussi supposer une réduction de la puissance frigorifique.

Déshumidification

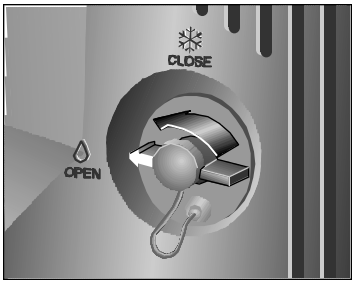

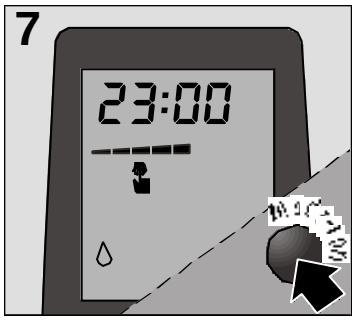

Sur cette position l'appareil réduit l'humidité d'ambiance. Il n'y a donc pas de régulation de température.

- ❏ Tourner le robinet d'évacuation 90° vers la gauche.
- ❏ Retirer le manchon de diffusion et connecter le tuyau d'évacuation, qui est gardé dans le compartiment du filtre basique.
- ❏ Situer un récipient à la sortie du tuyau d'évacuation pour recueillir l'eau condensée.
- ❏ Situer le tuyau d'expulsion d'air sur la position de parking.
- ❏ Sélectionner la fonction "Déshumidification" avec la touche de sélection de fonction (mode) **Fig. 7**.
- ❏ La fonction de déshumidification ne fonctionne que sur mode manuel. Les modes automatiques "turbo" et "silencieux" ne sont pas disponibles pour ce type de fonction.
- ❏ Régler la vitesse de déshumidification souhaitée avec les touches **<** y **>**. Celle-ci apparaît sur le display LCD à travers la flèche.
- ❏ En fonction des conditions d'ambiance et de la vitesse de ventilation sélectionnée, l'humidité de l'ambiance peut être réduite de 30 litres d'eau maximum toutes les 24 heures.

Attention!

En remettant l'appareil sur la fonction de climatisation, n'oubliez pas de mettre le bouchon du robinet d'évacuation et le tourner 90° vers la droite. Sinon, de l'eau sortirait lorsque l'appareil fonctionne.

Si en ce mode la LED clignote en vert, c'est que la température d'ambiance est en dessous de 18°C et l'appareil se déconnecte. Tenez compte du fait que c'est la limite inférieure de fonctionnement de la fonction de déshumidification.

Purification de l´air

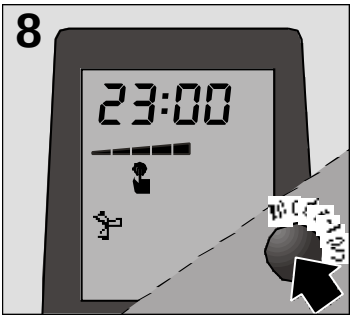

L'appareil incorpore un filtre basique qui comprend un double filtre actif purificateur contre odeurs et fumées, pollen, bactéries et poussière. Il n'existe pas de régulation de température sur la fonction de purification de l'air.

- ❏ Mettre le tuyau d'expulsion d'air sur la même position que pour la déshumidification.
- ❏ Sélectionner la fonction "Purification de l'air" avec la touche de sélection de fonction (mode). **Fig. 8**.
- ❏ La purification de l'air ne fonctionne que manuellement. Les modes de fonctionnement automatiques "turbo" et "silencieux" n'ont pas de fonction attribuée dans le mode de purification de l'air.
- ❏ Régler la vitesse de purification de l'air souhaitée avec les touches **<** y **>**. La vitesse de ventilation sélectionnée à chaque moment est montrée sur le display LCD à travers la flèche. Le rendement spécifique de l´air varie entre 125 m³/h (niveau 1) et 295 m³/h (niveau 5), en fonction de la vitesse de ventilation sélectionnée.
- ❏ L'appareil est équipé d'un pilote d'avertissement de changement de filtre, qui s'activera toutes les 300 heures de service. Lorsque ce pilote d'avertissement s'allume, il faut changer le filtre purificateur. Vous pouvez acquérir le filtre purificateur dont la référence est **S1 RKZ 09013** dans les magasins spécialisés. Appuyer pendant deux secondes sur l'interrupteur **POWER** (marche-arrêt) pour utilisation manuelle, pour que disparaisse l'indication de changement de filtre.

Avertissement!

La fonction de déshumidification ne fonctionne que sur mode manuel. Les modes automatiques "turbo" et "silencieux" ne sont pas disponibles pour ce type de fonction.

Nous recommandons de laisser les filtres installés indépendamment de la fonction choisie (climatisation, déshumidification, purification de l'air). Vous obtiendrez ainsi une action purificatrice plus efficace.

Ionisateur

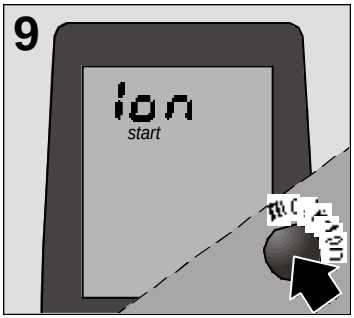

Son climatisateur est équipé d'un ionisateur qui peut être connecté de forme additionnelle.Il enrichit l'air avec des ions négatifs. Les ions négatifs ont un effet très positif sur la santé et le bien-être. L'air ionisé est frais et pur, semblable à celui qu'il y a en été après un orage.

❏ Pour activer le ionisateur, appuyer sur la touche "mode-ion" pendant deux secondes. Sur le display LCD on peut voir le mot "Ion" qui signalise que le ionisateur est connecté. Au moment de l'activer deux signaux sonores sont additionnellement émis. **Fig. 9**.

❏ Pour désactiver le ionisateur, appuyez à nouveau sur la touche "mode-ion" pendant deux secondes. Le mot "Ion" disparaît alors du display LCD. La désactivation est aussi indiquée par deux signaux sonores.

Le ionisateur peut fonctionner de différentes façons, comme réfrigération, déshumidification et nettoyage de l'air, et à toutes les vitesses.

Mise à l'heure / Programmation du temporisateur

Mise à l'heure

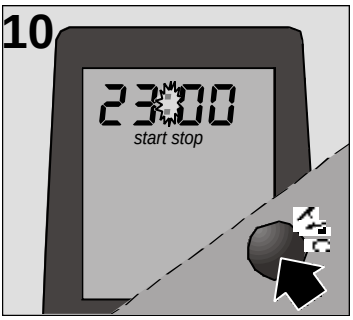

❏ Lorsque les piles sont introduites, l'inscription "12:00" clignotante apparaît sur l'écran digital.

❏ Lorsque l'appareil est connecté, on peut visualiser l'heure actuelle en appuyant sur la touche de sélection **"Temp / Time"**, **h/°C**. L'heure actuelle apparaît sur l'écran digital pendant 5 secondes. Pendant ce laps de temps, les deux points scintillent sur l'écran, **Fig. 10**. Si l'appareil est déconnecté, l'écran ne montre que l'heure.

❏ Vous ne pouvez modifier l'heure que lorsque l'appareil est connecté et après avoir sélectionné sa visualisation sur l'écran. Pour cela actionnez les touches **<** ou **>**. Chaque pulsation de ces touches avance ou retarde l'heure montrée d'une minute. Si l'on effectue une pulsation continue des touches pendant une durée de temps prolongée, l'heure est continuellement modifiée. Les numéros apparaissent clignotants jusqu'à ce qu'ils soient confirmés en appuyant sur n'importe quelle touche (**<** ou **>** exceptées). Ce n'est qu'alors que le signal est transmis à l'appareil.

Attention !

Si vous débranchez l'appareil du réseau pendant de nombreuses heures, au moment de le brancher à nouveau, si le pilote de signalisation clignote avec une lumière verte, appuyez sur la touche ON / OFF pour que la commande et l'appareil se synchronisent.

Programmation du temporisateur

(Pour la connexion et déconnexion automatiques du climatiseur d'air). Indépendamment du fait que celui-ci se trouve ou non en fonctionnement, on peut programmer sur le temporisateur les heures de connexion ou déconnexion du climatiseur d'air.

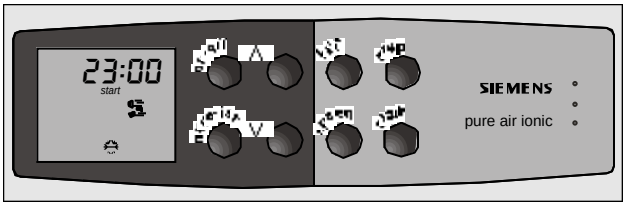

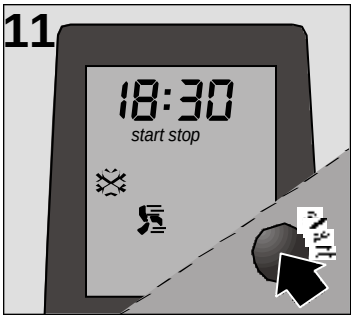

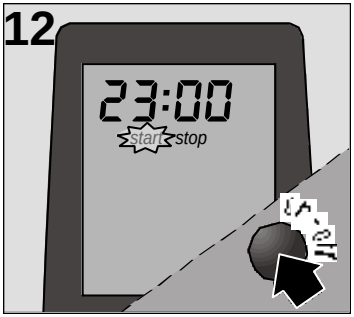

❏ Appuyez sur les touches de mise en marche **"start"** ou d'arrêt **"stop"**: Sur l'écran de visualisation, apparaissent l'option choisie clignotante et les valeurs correspondant à la dernière programmation du temporisateur, **Fig. 11**.

❏ Appuyez sur les touches **<** ou **>** afin de modifier la programmation du temporisateur. Cette modification s'effectue en laps de temps de 15 minutes.

❏ L'option **"start"** ou **"stop"** clignotent jusqu'à ce que soit confirmée l'heure en appuyant sur n'importe quelle touche (**<** ou **>** exceptées), **Fig. 12**.

❏ S'il existe une programmation précédante encore active, vous disposez de 5 secondes depuis que vous la visualisez sur l'écran, pour la modifier grâce aux touches **<** ou **>**.

❏ Lorsque l'écran de visualisation montre les heures de connexion ou déconnexion programmées sur le temporisateur, les deux points ne scintillent pas.

Déconnexion du temporisateur

❏ Appuyez pendant deux secondes sur les touches de Mise en marche / Arrêt (**start / stop**). L'option choisie (**start / stop**) disparaît de l'écran.

❏ Les valeurs et fonctions programmées sur le temporisateur restent actives, les opérations correspondantes se répétant chaque jour en fonction des heures ajustées, tant qu'elles n'ont pas été désactivées ou annulées comme nous venons de le décrire.

Nettoyage et Maintenance

Nettoyage

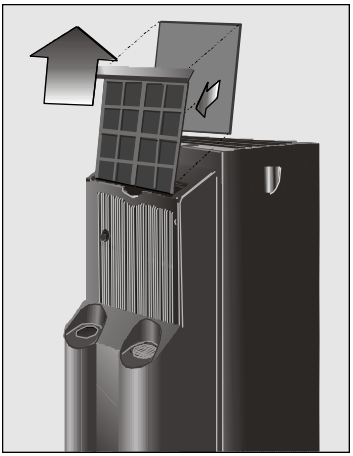

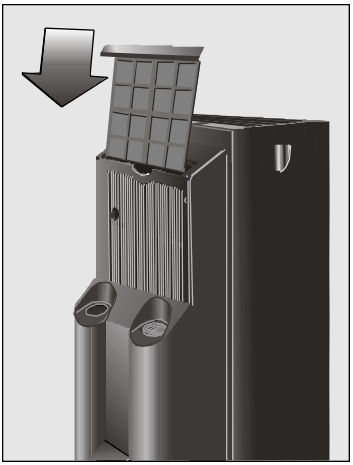

- ❏ L’appareil dispose d’un filtre à air basique, qu’il faut nettoyer après un temps d’utilisation. Pour cela, il suffit de le laver avec de l’eau courante, le sécher et l’installer à nouveau.
- ❏ Le filtre purificateur ayant la référence **S1 RKM 09013** devrait être changé tous les trois mois, ou au moins lorsque le pilote d’avertissement de changement de filtre l’indique. De cette manière, le fonctionnement correct tant du filtre que de l’appareil de climatisation est garanti, puisqu’un filtre sale diminue la puissance de climatisation de l’appareil.
- ❏ L’installation des filtres doit être faite comme le montrent les figures.
- ❏ Vous pouvez nettoyer l’appareil à l’aide d’un chiffon ou d’une éponge, de l’eau tiède et un détergeant doux.
- ❏ N’utilisez jamais d’eau chaude (à plus de 40°C), de produit blanchissant, de l’essence, des acides ou des brosses, et évitez l’entrée d’eau dans l’appareil.
- ❏ Ne nettoyez pas l’appareil à l’aide d’un tuyau d’arrosage.
- ❏ Nous recommandons de retirer les batteries de la commande à distance si l'appareil ne va pas être utilisé pendant plus d'un mois.

Avant une utilisation en début de saison

- ❏ Nettoyez le filtre à air.
- ❏ Ensuite, nettoyez l’enveloppe et les grilles si c’est nécessaire.
- ❏ Nettoyez avec un chiffon sec, les contacts d'alimentation pour la commande à distance, situés dans l'orifice du panneau.

Service Technique

Service Technique

Si après avoir tenu compte des instructions d'utilisation, installation, spécialement ce qui est indiqué dans le chapitre "Considérations...." , votre appareil ne fonctionne pas, souvenez-vous que notre Réseau de Services Techniques est à votre disposition.

Pour cela, en communiquant la panne, indiquez le modèle (**E-NR**) et le n° de fabrication (**FD**) de votre appareil, que vous pourrez lire sur la plaque de caractéristiques.

Garantie

Garantie

Dans chaque pays sont établies les conditions de garantie par les correspondantes Sociétés de Distribution. Pour plus de détails à cet effet, dirigez-vous au Distributeur qui vous a vendu l'appareil en lui facilitant le nom du modèle et le n° de fabrication. Pour toute intervention qui se produit sous garantie, il est indispensable de présenter le justificatif d'achat de l'appareil.

Considérations qui vous éviteront d'appeler le Service Technique

Que faire si ...

Les actions décrites ci-dessous vous aideront à solutionner vous-mêmes de petits contretemps et vous éviteront d'avoir à appeler le Service Technique.

Si, après ces vérifications, le problème n'a pas été solutionné ou se répète, contactez nos techniciens spécialisés.

... l'appareil ne fonctionne pas ...

- ❏ Vérifiez que la prise est branchée.
- ❏ Vérifiez qu'il y a du courant dans le réseau et qu'un fusible n'a pas sauté.
- ❏ Ajuster une température inférieure avec la touche **<**.
- ❏ Si vous opérez à distance, vérifiez que les batteries ne sont pas épuisées. Si elles le sont, substituez-les ou insérez la commande dans l'orifice du panneau.
- ❏ Si vous opérez avec la commande intégrée dans l'appareil, vérifiez que les contacts d'alimentation sont propres et que la commande est insérée de forme adéquate.

... l'appareil ne fonctionne pas et le pilote clignote avec une lumière rouge ...

- ❏ Posez l'appareil sur une surface plane. Si le pilote reste allumé, videz le réservoir intérieur d'eau de l'appareil. (Voir instructions dans climatisation ou déshumidification).

... la lumière rouge s'allume fréquemment ...

- ❏ Vérifiez que le robinet d'évacuation est sur la position adéquate.

... de l´eau de condensation se forme sur la grille de sortie de l´air...

- ❏ C'est normal si les conditions environnementales sont d'une grande humidité relative, cependant cela n'a pas d'influence sur le fonctionnement de l'appareil.

... l'appareil ne fonctionne pas et les lumières verte et rouge clignotent en alternance ...	❏ Avertissez le S.A.T. Une panne s'est produite au niveau des sondes thermiques. Avertir le S.A.T. Officiel de la marque.
... le pilote avec lumière verte clignote ...	❏ L'appareil et la commande à distance ne sont pas synchronisés. Connectez l'appareil avec la commande et les deux parties seront à nouveau automatiquement synchronisées.
... l'appareil ne refroidit pas suffisamment ...	❏ Vérifiez que les unions du tuyau d'expulsion de l'air chaud sont correctes. ❏ Vérifiez que la trajectoire du tuyau d'expulsion n'est pas trop courbe et que sa longueur ne dépasse pas 140 cm. ❏ Vérifiez que le robinet d'évacuation est sur la position de climatisation. ❏ Posez la ventouse pour que l'ouverture de la fenêtre soit la plus petite possible. ❏ Fermez les volets pour minimiser la radiation solaire.
... l'appareil est sous tension mais le compresseur ne marche pas ...	❏ La temporisation d'enclenchement (3 minutes) s'active à chaque mise sous tension de l'appareil. Trois minutes après la mise sous tension, le compresseur démarre audiblement. ❏ La température intérieure de la pièce doit être supérieure à 18°C pour que l'appareil puisse travailler sur les modalités de climatisation ou déshumidification. ❏ Si la LED de déshumidification clignote en vert , cela signifie que vous avez réglé l'appareil sur le mode Déshumidification ⁄ et que la température de la pièce est inférieure à 18°C. Dans ce cas, le compresseur s´éteint (voir aussi les remarques relatives à "Déshumidification seulement").
... l'appareil fait un bruit excessif ...	❏ Assurez-vous que le tuyau d'expulsion de l'air est correctement fixé à l'appareil. ❏ Vérifiez qu'il n'existe aucun obstacle à l'entrée et la sortie d'air de l'appareil. ❏ Le bruit cyclique d'eau que vous pouvez entendre est dû au fonctionnement de la pompe qui fait circuler l'eau pour améliorer la puissance de l'appareil.

Attention!

Toute autre panne ou réparation doit être faite par un technicien spécialisé. Consultez dans ce cas le distributeur autorisé, le service d'attention au client ou le Réseau de Services Techniques.

Données Techniques

Données techniques

Consommation à puissance maximum **1.180W**

Fusible.....**10 A**

Capacité de réfrigération ***** **2.750W**

Degré de fonctionnement

- Réfrigération .....**min. 18°C-max. 35°C**
- Déshumidification .....**min. 18°C-max. 35°C**

***** Ashrae 128

Inhoudsopgave

Belangrijke aanwijzingen

Afvoeren van de verpakking van uw nieuwe apparaat 68

Afvoeren van uw oude apparaat....68

Voordat u het apparaat voor het eerst in gebruik neemt....68

Beschrijving van de werking

Beschrijving....69

Afstandsbediening....71

Veiligheidsbepalingen

Veiligheidsbepalingen....72

Voorbereiden voor het transport....72

Gebruiksaanwijzing

Algemene informatie over de afstandsbediening....73

Koelen 74

Mogelijkheden voor afvoer van de warme lucht....76

Ontvochtigen 78

Reiniging van de lucht....79

Ionisator....80

Tijd instellen / Programmering van de tijdschakelaar

Tijd instellen....81

Programmering van de tijdschakelaar....82

Uitschakeling van de tijdschakelaar....82

Schoonmaken

Schoonmaken....83

Vóór het gebruik tijdens het begin van het seizoen....83

Servicedienst 84

Garantie 84

Overwegingen waardoor u de kosten van de Servicedienst kunt besparen 85

Technische gegevens 87

Belangrijke aanwijzingen

Afvoeren van de verpakking van uw nieuwe apparaat

- ❏ De verpakking van uw nieuwe apparaat milieuvriendelijk (laten) afvoeren.
- ❏ Onze produkten worden voor verzending zorgvuldig verpakt in materialen die het milieu kan verdragen en die geschikt zijn voor hergebruik.
- ❏ Door het bewerken en het hergebruik kan op grondstoffen bespaard worden, waardoor de hoeveelheid afval vermindert.
- ❏ In overleg kunt u de verpakking eventueel aan de handelaar teruggeven bij wie u het apparaat gekocht hebt.

Afvoeren van uw oude apparaat

- ❏ Stekker uit het stopcontact trekken en de aansluitkabel doorknippen.
- ❏ De apparaten bevatten koelmiddelen die volgens de geldende wettelijke bepalingen moeten worden afgevoerd.
- ❏ Het apparaat niet gewoon weggooien. Vraag bij het wegdoen van uw oude apparaat advies aan de gemeentelijke reinigingsdienst.

Voordat u het apparaat voor het eerst in gebruik neemt

- ❏ Lees voordat u het apparaat voor het eerst in gebruik neemt de gebruiksaanwijzing zorgvuldig door. U vindt daarin belangrijke informatie over het gebruik, uw eigen veiligheid en het onderhoud van het apparaat.
- ❏ Bewaar de gebruiksaanwijzing voor een eventuele andere gebruiker.
- ❏ Schakel een beschadigd apparaat niet in. Bij storing de stekker uit het stopcontact trekken, zekering uitschakelen.

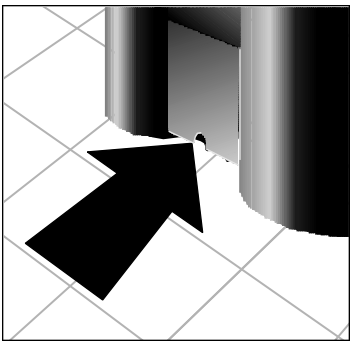

- ❏ Het apparaat moet volgens het installatievoorschrift en de geldende bepalingen geplaatst en aangesloten worden. Als u de voorschriften in deze gebruiksaanwijzing niet in acht neemt, dan kan dit leiden tot het vervallen van de garantie.
- ❏ Onze apparaten voldoen aan de geldende veiligheidsbepalingen. Reparaties mogen alleen door vakkundige monteurs worden uitgevoerd. Anders kan er gevaar voor uw eigen veiligheid ontstaan.
- ❏ Vergewist u zich ervan dat de afvoerstoppen goed zijn aangebracht, aangezien deze kunnen zijn losgeraakt tijdens het vervoer.

Beschrijving van de werking

Beschrijving

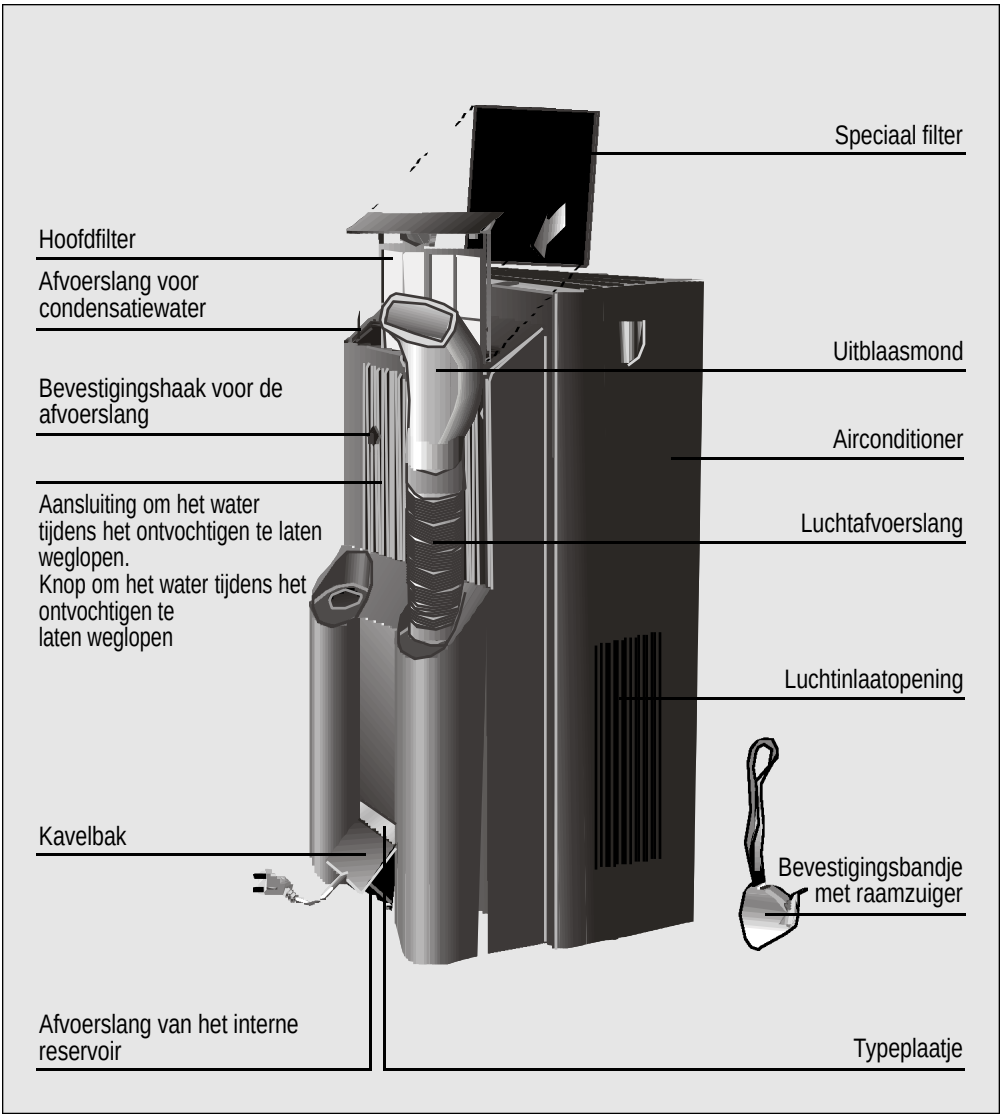

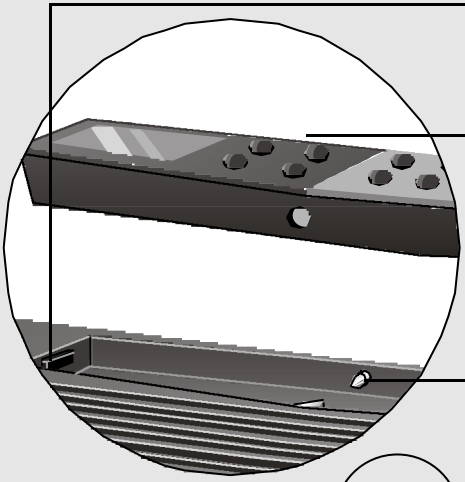

POWER (Start-Stop) schakelaar voor handmatig gebruik

Afstandsbediening voor onafhankelijke of in het apparaat geïntegreerde werking

Contacten van de afstandsbediening voor geïntegreerde werking

Signaallampje:

- Groen lichtje: ON
- Groen knipperend lichtje: Verlies van de tijd / Omgevingstemperatuur < 18°C bij werkwijze Ontvochtiging
- Rood knipperend lichtje: Condenswaterreservoir vol
- Afwisselend groen en rood lichtje: Storingswaarschuwing
- Rood licht: filter vervangen

Sensor van het infrarode signaal van de afstandsbediening

Batterijen voor de afstandsbediening

Afstandsbediening

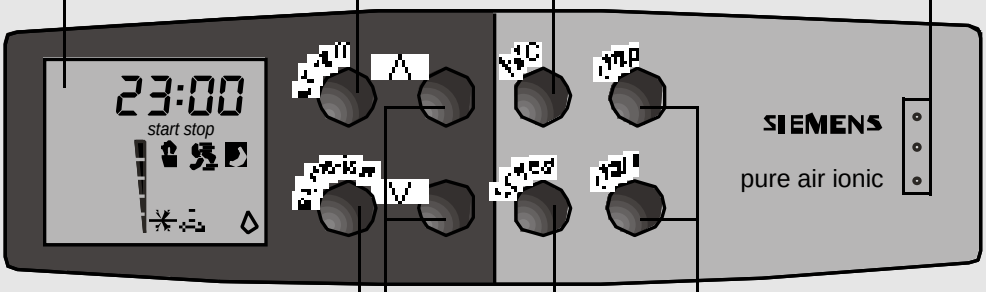

Digitale display voor het tonen van de
- temperatuur,
- tijd,
- tijd van geprogrammeerde werking,
- gekozen functie
- Snelheid ventilator (bij handmatige werkwijze)
- Werkwijze ionisator

Toets voor inschakelen / uitschakelen

Toets voor het selecteren van de tijd of de gekozen temperatuur

Door op deze zone te drukken, wordt de afstandsbediening uit het bovenste rooster van het apparaat genomen

Functiekeuzetoets:

koelen

Reinigen van de lucht

Ontvochtigen

De ionisator activeren

Toetsen voor begin (start) of einde (stop) van de geprogrammeerde werktijd

Keuzetoets voor de snelheid van de ventilator

Handmatige werkwijze

Automatische functie "turbo"

Automatische functie "stiller"

Toetsen voor het verhogen / verlagen van de temperatuur, het tijdstip of de begintijd (Start) en het stopzetten (Stop) van de geprogrammeerde werking, alsmede voor het kiezen van de snelheid van de ventilator bij de handmatige werkwijze

Veiligheidsbepalingen

Veiligheids-bepalingen

- ❏ Het apparaat uitsluitend via een randgeaard stopcontact, met een trage zekering van **10** ampère op 220/240 V/50 Hz wisselstroom aansluiten.
- ❏ Eventueel te gebruiken verlengingskabels moeten geaard zijn, een doorsnede van minimaal 1,5 mm^2 per aansluiting hebben en een lengte van maximaal 25 m.
- ❏ Automatische kabelopwikkeling.
- ❏ Voorkom dat er water in het apparaat komt.
- ❏ De luchtinlaat- en uitblaasopeningen mogen niet worden afgedekt.

Bij beschadiging van de aansluitkabel moet deze vervangen worden door een kabel met vergelijkbare eigenschappen. Neem hiervoor contact op met de fabrikant, de Servicedienst of een vakkundig monteur.

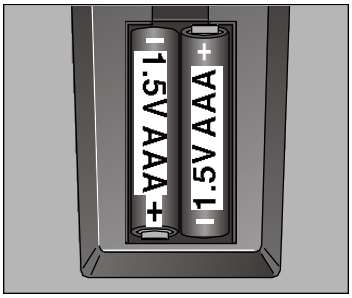

Plaatsen van de batterijen in de afstandsbediening:

- ❏ Verwijdert u het kapje van de ruimte aan de achterzijde.
- ❏ Plaatst u de 2 AAA batterijen (1,5 volt) die bij uw apparaat zijn geleverd.
- ❏ Brengt u het kapje weer aan. Op de display zal de klok knipperend het tijdstip 12 uur aangeven.

Attentie!

Als het apparaat wordt uitgeschakeld en weer ingeschakeld, zal de compressor na verloop van ongeveer 3 minuten weer starten. Deze tijd is nodig om de correcte werking van het apparaat te garanderen.

Voorbereiden voor het transport

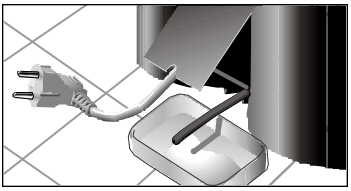

Om het transport te vergemakkelijken, is het apparaat voorzien van rollen. Voordat het apparaat bij het transport schuin gehouden of gekanteld wordt: het water uit het reservoir in het apparaat laten weglopen via de afvoerslang die aan de onderkant van het apparaat wordt aangesloten.

Attentie!

Weest u zeer voorzichtig met het vervoer van deze unit. De basis van dit apparaat beschikt over een waterafvoerslang die kapot zou kunnen gaan wanneer deze een klap krijgt.

Gebruiksaanwijzing

Algemene informatie over de afstandsbediening

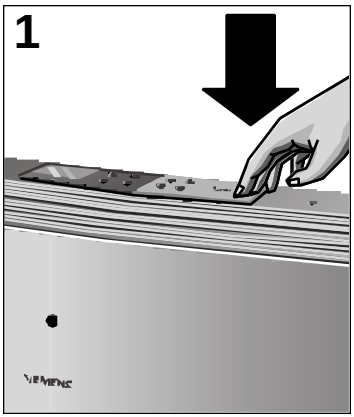

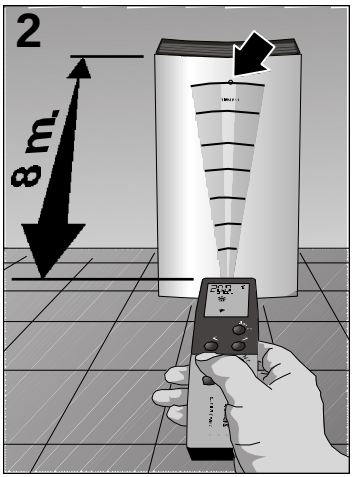

- ❏ U kunt ervoor kiezen de afstandsbediening geïntegreerd te laten in het bovenpaneel van het apparaat, **Fig. 1**, of hiermee opereren tot een afstand van ongeveer 8 meter. **Fig. 2.**
- ❏ Als u aan het opereren bent geweest met de in het apparaat geïntegreerde afstandsbediening en deze er nu uit wilt nemen, drukt u naar beneden op de rechterzone hiervan, waar drie punten verschijnen naast het **"Siemens"** logo.
- ❏ Bij elke van deze opties verschijnen de symbolen van de digitale display in de meest geschikte stand voor hun correcte visualisering, **Fig. 3** en **Fig. 4**.
- ❏ Opererend op afstand, zendt het apparaat akoestische signalen uit die de ontvangst bevestigen van de met de afstandsbediening gekozen handeling. Tegelijkertijd verschijnt op de display het desbetreffende visuele symbool, .
- ❏ De digitale display is uitgerust met een verlichtingssysteem dat het mogelijk maakt om de gekozen opties zelfs bij omstandigheden met een verminderde omgevingszichtbaarheid te tonen. Wanneer u opereert met de in het paneel geïntegreerde afstandsbediening, zal genoemd lichtje 1 minuut aanblijven vanaf de laatst ingedrukte toets. In het geval u op afstand opereert, wordt genoemde tijd gereduceerd tot 3 seconden om de batterijen te sparen.

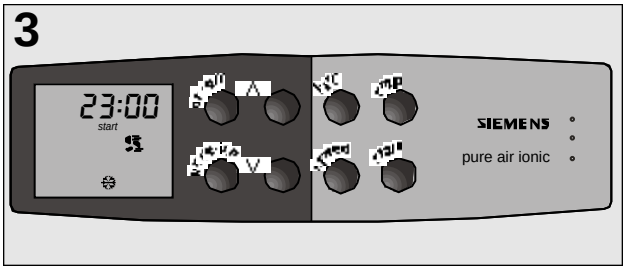

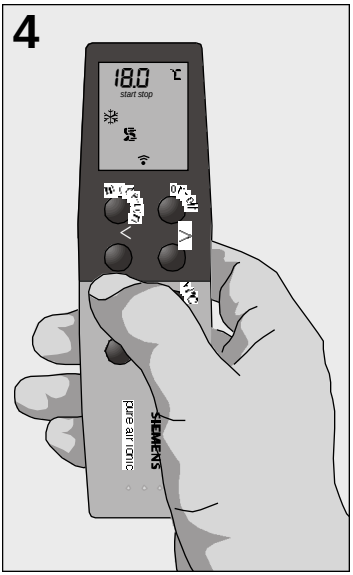

❏ Als de batterijen van de afstandsbediening op zijn, kunt u opereren door deze in de opening van het paneel te plaatsen.

Attentie!

Wanneer u de afstandsbediening in de opening van het paneel plaatst, vergewist u zich er dan van dat u dit in de juiste stand doet, zodat de digitale display aan de linkerkant komt te zitten.

Richt u de afstandsbediening op de voorzijde van het apparaat teneinde de ontvangst van het signaal te vergemakkelijken.

❏ Ingeval de afstandsbediening kwijtraakt, kunt u het apparaat inschakelen of uitschakelen met de **"POWER"** schakelaar voor handmatig gebruik, welke zich bevindt in de opening van het paneel (zie Beschrijving van het apparaat). Als u het apparaat inschakelt, zult u dit doen in de functie maximaal koelen, met 20°C als gekozen temperatuur.

Koelen

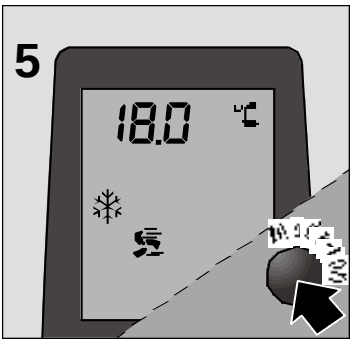

❏ Stekker in het stopcontact steken.

❏ Luchtafvoerslang voor de afvoer van de warme lucht naar buiten leiden. (zie "Opties voor het afvoeren van warme lucht").

❏ Knop op het symbool ❄ koelen zetten.

❏ Het apparaat inschakelen door middel van de toets "Inschakelen / Uitschakelen".

❏ De functie "Koelen" ❄ kiezen met de functiekeuzetoets (mode). **Fig. 5**.

❏ De gewenste werkwijze kiezen met de keuzetoets voor de snelheid van de ventilator (speed). Het instellen van de snelheid van de ventilator gaat altijd in deze volgorde:

➔ ➔ ➔

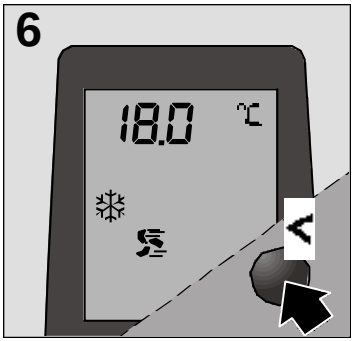

"Handmatig" : de ventilatiesnelheid kan met de toetsen **<** en **>** in vijf verschillende snelheden worden gewijzigd. De gekozen snelheid wordt op het LCD-scherm getoond door middel van de pijl. Al naar gelang de gekozen ventilatiesnelheid varieert het specifieke luchtrendement tussen de 125 m^3/uur (niveau 1) en 295 m^3/uur (niveau 5).

Om de temperatuur te wijzigen, eenmaal drukken op de toets "h/°C". De temperatuur knippert en kan gedurende vijf seconden worden geregeld met de toetsen **<** en **>**.

"Turbo" : Indien deze werkwijze wordt gekozen, verloopt de regeling van de temperatuur automatisch. Het apparaat begint met 100% van het koelvermogen en past zich direct aan de omgevingsomstandigheden aan, zonder elk van de niveaus te doorlopen. Bij de werkwijze "turbo" functioneert het koelapparaat tussen de 100% en 50% van het vermogen, afhankelijk van de omgevingsomstandigheden.

"Stiller" : Bij de stillere werkwijze verloopt de regeling van de temperatuur automatisch. Het apparaat begint met 50% van het koelvermogen en past zich direct aan de omgevingsomstandigheden aan, zonder elk van de niveaus te doorlopen. Bij deze werkwijze functioneert het apparaat op zeer stille wijze met een vermogen tussen de 2.350 W en 1.950 W.

- ❏ Het apparaat koelt de kamerlucht en ontvochtigt deze tegelijkertijd- en zorgt zo voor een aangenamer klimaat in de kamer.
- ❏ Indien het apparaat automatisch uitschakelt als gevolg van de thermostaat, zult u moeten wachten tot de omgevingstemperatuur 2°C stijgt alvorens het apparaat weer in werking treedt.
- ❏ Het condenswater dat ontstaat wordt naar buiten afgevoerd via de condenswaterslang en wordt verneveld door de condensor, waarna het verdampt. Bij omstandigheden van extreme vochtigheid zal het apparaat condenswater opslaan in een intern reservoir. Na het bereiken van een bepaald niveau zal het apparaat worden uitgeschakeld en gaat het rode markeringslichtje knipperen, daarmee de noodzaak aangevend om genoemd reservoir te legen.

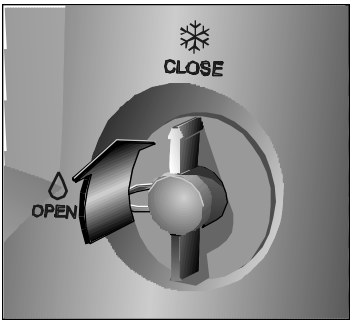

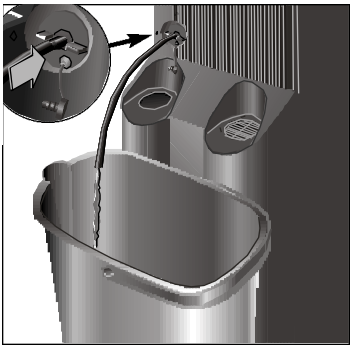

❏ Het afvoeren van het water kan worden gedaan met behulp van de afvoerslang gekoppeld aan de onderzijde van de achterkant van het apparaat.

❏ Een andere mogelijkheid om het water af te voeren is door gebruik te maken van de pomp die in het apparaat is geïnstalleerd, zoals dit wordt gedaan bij de functie "Ontvochtigen". Allereerst het apparaat uitschakelen en 10 minuten wachten teneinde de stabilisatie van de koudestroom mogelijk te maken. Daarna de aanduidingen opvolgen van het hoofdstuk "Ontvochtigen". Het legen van het reservoir met condenswater door gebruikmaking van de geïnstalleerde pomp voor het condenswater duurt ongeveer een minuut.

Mogelijkheden voor afvoer van de warme lucht

Mobiele installatie

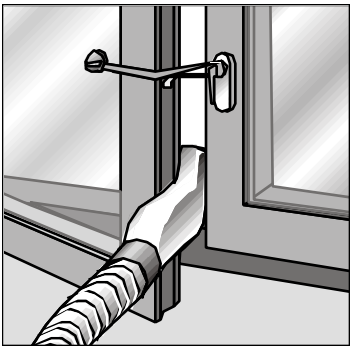

❏ Uitblaasmond aansluiten op de luchtafvoerslang.

❏ Het raam een klein beetje openzetten en de uitstromingsmof voor de lucht tussen de raampost en het raamkozijn plaatsen. In geval van ramen met een dubbele raampost, de uitstromingsmof tussen de linker- en rechterraampost plaatsen.

❏ Raam zover mogelijk sluiten en met het bevestigingsbandje en de raamzuiger vastzetten.

Vaste installatie

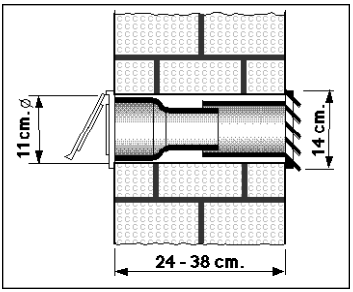

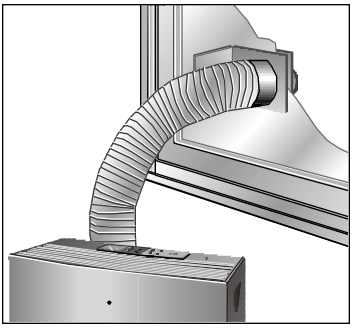

Voor een vaste installatie hebt u het extra toebehoren "raam/ m **S1 RKZ 06009** in de vakhandel verkrijgbaar.

❏ Voor de afvoer van de warme lucht via de muur moet u een gat boren dat groot genoeg is.

❏ Uisblaasmond eraf trekken en de luchtafvoerslang op de raam/muurdoorvoer aansluiten.

❏ In geval van installatie via het raam wordt alleen het transparente einde van het hulpstuk gebruikt. Voor montage moet in het glas een ronde opening met een diameter van 10,5 cm worden aangebracht.

Attentie!

- De luchtafvoerslang niet onnodig verlengen (maximumlengte 140 cm).
- Er moet een minimumafstand zijn van 70 cm tussen de vloer en het uiteinde van de slang.
- Bij het aanbrengen van de slang mag de radius van de bochten niet te klein zijn.

Anders zou de adequate afvoer van de warme lucht worden verhinderd, hetgeen weer een vermindering van het koelvermogen kan impliceren.

Ontvochtigen

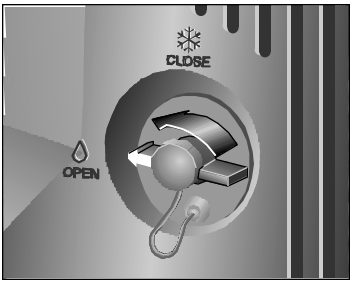

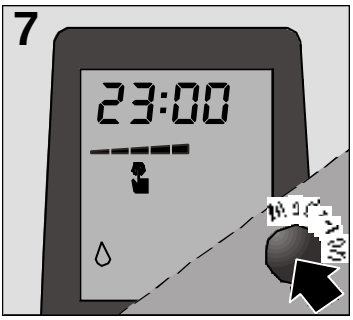

Als de keuzeschakelaar in stand staat, dan onttrekt het apparaat vocht aan de omgevingslucht. Daarom is er geen temperatuurregeling.

- ❏ Knop voor het legen van het interne reservoir ca. 90° naar links draaien.
- ❏ Stopje eraf trekken en de afvoerslang erop steken.
- ❏ In een geschikte bak het door de afvoerslang wegstromende condensatiewater opvangen.
- ❏ Om uitsluitend de lucht te reinigen: luchtafvoerslang in de parkeerstand zetten.
- ❏ De functie "Ontvochtigen" kiezen met de functiekeuzetoets (mode). **Fig. 7**.
- ❏ De functie "Ontvochtigen" werkt alleen bij de handmatige werkwijze. De automatische werkwijzen "turbo" en "stiller" zijn niet beschikbaar bij dit type functie.
- ❏ De gewenste ontvochtigingssnelheid regelen met de toetsen **<** en **>**. Deze wordt op het LCD-scherm getoond door middel van de pijl.
- ❏ Al naar gelang de omgevingsomstandigheden en de gekozen ventilatiesnelheid kan de vochtigheid van de omgeving worden gereduceerd tot een maximum van 30 liter water per 24 uur.

Attentie!

Bij omschakeling op klimatiseren stopje op de aansluiting voor het legen van het interne reservoir steken en de knop ca. 90° naar rechts draaien. Anders loopt er tijdens het klimatiseren condensatiewater uit.

Indien het controlelampje bij deze werkwijze groen knippert, bevindt de omgevingstemperatuur zich onder de 18°C en wordt het apparaat uitgeschakeld. Houdt u er rekening mee dat dit de ondergrens is voor de werking van de functie "Ontvochtigen".

Reiniging van de lucht

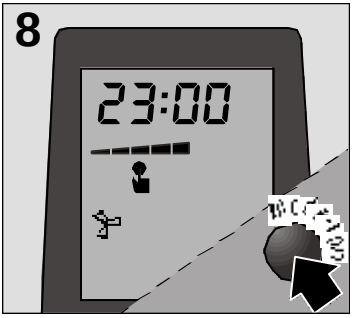

Het apparaat is uitgerust met een basisfilter dat een actief reinigend dubbelfilter bevat tegen geurtjes en rook, pollen, bacteriën en stof filteren. Bij de functie "Reinigen van de lucht" is er geen temperatuurregeling.

❏ Om uitsluitend de lucht te reinigen: luchtafvoerslang in de parkeerstand zetten. Dit betekent het terugleiden van de lucht in de ruimte.

❏ De functie "Reinigen van de lucht" kiezen met de functiekeuzetoets (mode). **Fig. 8**.

❏ De reiniging van de lucht werkt alleen bij de handmatige werkwijze. Voor de automatische werkwijzen "turbo" en "geruisloos" is geen functie opgenomen bij de werkwijze reiniging van de lucht.

❏ De gewenste snelheid voor reiniging van de lucht regelen met de toetsen **<** en **>**. De aldus gekozen ventilatiesnelheid wordt op het LCD-scherm getoond door middel van de pijl. Al naar gelang de gekozen ventilatiesnelheid varieert het specifieke luchtrendement tussen de 125 m^3/uur (niveau 1) en 295 m^3/uur (niveau 5).

❏ Het apparaat is uitgerust met een waarschuwingslampje voor de vervanging van het filter, dat elke 300 bedrijfsuren zal worden geactiveerd. Zodra dit waarschuwingslampje oplicht, dient het speciale filter te worden vervangen. Het speciale filter heeft de referentie **S1 RKZ 09013** en kan worden aangeschaft bij speciaalzaken. Gedurende twee seconden drukken op de schakelaar **POWER** (aan-uit) voor handmatig gebruik opdat de aanduiding voor de vervanging van het filter verdwijnt.

Waarschuwing!

De functie "Reinigen van de lucht" werkt alleen bij de handmatige werkwijze. De automatische werkwijzen "turbo" en "stiller" zijn niet beschikbaar bij dit type functie.

Wij adviseren de speciale filters tijdens elke functie (koelen, ontvochtigen, reinigen van de lucht) in het apparaat te laten zitten zodat de lucht altijd optimaal kan worden gereinigd.

Ionisator

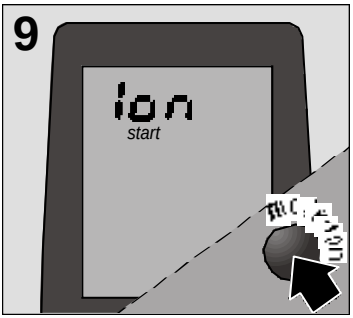

Uw airconditioner is uitgerust met een ionisator die additioneel kan worden ingeschakeld. Deze ionisator verrijkt de lucht met negatieve ionen. Negatieve ionen hebben een zeer positieve uitwerking op de gezondheid en het welzijn. De geïoniseerde lucht is fris en puur, vergelijkbaar met de lucht na een zomerse onweersbui.

❏ Om de ionisator te activeren, gedurende twee seconden drukken op de toets "mode-ion". Op het LCD-scherm verschijnt het woord "Ion" en zo wordt aangeduid dat de ionisator is ingeschakeld. Daarnaast zijn er bij het activeren tevens twee tonen hoorbaar. **Fig. 9**.

❏ Om de ionisator te deactiveren, opnieuw gedurende twee seconden drukken op de toets "mode-ion". Op het LCD-scherm verdwijnt het woord "Ion". De deactivering wordt bovendien aangeduid met twee tonen.

De ionisator kan bij verschillende werkwijzen functioneren, zoals koeling, ontvochtiging en reiniging van de lucht, en bij alle snelheden.

Tijd instellen / Programmering van de tijdschakelaar

Tijd instellen

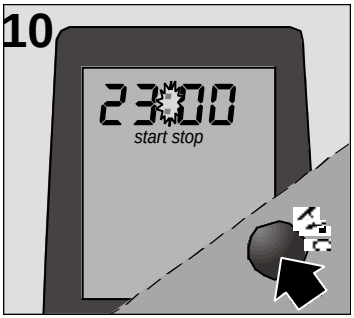

❏ Na het plaatsen van de batterijen begint op het digitale scherm "12:00" te knipperen.

❏ Wanneer het apparaat is aangesloten, kan de huidige tijd op het beeldscherm worden getoond door te drukken op de keuzetoets **"Temp / Time"**, **h/°C**.
Op het digitale beeldscherm wordt gedurende 5 seconden de huidige tijd getoond. Gedurende deze periode knipperen op het beeldscherm de twee punten, **Fig. 10**. Als het apparaat is uitgeschakeld, zal de display alleen de tijd tonen.

❏ De tijd kan alleen worden gewijzigd met het ingeschakelde apparaat en na de visualisering ervan te hebben gekozen op de display. Bedient u daartoe de toets **<** of **>**. Elke bediening van deze toetsen zet de getoonde tijd één minuuut voor- of achteruit. In het geval de toetsen gedurende een langere periode ingedrukt worden gehouden, wordt de tijd doorlopend gewijzigd. De nummers zullen knipperend verschijnen totdat er wordt bevestigd door te drukken op elke willekeurige toets anders dan **<** of **>**. Alleen dan zal het signaal naar het apparaat worden overgezonden.

Attentie!

Indien u het apparaat gedurende vele uren loskoppelt van het elektriciteitsnet, en bij het weer aansluiten het signaallampje knippert met een groen lichtje, zullen de afstandsbediening en het apparaat worden gesynchroniseerd door te drukken op de toets ON / OFF.

Programmering van de tijdschakelaar

(Voor de automatische inschakeling en uitschakeling van de airconditioner). Wanneer de huidige tijd eenmaal is ingesteld, kunnen met de tijdschakelaar de tijdstippen van inschakeling en uitschakeling van de airconditioner worden geprogrammeerd – onafhankelijk van het feit of deze op dat moment werkt of niet.

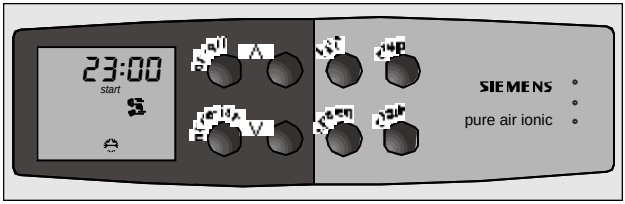

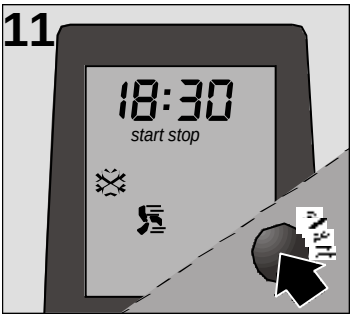

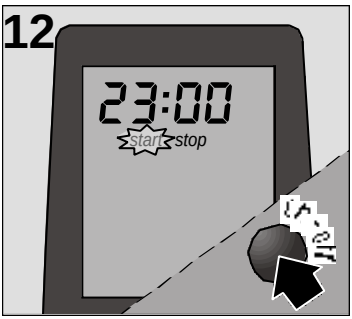

- ❏ Drukken op de toets voor aanzetten **"start"** of uitzetten **"stop"**: op de display zal knipperend de gekozen optie verschijnen, alsmede de waarden behorend bij de laatste programmering van de tijdschakelaar, **Fig. 11**.
- ❏ Drukken op de toets **<** of **>** teneinde de programmering van de tijdschakelaar te wijzigen. Deze wijziging vindt plaats in stappen van 15 minuten.
- ❏ De optie **"start"** of **"stop"** zal knipperen totdat de tijd wordt bevestigd door te drukken op elke willekeurige toets behalve **<** of **>**, **Fig. 12**.
- ❏ In het geval er sprake is van een nog actieve, eerdere programmering, heeft u 5 seconden vanaf de visualisering om deze te kunnen wijzigen met de toets **<** of **>**.
- ❏ Wanneer op het beeldscherm het met de tijdschakelaar geprogrammeerde tijdstip van inschakeling of uitschakeling wordt getoond, knipperen de twee punten niet.

Uitschakeling van de tijdschakelaar

- ❏ Gedurende twee seconden drukken op de toets voor het Aanzetten / Uitzetten (**start / stop**). De gekozen optie (**start / stop**) verdwijnt van de display.
- ❏ De met de tijdschakelaar geprogrammeerde waarden en functies blijven actief, waardoor de desbetreffende operaties dagelijks worden herhaald al naar gelang de ingestelde tijdstippen, zolang deze niet worden gedeactiveerd of geannuleerd zoals we zojuist hebben beschreven.

Schoonmaken

Schoonmaken

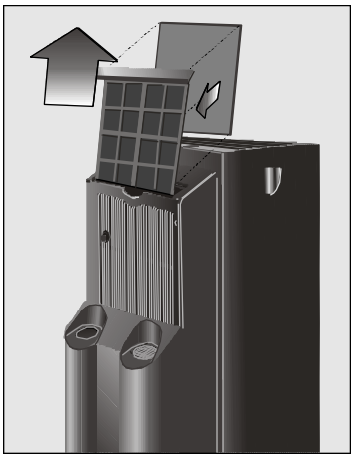

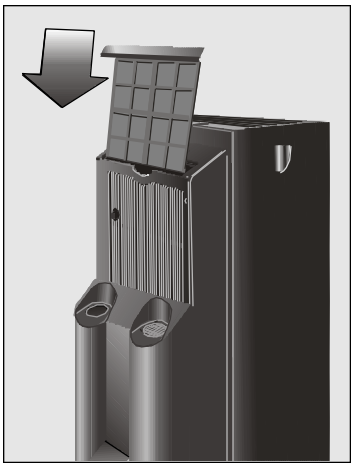

- ❑ Het binnendeel is voorzien van een hoofdfiler. Dit filter moet na een bepaalde gebruiksduur worden gereinigd. Afspoelen onder stromend water, laten drogen en weer aanbrengen.
- ❑ Het speciale filter met de referentie **S1 RKM 09013** zou elk trimester moeten worden vervangen, of uiterlijk wanneer het waarschuwingslampje voor de vervanging van het filter dit aangeeft. Op deze wijze wordt de correcte werking gegarandeerd van zowel het filter als de airconditioner, aangezien een vuil filter het koelvermogen van het apparaat vermindert.
- ❑ Laten zien hoe de filters moeten worden ingezet.
- ❑ De roosters met een doekje of spons, met lauw water met een mild reinigingsmiddel schoonmaken.
- ❑ Nooit heet water (meer dan 40°C), bleekmiddel, wasbenzine, benzine, zuren of borstels gebruiken. Voorkom dat er water in het apparaat komt.
- ❑ Het maakt niet de apparaten met een slang schoon.
- ❑ We raden u aan de batterijen uit de afstandsbediening te halen indien u het apparaat gedurende meer dan een maand niet gaat gebruiken.

Vóór het gebruik tijdens het begin van het seizoen

- ❑ Daarna het luchtfilter schoonmaken.
- ❑ Tenslotte, indien nodig, het apparaat schoonmaken.
- ❑ Maakt u de voedingscontacten voor de afstandsbediening schoon, welke zich bevinden in de opening van het paneel, met een droge doek.

Servicedienst

Servicedienst

Als het apparaat na inachtneming van het installatievoorschrift en de gebruiksaanwijzing - en vooral van het hoofdstuk "Overwegingen..." niet functioneert, dan staat de Servicedienst tot uw beschikking.

Als u de hulp van de Servicedienst inroept, geef dan het typenummer (**E-nummer**) en het serienummer (**FD-nummer**) op. U vindt deze gegevens op het typeplaatje op het het apparaat.

Garantie

Garantie

Voor het aangeschafte apparaat gelden de garantiebepalingen die door de vertegenwoordiging van de moederorganisatie in het land van aankoop zijn uitgegeven. Eventuele bijzonderheden hierover zal de leverancier, bij wie het apparaat is gekocht, desgevraagd verschaffen.

Overwegingen waardoor u de kosten van de Servicedienst kunt besparen

Wat te doen als...

De hierna beschreven handelingen zullen u helpen om zelf kleine tegenslagen op te lossen en zullen u telefoontjes naar de Technische Dienst besparen. Indien het probleem na deze controles niet is opgelost of zich opnieuw voordoet, contact opnemen met onze gespecialiseerde technici.

... het apparaat niet werkt ...

- ❏ Controleer of de stekker goed in het stopcontact zit.
- ❏ Controleer of de stroom is uitgevallen of dat een zekering is doorgeslagen.
- ❏ Stel een lagere temperatuur in met de knop **<**.
- ❏ Indien u opereert op afstand, controleert u dan of de batterijen op zijn. Ingeval dit zo is, vervangt u ze dan of plaatst u de afstandsbediening in de opening van het paneel.
- ❏ Indien u opereert met de in het apparaat geïntegreerde afstandsbediening, controleert u dan of de voedingscontacten schoon zijn en of de afstandsbediening op de juiste wijze in de opening is geplaatst.

... het apparaat niet werkt en het lampje knippert met een rood lichtje ...

- ❏ Het apparaat op een vlakke ondergrond zetten. Indien het lampje blijft branden, het interne waterreservoir van het apparaat leeg laten lopen. (Zie aanwijzingen bij klimaatregeling of ontvochtigen).

... het rode lichtje regelmatig gaat branden ...

- ❏ Controleer of de knop om het condensatiewater te laten weglopen in de juiste stand staat.

... er vormt zich condenswater bij het luchtuitlaatrooster ...

- ❏ Het is normaal dat dit gebeurt als er qua omgevingsomstandigheden sprake is van een hoge relatieve vochtigheidsgraad, echter het heeft geen invloed op de werking van het apparaat.

... het apparaat niet werkt en afwisselend knippert met een rood en een groen lichtje ...	❏ Waarschuwt u de Technische Hulpdienst. Er heeft zich een storing voorgedaan in de thermische sondes. De officiële Technische Hulpdienst van het merk waarschuwen.
... het lampje knippert met een groen lichtje ...	❏ Het apparaat en de afstandsbediening zijn niet gesynchroniseerd. Schakelt u het apparaat in met de afstandsbediening en ze zullen automatisch opnieuw worden gesynchroniseerd.
... het apparaat niet voldoende koelt ...	❏ Controleer of de luchtafvoerslang op de juiste manier is aangesloten. ❏ Controleer of de luchtafvoerslang geen te kleine radius van de bochten heeft en niet langer is dan 140 cm. ❏ Controleer of de knop van de condensatiewateraansluiting in de stand "Klimatiseren" staat. ❏ De zuignap zodanig bevestigen dat het raam maar heel weinig geopend moet worden. ❏ Jaloezieën en rolluiken sluiten om het binnenkomende zonlicht te dempen.
... het apparaat is ingeschakeld, maar de compressor loopt niet ...	❏ Na elke inschakeling van het apparaat wordt de inschakelvertraging (3 minuten) geactiveerd. De compressor gaat dan na 3 minuten hoorbaar lopen. ❏ De binnentemperatuur van de ruimte dient hoger te zijn dan 18°C opdat het apparaat kan werken in de standen koelen of ontvochtigen. ❏ Indien het controlelampje bij deze werkwijze groen knippert, is er gekozen voor de ontvochtigingsstand en is de kamertemperatuur lager dan 18°C. De compressor wordt daarom uitgeschakeld (zie ook de aanwijzingen bij "Alleen ontvochtigen").
... het apparaat teveel geluid maakt ...	❏ Controleer of de luchtafvoerslang op de juiste manier aan het apparaat is bevestigd. ❏ Controleer of de luchtinlaat- en luchtuitblaasopeningen niet zijn afgedekt.

Attentie!

Andere ingrepen of reparaties moeten door een vakkundig monteur worden uitgevoerd. Neem in dit geval contact op met uw leverancier of de Servicedienst.

Technische gegevens

Technische gegevens

Opgenomen vermogen.....**1.180W**
Zekering.....**10 A**
Koelcapaciteit *****.....**2.750W**
Grenswaarden
- Koelen .....**min. 18°C - max. 35°C**
- Ontvochtigen .....**min. 18°C - max. 35°C**

***** Ashrae 128

Indice

Osservazioni Importanti

Scarto dell'imballaggio 89

Scarto del vostro antico apparecchio.....89

Prima di collegare il vostro apparecchio 89

Presentazione del vostro nuovo apparecchio

Descrizione dell'apparecchio.....90

Comando a distanza 92

Condizioni d'uso

Condizioni d'uso.....93

Condizioni di trasporto.....93

Istruzioni d'Uso

Particolari del comando a distanza.....94

Climatizzazione 95

Possibilità di evacuare l'aria all'esterno 97

Deumidificazione.....99

Purificazione dell'aria 100

Ionizzatore.....101

Aggiustare l'ora / Programmazione del temporizzatore

Aggiustare l'ora 102

Programmazione del temporizzatore 102

Desconexión del temporizador.....103

Pulizia e Manutenzione

Pulizia.....104

Prima del suo uso all'inizio della stagione 104

Servizio Tecnico 105

Garanzia 105

Considerazioni che vi faranno risparmiare telefonate al Servizio Tecnico 106

Dati tecnici 108

Osservazioni Importanti

Scarto dell'imballaggio

- ❏ Rispettate l'ambiente qualora buttate l'imballaggio del vostro apparecchio.
- ❏ I nostri prodotti vengono imballati con cura per il trasporto. Gli imballaggi vengono progettati in modo di non essere pericolosi per l'ambiente. Possono venire reciclati, sono prodotti ecologici.
- ❏ Riciclando l'imballaggio, da un verso fate un contributo all'economia di materie prime, e dall'altro riducete il volume dei residui.
- ❏ Se Vi viene accettato, potete restituire l'imballaggio al negoziante che vi ha fornito l'apparecchio.

Scarto del vostro antico apparecchio

- ❏ Disinserite l'apparecchio dalla rete e tagliatene il cavo di collegamento.
- ❏ Gli apparecchi hanno refrigeranti che devono venirne eliminati in accordo con la normativa in vigore.
- ❏ Consegnate il vostro vecchio apparecchio, prima di scartarlo in altro modo. Contattate il vostro Municipio o altri centri competenti per la sua raccolta.

Prima di collegare il vostro apparecchio

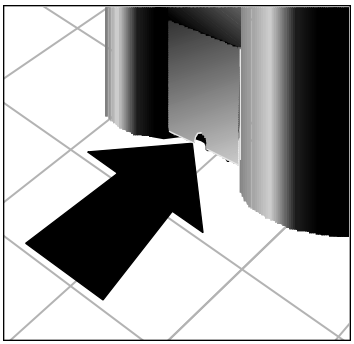

- ❏ Prima di utilizzare l'apparecchio per la prima volta, leggete il libro di istruzioni. Esso contiene informazioni importanti, non soltanto per l'uso ma anche per la vostra sicurezza e per la manutenzione.
- ❏ Conservate questo libro di istruzioni. Eventualmente, può essere utile a un'altro utente.
- ❏ Non avviate un apparecchio danneggiato.
- ❏ Il montaggio e collegamento del vostro apparecchio deve farsi in accordo con le istruzioni di montaggio e la normativa in vigore. Se queste istruzioni non vengono rispettate, c'è il rischio di perdere la garanzia.
- ❏ I nostri apparecchi sono in accordo con le norme di sicurezza in vigore. Soltanto tecnici competenti in materia sono autorizzati alle riparazioni. È in gioco la vostra sicurezza.
- ❏ Assicuratevi che i tappi degli scoli siano collocati correttamente, poiché possono essere saltati lungo il trasporto.

Presentazione del vostro nuovo apparecchio

Descrizione dell'apparecchio

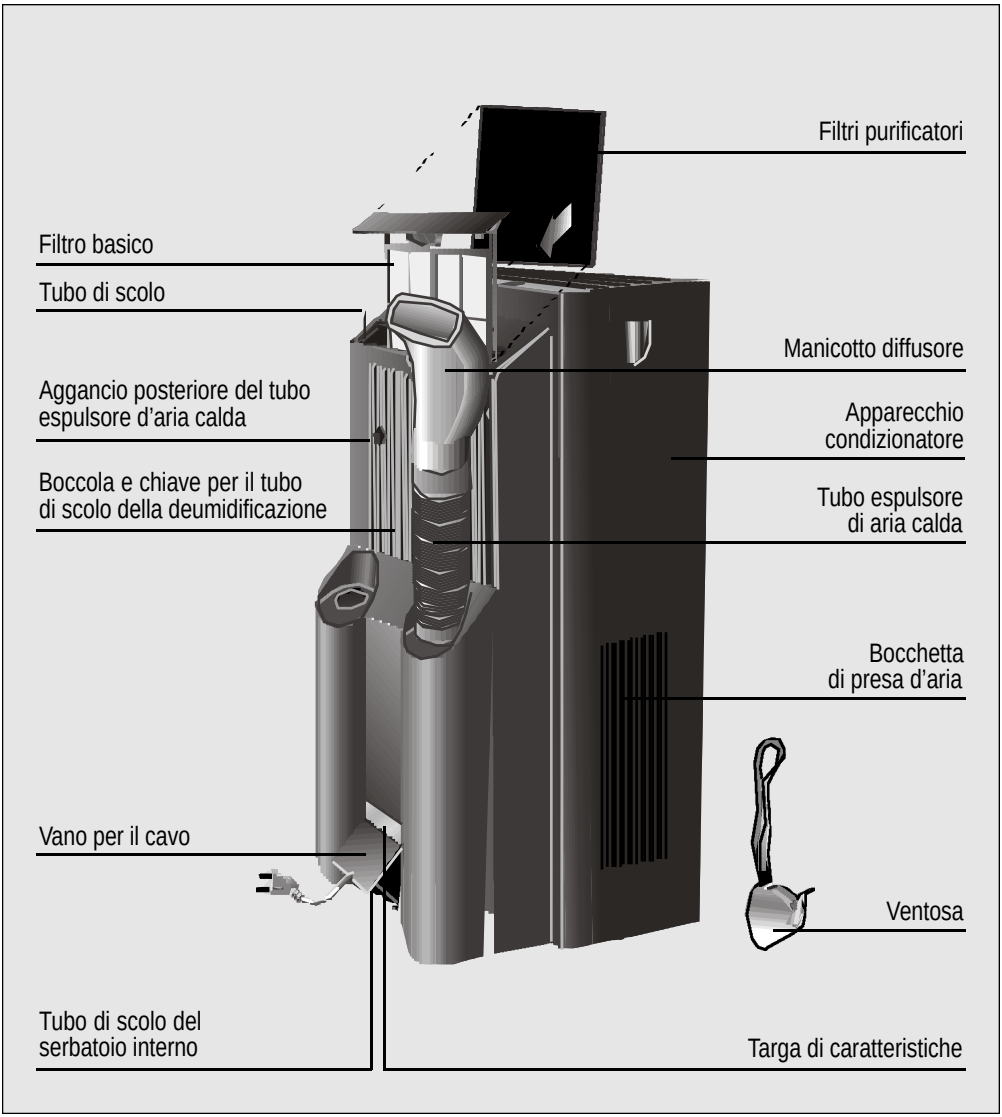

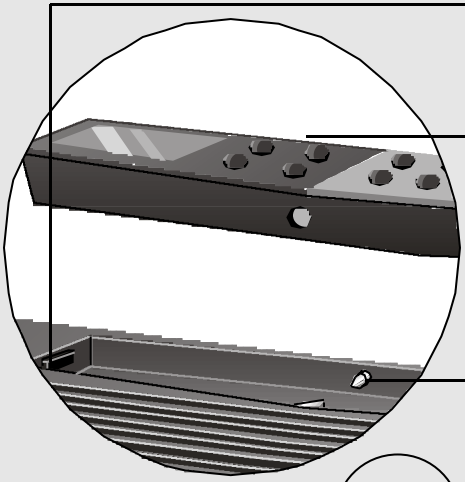

Interruttore POWER
(Accensione/Arresto) per uso manuale

Comando a distanza per
funzionamento indipendente
o integrato nell'apprecchio

Contatti del comando a distanza per
funzionamento integrato

Luci spie di segnalizzazione:

- Luce verde: ON
- Luce verde lampeggiante: Perdita di ora / Temperatura ambiente < 18°C in modo deumidificatore
- Luce rossa lampeggiante: Serbatoio d'acqua di condensazione pienoo
- Luce verde e rossa alternandosi: Segnalazione di guasto
- Luce rossa: sostituire filtro

Sensore del segnale
infrarosso del comando a
distanza

Pile per il comando a
distanza

Comando a distanza

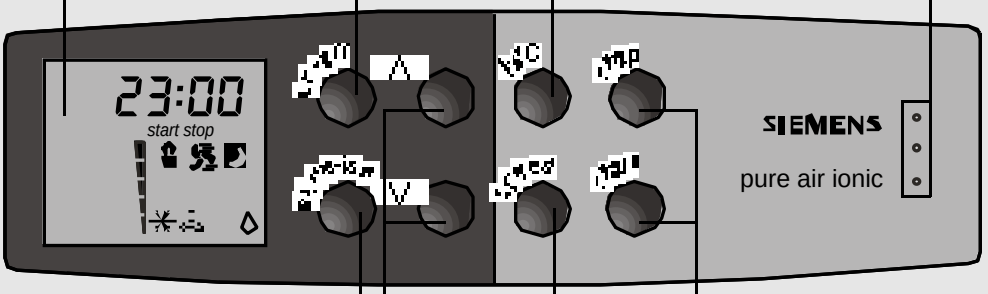

Schermo digitale per visualizzare
- temperatura,
- ora,
- tiempo de
- tempo di funzionamento programmato
- funzione selezionata
- Velocità ventilatore (in modo manuale)
- Modo ionizzatore

Tasto di inserimento/disinserimento

Tasto per selezionare l'ora o la temperatura desiderate

Qualora si preme su questa zona può estrarsi il comando della griglia superiore dell'apparecchio

Tasto selettore di funzioni:

- Climatizzazione
- Purificazione dell'aria
- Deumidificazione
- Attivare lo ionizzatore

Tasti di inizio (start) o arresto (stop) del tempo programmato di funzionamento

Tasto selettore della velocità del ventilatore

- Modo manuale
- Funzione automatica turbo
- Funzione automatica silenziosa

Tasti per aumentare/diminuire la temperatura, ora o tempo d'inizio (Start) e arresto (stop) di funzionamento programmato, oltre che per selezionare la velocità del ventilatore in modo manuale

Condizioni d’Uso

Condizioni d’uso

❏ Questo elettrodomestico deve venire collegato alla rete a 220/240 V e 50 Hz, tramite una presa con messa a terra.

❏ Protezione tramite un fusibile da **10 A**, ad azione lenta.

❏ Nel caso di aver bisogno di una prolunga, dovrà essere munita di messa a terra, la sua sezione dovrà avere almeno 1,5 mm^2 per filo e la sua lunghezza sarà minore di 25 m.

❏ Il cavo di collegamento alla rete elettrica ha un vano nell parte posteriore dell’apparecchio.

❏ Evitate di coprire le entrate e uscite d’aria del vostro apparecchio.

❏ Eviti che entri dell ´acqua nell´apparecchio.

Se il cavo di alimentazione è danneggiato, deve venir sostituito da un’altro di caretteristiche simili. Per farlo, indirizzarsi al fabbricante o al suo servizio post-vendita o personale equipollente qualificato.

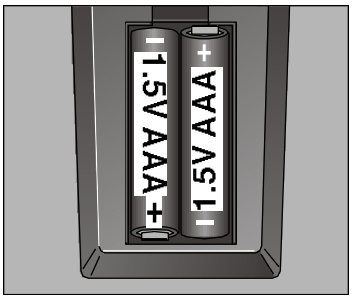

Collocazione delle pile nel comando:

❏ Estraete il coperchio dello scomparto posteriore.

❏ Collocate le pile AAA (1,5 V) fornite con la vostra apparecchiatura.

❏ Collocate di nuovo il coperchio. Sullo schermo l’orologio indicherà le ore 12 in modo lampeggiante.

Attenzione!

Se l’apparecchio è scollegato e ricollegato, il compressore si metterà in moto dopo 3 minuti. Questo tempo è necessario per garantire il funzionamento corretto dell’apparecchio.

Condizioni di trasporto

L’apparecchio è munito di ruote onde facilitarne lo spostamento. Nel caso in cui sia necessario inclinare l’apparecchio per spostarlo, bisogna svuotare l’acqua che è nel serbatoio interno, con l’aiuto del tubo di scolo abbinato alla chiave della parte inferiore dell’apparecchio.

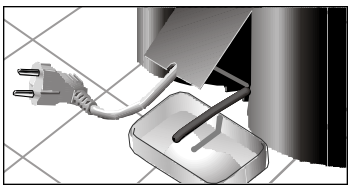

Attenzione!

Abbiate particolare cura durante il trasporto di quest’unità. La base di questo apparecchio è munita di un tubo di scolo d’acqua che potrebbe rompersi con qualsiasi urto.

Istruzioni d’Uso

Particolari del comando a distanza

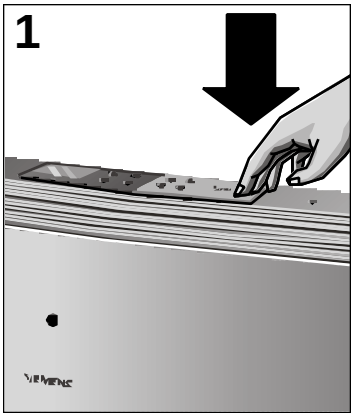

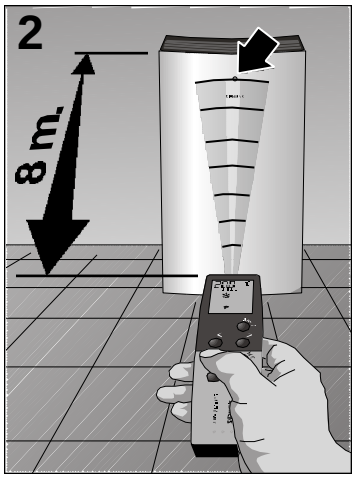

- ❏ Potete scegliere tra lasciare il comando a distanza integrato nel pannello superiore dell’apparecchio, **Fig. 1**, oppure manipolarlo fino a una distanza approssimativa di m 8, **Fig. 2**.
- ❏ Se avete usato il comando integrato nell’apparecchio e volete estrarlo, premete in giù la sua parte destra, dove ci sono tre punti vicino al logotipo **"Siemens"**.
- ❏ In ognuna di queste opzioni i simboli dello schermo digitale compariscono nella posizione più idonea per la loro corretta visualizzazione, **Fig. 3** e **4**.
- ❏ Qualora si agisce a distanza, l’apparecchio emette segnali acustici che confermano di aver ricevuto l’operazione scelta nel comando. Inoltre, sullo schermo comparisce il relativo simbolo visivo. .
- ❏ Lo schermo digitale è munito di un sistema di illuminazione che fa sì che possano venire visualizzate le opzioni scelte, addirittura in condizioni di ridotta visibilità ambientale. Qualora voi agite sul comando integrato nel pannello, questa luce rimarrà accesa durante 1 minuto dall’ultimo tasto premuto. Nel caso di agire a distanza il suddetto tempo viene ridotto a 3 secondi in modo da risparmiare pila.

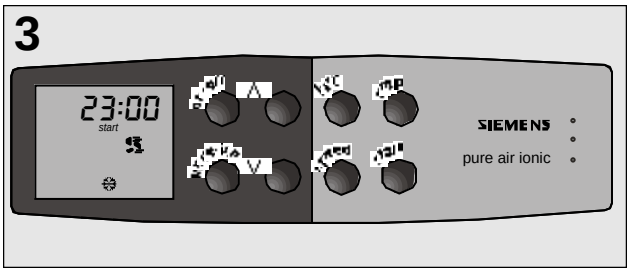

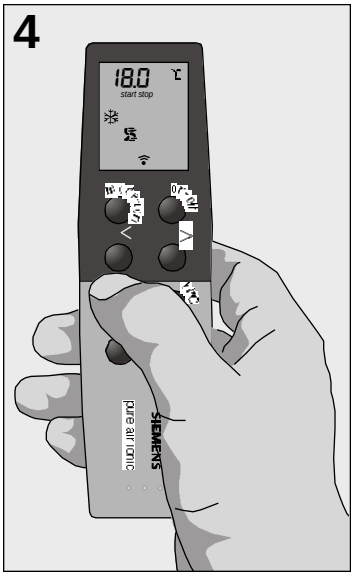

❑ Se le pile del comando a distanza si esauriscno, potrete ancora lavorare se lo inserite nel vano del pannello.

Attenzione!

Qualora introducete il comando nel vano, assicuratevi di farlo nella posizione corretta, in modo che lo schermo digitale resti a sinistra.

Cercate di orientare il comando verso il frontale dell'apparechhio onde agevolare la ricezione del segnale.

❑ Nel caso di smarrire il comando, potete inserire o disinserire l'apparecchio con l'interruttore **"POWER"** per uso manuale, posto nel vano del pannello, (Vedi Descrizione dell'apparecchio). Nel caso di inserirlo, lo farete nella funzione di climatizzazione massima con 20°C di temperatura selezionata.

Climatizzazione

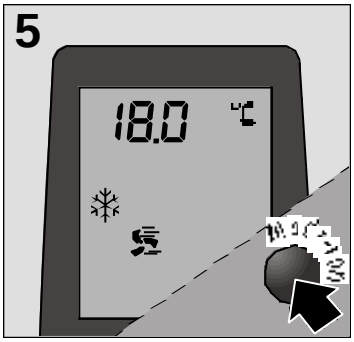

❑ Inserire l'apparecchio.

❑ Rivolgere all'esterno il tubo espulsore dell'aria calda. (Vedi "Opzioni d'estrazione dell'aria calda").

❑ Girare la chiave di scolo fino alla posizione di climatizzazione ❄.

❑ Inserire l'apparecchio premendo il tasto "on/off".

❑ Selezionare la funzione "Climatizzazione" ❄ tramite il tasto di selezione di funzione (mode). **Fig. 5**.

❑ Selezionare il modo di funzionamento desiderato con il tasto selettore de velocità del ventilatore (speed). La regolazione di velocità del ventilatore è fatta sempre nel seguente ordine:

➔ ➔ ➔ ➔

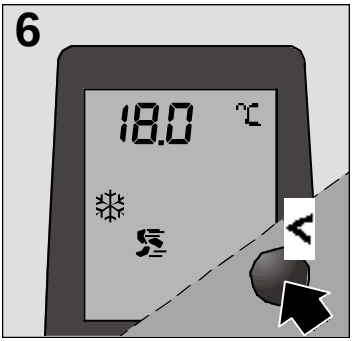

"Manuale" : La velocità di ventilazione può venire modificata tramite i tasti **<** e **>** con cinque velocità diverse. La velocità selezionata viene indicata sullo schermo LCD attraverso la freccia. A seconda della velocità di ventilazione selezionata, il rendimento specifico dell'aria varia tra i 125 m^3/h (livello 1) e i 295 m^3/h (livello 5).

Per modificare la temperatura, premere il tasto "h/°C" una sola volta. La temperatura lampeggia e durante cinque secondi è possibile regolarla con i tasti **<** e **>**.

"Turbo" : Qualora viene selezionato questo tipo di funzionamento, la regolazione della temperatura viene fatta in modo automatico. L'apparecchio comincia dal 100% della propria potenza di climatizzazione e si adatta direttamente e senza passare per ognuno dei livelli alle condizioni ambientali. Nel modo di funzionamento "turbo" l'apparecchio climatizzatore funziona tra il 100% e il 50% della propria potenza, a seconda delle condizioni ambientali.

"Silenzioso" : Nel modo silenzioso, la regolazione viene fatta in modo automatico. L'apparecchio comincia dal 50% della propria potenza di climatizzazione e, senza passare da ognuno dei livelli, raggiunge le condizioni ambientali. In questo modo di funzionamento l'apparecchio funziona in una maniera assai silenziosa, con una potenza tra i 2.350 W e i 1.950 W.

- ❏ L'apparecchio raffredda e deumidifica simultaneamente l'aria del recinto, generando così un lima gradevole.
- ❏ Se l'apparecchio si ferma automaticamente a causa del termostato, si dovrà aspettare che la temperatura ambiente salga 2°C affinché torni a funzionare.
- ❏ Durante il condizonamento, l'acqua condensata che ne risulta si evapora automaticamente e viene evacuata all'esterno insieme all'aria espulsa, attraverso il tubo espulsore dell'aria calda. In condizioni estreme di umidità l'apparecchio accumulerà acqua condensata in un serbatoio interno. Raggiunto un certo livello,

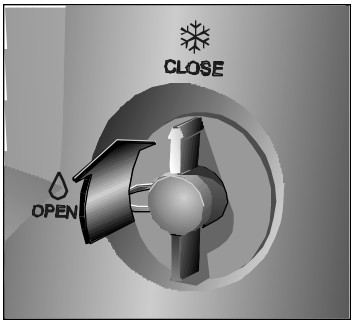

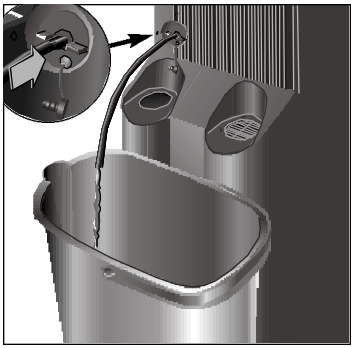

l’apparecchio si spegne e si accende la spia con luce rossa lampeggiante, indicante che è necessario svuotare il suddetto serbatoio.

❏ L’estrazione d’acqua viene fatta con l’aiuto del tubo di scolo accoppiato alla parte inferiore del fianco posteriore dell’apparecchio.

❏ Un’altra possibilità d’estrazione dell’acqua è usare la pompa che è installata nell’apparecchio, così come è fatto nella funzione di deumidificazione. Spegnere anzitutto l’apparecchio e aspettare 10 minuti finché il flusso del freddo non sia stabilizzato. Dopodiché, seguire le indicazioni del capitolo "Deumidificazione" Lo svuotamento del deposito della condensa attraverso la pompa installata per l’acqua di condensa dura un minuto a occhio e croce.

Possibilità di evacuare l’aria all’esterno

Installazione mobile

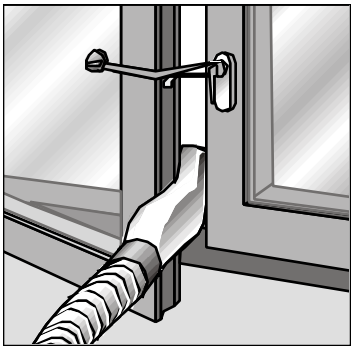

❏ Abbinate il manicotto diffusore al tubo espulsore dell’aria calda.

❏ Aprite leggermente la finestra e collocate la boccola di evacuazione d’aria tra il battente e la cornice della finestra. Nel caso di finestre a doppio battente, collocate la boccola di evacuazione tra i battenti destro e sinistro.

❏ Chiudete la finestra il più possibile e sostenetela con la ventosa fornita.

Installazione fissa

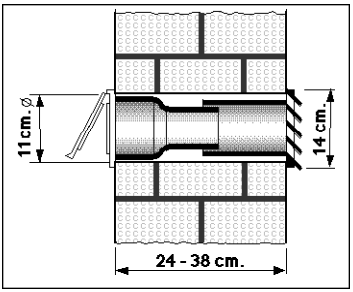

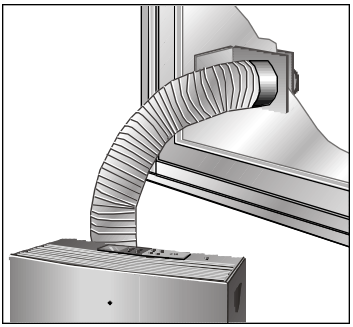

Viene realizzata adoperando l'Accessorio Opzionale passafinestra / passamuro matricola **S1 RKZ 06009**, che potrete acquistare presso il vostro solito negozio.

❏ Per espulsare l'aria calda attraverso il muro, è necessario forarlo per collocarci il passamuro.

❏ Levate il manicotto diffusore e collegate il tubo espulsore d'aria all'accessorio.

❏ Nel caso di installazione fissa attraverso la finestra, viene utilizzato soltanto il pezzo finale trasparente dell'accessorio ed è nescessario fare un foro nel vetro, di 10,5 cm di diametro.

N.B.:

- Non allungare se non necessario il tubo espulsore d'aria calda (lunghezza massima 140 cm).
- Deve esserci una distanza minima di 70 cm tra il pavimento e l'estremo del tubo.
- Qualora il tubo è collocato non devonsi effettuare radi di flessione troppo chiusi.

Altrimenti sarebbe impedita l'idonea uscita dell'aria calda, il che può implicare, a sua volta, un calo della potenza frigorifera.

Deumidificazione

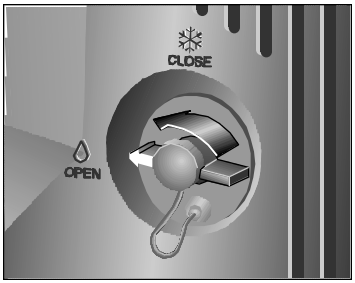

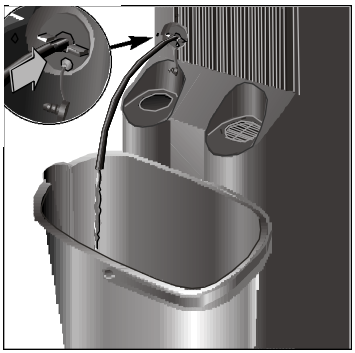

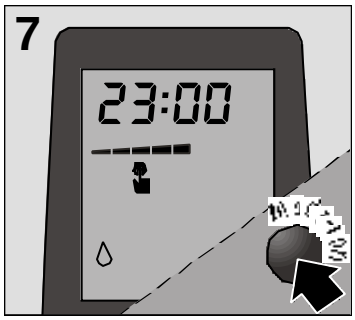

In questa posizione l'apparecchio riducce l'umidità ambientale. Non c'è quindi regolazione della temperatura.

- ❏ Girate 90° a sinistra la schiave di scolo.
- ❏ Levate il tappo della chiave e introducete il tubo di scolo, che si ripone nello scomparto del filtro basico.
- ❏ Collocate un recipiente all'uscita del tubo di scolo, per raccogliere l'acqua consdensata.
- ❏ Collocate il tubo espulsore in posizione di parcheggio.
- ❏ Selezionare la funzione "Deumidificazione" con il tasto di selezione della funzione (mode). **Fig. 7**.
- ❏ La funzione di deumidificazione funziona soltanto in modo manuale. I modo automatici "turbo" e "silenzioso" non sono disponibili in questo tipo di funzione.
- ❏ Regolare la velocità di deumidificazione tramite i tasti **<** e **>**. Essa viene mostrata sullo schermo LCD a ttraverso la freccia.
- ❏ Dipendendo delle condizioni ambientali e della velocità di ventilazione impostata, l'umidità dell'ambiente può essere ridotta fino a un massimo di 30 litri ogni 24 ore.

Attenzione!

Qualora si cambi di nuovo l'apparecchio alla funzione di climatizzazione, non dimenticarsi di mettere il tappo alla chiave di scolo e girarla 90° a destra. Altrimenti uscirebbe l'acqua qualora l'apparecchio funzionasse.

Se in questo modo la spia lampeggia in verde, la temperatura ambiente è al di sotto dei 18°C e l'apparecchio si stacca. Abbiate presente che questo è il limite inferiore di funzionamento della funzione di deumidificazione.

Purificazione dell’aria

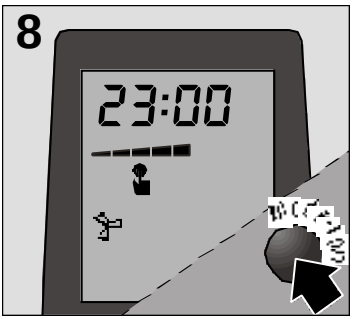

L’apparecchio integra un filtro basico che include un doppio filtro attivo purificatore contro odori e fumi, pollini, batteri e polvere. Nella funzione di regolazione dell’aria non c’è nessuna regolazione di temperatura.

❏ Collocate il tubo espulsore nella stessa posizione che nel modo di deumidificazione.

❏ Selezionare la funzione "Purificazione dell’aria" con il tasto di selezione di funzione (mode). **Fig. 8**.

❏ La purificazione dell’aria funziona soltanto in modo manuale. I modi di funzionamento automatici "turbo" e "silenzioso" non hanno nessuna funzione assegnata nel modo di purificazione dell’aria.

❏ Regolate la velocità di purificazione dell’aria tramite i tasti **<** e **>**. La velocità di ventilazione selezionata viene indicata in ogni momento sullo schermo LCD attraverso la freccia. A seconda della velocità di ventilazione selezionata, il rendimento specifico dell’aria varia tra i 125 m^3/h (livello 1) e i 295 m^3/h (livello 5).

❏ L’apparecchio è munito di una spia di sostituzione del filtro che viene attivata ogni 300 ore di esercizio. Appena accesa questa spia, bisogna sostituire il filtro purificatore. Il filtro purificatore ha la matricola **S1 RKZ 09013** e può acquistarsi presso negozi specializzati. Premere durante due secondi l’interruttore **POWER** (moto-arresto) per uso manuale per far sparire l’indicazione di cambio di filtro.

Avvertenza!

La funzione di purificazione dell’aria funziona soltanto in modo manuale. I modi automatici "turbo" e "silenzioso" non sono disponibili in questo tipo di funzione.

Consigliamo di lasciare i filtrii installati indipendentemente dalla funzione scelta (climatizzazione, deumidificazione, purificazione dell’aria). In questo modo otterrete un’azione purificatrice più efficace.

Ionizzatore

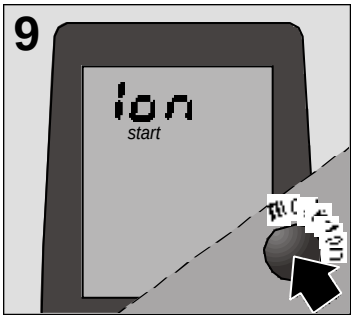

Il Vostro climatizzatore è munito di un ionizzatore che può collegarsi a volontà. Arricchisce l'aria con degli ioni negativi. Gli ioni negativi hanno un influsso molto positivo sulla salute e sul benessere. L'aria ionizzata è fresca e pura, simile all'aria dopo un temporale estivo.

❏ Per attivare lo ionizzatore basta premere il tasto "mode-ion" per alcuni secondi. Sullo schermo LCD viene visualizzata la parola "Ion" che indica che lo ionizzatore è collegato. In aggiunta, sono emessi inoltre anche due toni appena viene attivato. **Fig. 9**.

❏ Per scollegare lo ionizzatore, premete di nuovo il tasto "mode-ion" durante due secondi. Sullo schermo LCD scompare la parola "Ion". Lo scollegamento è indicato anche da due toni.

Lo ionizzatore può funzionare in diversi modi: durante la refrigerazione, nella deumidificazione o nella pulizia dell'aria, e con tutte le velocità.

Aggiustare l’ora / Programmazione del temporizzatore

Aggiustare l’ora

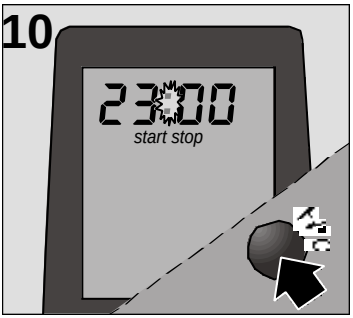

❏ Introdotte le batterie, sullo schermo digitale appare "12:00" lampeggiante.

❏ Con l’apparecchio collegato può venire visualizzata l’ora attuale premendo il tasto selettore **"Temp / Time"**, **h/°C**.
Sullo schermo digitale viene mostrata durante 5 secondi l’ora attuale. Durante questo periodo lampeggiano nello schermo i due punti, **Fig. 10**.
Se l’apparecchio è disinserito, lo schermo mostrerà soltato l’ora.

❏ L’ora può venire modificata soltanto con l’apparecchio inserito e dopo avere selezionato la sua visualizzazione sullo schermo. In merito, premete i tasti **<** oppure **>**. Ogni volta che si preme si avanza o ritarda di un minuto l’ora mostrata. Nel caso di mantenere i tasti premuti durante un periodo prolungato, l’ora viene modificata in modo continuo. I numeri appaiono lampeggianti finché vengono confermati premendo qualsiasi tasto diverso da **<** o **>**. Soltanto allora il segnale verrà trasmesso all’apparecchio.

Attenzione!

Se disinserite l’apparecchio dalla rete durante molte ore e dopo inserirlo di nuovo la spia di segnalizzazione lampeggia con luce verde, se si preme il tasto ON / OFF verranno sincronizzati comando e apparecchiatura.

Programmazione del temporizzatore

(Per la connessione e sconnessione automatiche del condizionatore d’aria). Indipendentemente dal fatto che funzioni o meno possono programmarsi con il temporizzatore le ore di connessione o sconnessione del condizionatore d’aria.

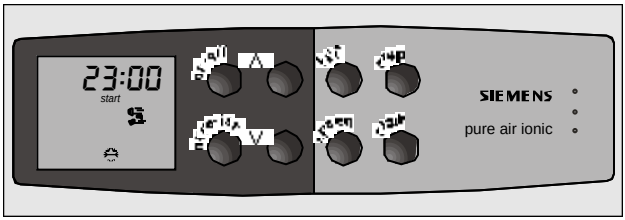

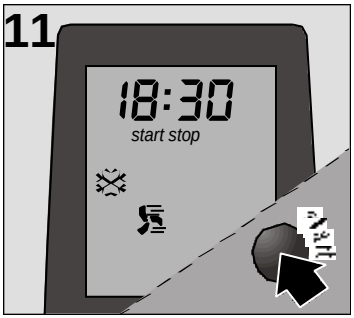

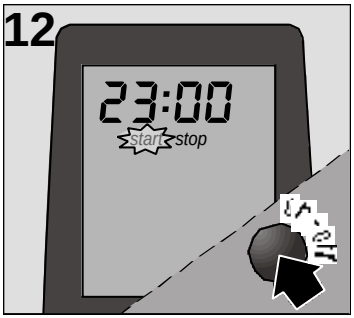

❏ Premere i tasti di moto **"start"** o arresto "**stop**": sullo schermo di visualizzazione appariranno l'opzione scelta lampeggiante e i valori relativi all'ultima programmazione del temporizzatore, **Fig. 11**.

❏ Premere i tasti **<** o **>**, per modificare la programmazione del temporizzatore. Questa modifica viene realizzata in passi da 15 minuti.

❏ L'opzione **"start"** o **"stop"** lampeggierà fintantoché venga confermata l'ora premendo qualsiasi tasto eccetto **<** o **>**, **Fig. 12**.

❏ Nel caso di esistere una precedente programmazione ancora attiva avete 5 secondi dalla visualizzazione per modificarla tramite i tasti **<** o **>**.

❏ Conclusa la regolazione dell'ora, passano 5 secondi fino a quando nello schermo di visualizzazone viene mostrata la temperatura selezionata.

Desconexión del temporizador

❏ Pulsar durante dos segundos la tecla de Puesta en marcha / Parada (**start / stop**). L'opzione scelta (**start / stop**) sparisce dallo schermo.

❏ Los valores y funciones programados en el temporizador permanecen activos, repitiéndose diariamente las operaciones correspondientes en función de las horas ajustadas, mientras no se desactiven o anulen, tal como acabamos de describir.

Pulizia e Manutenzione

Pulizia

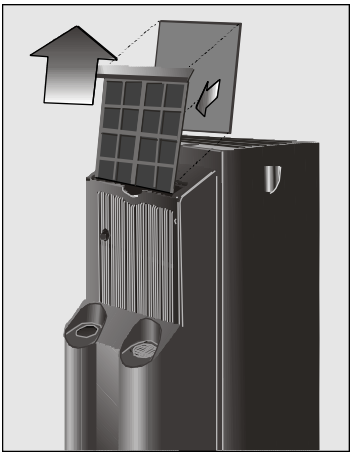

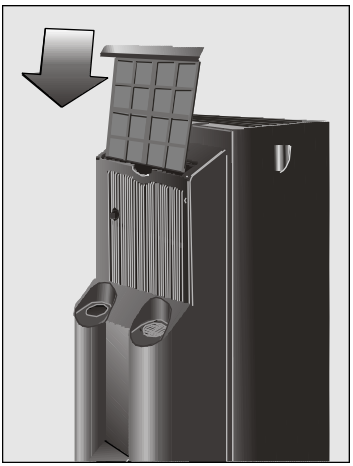

- ❑ L'apparecchio è munito di un filtro basico d'aria, che bisogna pulire con il passare del tempo. Per farlo, basta lavarlo con acqua corrente, asciugarlo e installarlo di nuovo.
- ❑ Il filtro purificatore con matricola **S1 RKM 09013** dovrebbe venire sostituito trimestralmente o al limite qualora la spia di sostituzione del filtro lo indichi. In questo modo è garantito il funzionamento corretto sia del filtro sia dell'apparecchio climatizzatore, poiché un filtro sporco diminuisce la potenza refrigeratrice dell'apparecchio.
- ❑ L'installazione dei filtri dev'essere come indicato nella figura.
- ❑ Potete pulire l'apparecchio con uno straccio o una spugna, acqua tiepida e un detersivo soave.
- ❑ Non usate mai dell'acqua calda (oltre i 40°C), candeggina, benzina, acidi o spazzola, ed evitate l'entrata d'acqua nell'apparecchio.
- ❑ Non ustae nessuna manichetta per pulire l'apparecchio.
- ❑ Consigliamo di estrarre le pile del comando se non usate l'apparecchiatura per oltre un mese.

Prima del suo uso all'inizio della stagione

- ❑ Pulite il filtro dell'aria.
- ❑ In seguito, pulite il coperchio e le bocchette, se necessario.
- ❑ Pulite con uno straccio secco i contatti di alimentazione per il comando a distanza, posti nel vano del pannello.

Servizio Tecnico

Servizio Tecnico

Se dopo aver tenuto conto delle istruzioni d’uso e installazione, in particolare quanto indicato nel capitolo "Considerazioni ..." il vostro apparecchio non funzionasse, ricordate che la nostra Rete di Servizi Tecnici è alla vostra disposizione.

Perciò, quando comunichiate il guasto, indicate il modello (**E-NR**) e il n. di fabbricazione (**FD**) del vostro apparecchio, che troverete nella targa di caratteristiche.

Garanzia

Garanzia

In ogni paesi sono valide le condizioni di garanzia stabilite dalle relative Societa Distributrici. Per ulteriori dettagli in merito dovrete recarvi presso il Distributore dove avete acquistato il vostro apparecchio, fornendogli il modello e il n. di fabbricazione. Per qualsiasi intervento realizzato durante la garanzia, è imprescindibile inoltrare lo scontrino dell’acquisto dell’apparecchio.

Considerazioni che vi faranno risparmiare telefonate al Servizio Tecnico

Cosa fare se ...

Le azioni descritte in seguito Vi aiuteranno a risolvere da voi piccoli inconvenienti e Vi faranno risparmiare telefonate al Servizio Tecnico.

Se dopo queste verifiche il problema non è stato risolto o si ripete, contattate i nostri tecnici specializzati.

... l'apparecchio non funziona ...

- ❏ Verificare che la presa è inserita.
- ❏ Verificare he ci sia energia in rete oppure che un fusibile non sia saltato.
- ❏ Con il pulsante **<** regolare il termostato a una temperatura minore.
- ❏ Se agite a distanza, verificate che le pile non siano scariche. Se così fosse, sosituitele o collocate il comando nel vano del pannello.
- ❏ Se agite con il comando integrato nell'apparecchio, verificate che i contatti di alimentazione siano puliti e che il comando sia stato inserito correttamente.

... l'apparechio non funzione e la spia lampeggia con luce rossa ...

- ❏ Colllocare l'apparecchio su un suolo piano. Se la spia continua accesa, svuotare il serbatoio interno dell'acqua dell'apparecchio (Vedi istruzioni in "Climatizzazione" o "Deumidificazione").

... la luce rossa si accende spesso ...

- ❏ Verificare che la chiave di scolo è nella posizione apposita.

... è generata acqua di condensa nella graticola di uscita dell'aria ...

- ❏ È normale che succeda se le condizioni ambientali sono ad alta umidità relativa: in ogni modo, non ha nessun influsso sul funzionamento dell'apparecchio.

... l'apparecchi non funziona e lampeggia alternativamente con luce verde e rossa ...

- ❏ Chiamate il S.A.T. C'è stato un guasto nelle sonde termiche. Chiamare il S.A.T. Ufficiale della marca.

... la spia lampeggia con luce verde ...	❏ Attrezzatura e comando a distanza non sincroni. Collegate l'apparecchio con il comando e automaticamente si sincronizzeranno.
... l'apparecchio non raffredda abbastanza ...	❏ Verificare che le unioni del tubo espulsore dell'aria calda siano corrette. ❏ Verificare che la traiettoria del tubo di espulsione non sia troppo curvata e che la sua lunghezza non superi i 140 cm. ❏ Verificare che la chiave di scolo sia nella posizione di climatizzazione. ❏ Collocare la ventosa affinché l'apertura della finestra sia la minima possibile. ❏ Chiudere le persiane per minimizzare la radiazione solare.
... l'apparecchio é acceso, ma il compressore non funziona ...	❏ Ogni volta dopo l´accensione dell´apparecchio si attiva il ritardo d´accensione di 3 minuti. Dopo 3 minuti si sente il rumore di avvio del compressore. ❏ La temperatura interna dell'ambiente dev'essere superiore ai 18°C affinché l'apparecchio possa lavorare nel modo climatizzazione o deumidificazione. ❏ Se il LED per la deumidificazione lampeggia in verde, l'apparecchio è regolato sul tipo di funzionamento. "Deumidificazione" e la temperatura dell'aria è inferiore a 18°C. Perciò il compressore si spegne (vedi anche avvertenze per "Solo Deumidificazione").
... l'apparecchio produce un rumore eccessivo ...	❏ Assicurarsi che il tubo espulsore d'aria sia correttamente fissato all'apparecchio. ❏ Verificare che l'entrata e l'uscita dell'apparecchio siano libere da ostacoli. ❏ Se sentite un rumore ciclico di acqua, ciò è dovuto al funzionamento della pompa che fa ricircolare l'acqua per migliorare la potenza dell'apparecchio.

Attenzione!

Per qualsiasi altro guasto, la riparazione deve venir fatta da un tecnico specializzato. In questo caso, consultate il distributore autorizzato, il servizio clienti o la rete di Servizi Tecnici.

Dati Tecnici

Dati tecnici

Consumo a potenza massima.....**1.180W**

Fusibile.....**10 A**

Capacità di refrigerazione ***** **2.750W**

Portata di funzionamento

- Refrigerazione.....**min. 18°C - max. 35°C**
- Deumidificazione.....**min. 18°C - max. 35°C**

***** Ashrae 128

Indice

Observaciones Importantes

Desechado del embalaje.....110

Desechado de su antiguo aparato 110

Antes de conectar su aparato 110

Presentación de su nuevo aparato

Descripción del aparato.....111

Mando a distancia 113

Condiciones de Utilización

Condiciones de utilización.....114

Condiciones de transporte.....114

Instrucciones de Uso

Generalidades sobre el mando a distancia.....115

Climatización 116

Posibilidades de evacuar aire al exterior.....118

Deshumidificación 120

Purificación del aire.....121

Ionisator.....122

Puesta en hora / Programación del temporizador

Puesta en hora.....123

Programación del temporizador.....123

Desconexión del temporizador.....124

Limpieza y Mantenimiento

Limpieza.....125

Antes de su utilización
al principio de temporada.....125

Servicio Técnico 126

Garantía 126

**Consideraciones que le ahorrarán
llamadas al Servicio Técnico** 127

Datos Técnicos 129

Observaciones Importantes

Desechado del embalaje

- ❏ Respete el medio ambiente al tirar el embalaje de su aparato.
- ❏ Nuestros productos se embalan cuidadosamente para el transporte. Los embalajes se diseñan de modo que no son peligrosos para el medio ambiente. Pueden ser reciclados, son productos ecológicos.
- ❏ Reciclando el embalaje, contribuye por una parte a la economía de materias primas, y por otra, a reducir el volumen de desechos.
- ❏ Si se lo admite, Vd. puede devolver el embalaje al comerciante que le ha facilitado el aparato.

Desechado de su antiguo aparato

- ❏ Desenchufe el aparato de la red y corte el cable de conexión.
- ❏ Los aparatos contienen refrigerantes que han de eliminarse de acuerdo con la normativa vigente.
- ❏ Entregue su aparato viejo, antes de desecharlo por otros medios. Contacte con su Ayuntamiento u otros centros competentes para la recogida del mismo.

Antes de conectar su aparato

- ❏ Lea el libro de instrucciones antes de utilizarlo por primera vez. Contiene informaciones importantes, no sólo para el uso sino también para su seguridad y mantenimiento.
- ❏ Conserve este libro de instrucciones. Eventualmente, puede servir a otro usuario.
- ❏ No ponga en marcha un aparato dañado.

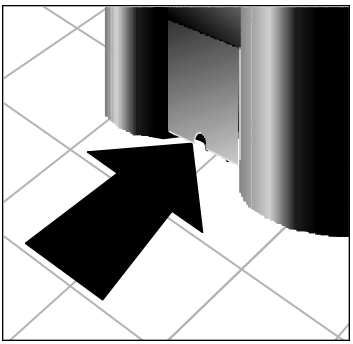

- ❏ El montaje y conexión de su aparato deben ser de acuerdo con las instrucciones de montaje y normativa vigente. Si no se respetan estas instrucciones, corre el riesgo de perder la garantía.
- ❏ Nuestros aparatos están de acuerdo a las normas de seguridad vigentes. Sólo técnicos competentes en esta materia, están autorizados a repararlos. Está en juego su seguridad.
- ❏ Asegúrese de que los tapones de los desagües están bien metidos, ya que pueden haberse soltado durante el transporte.

Presentación de su nuevo aparato

Descripción del aparato

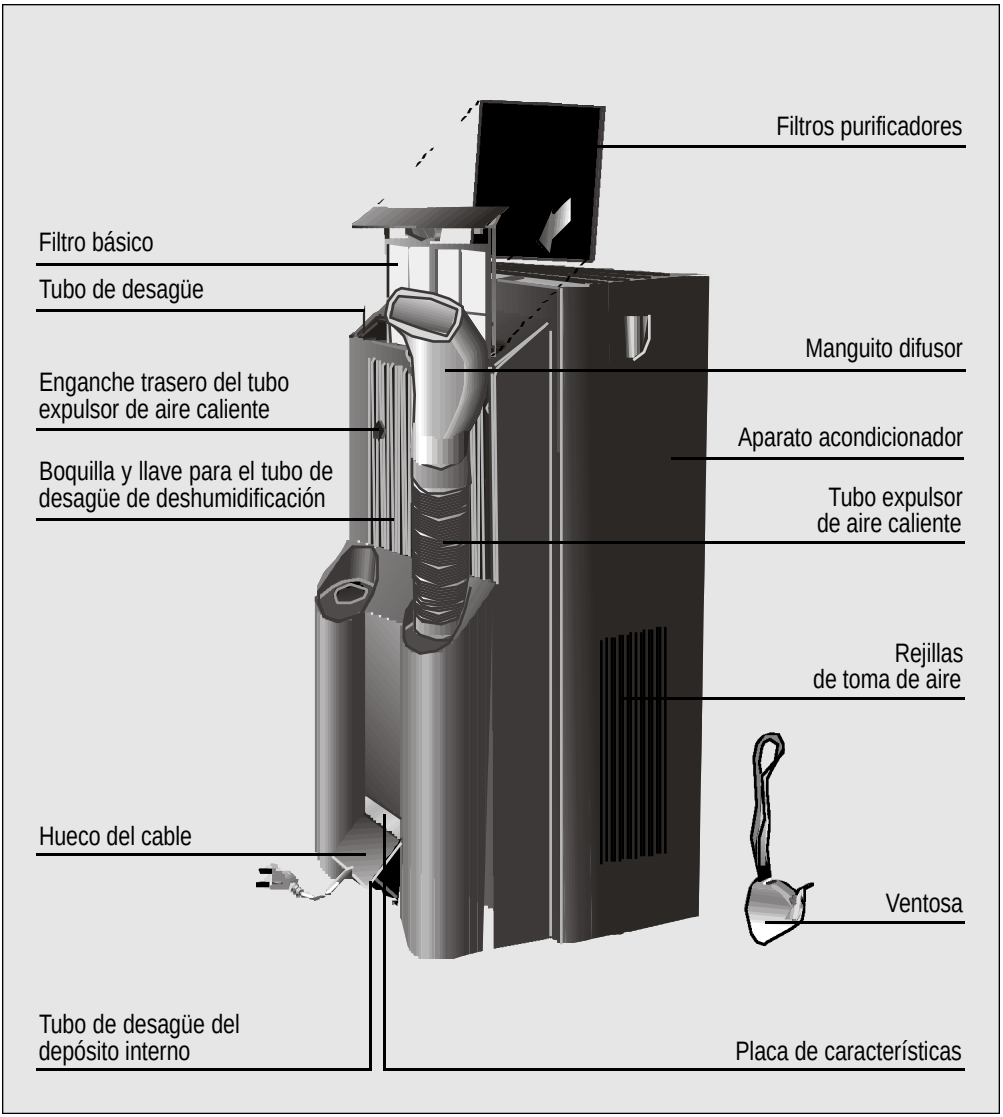

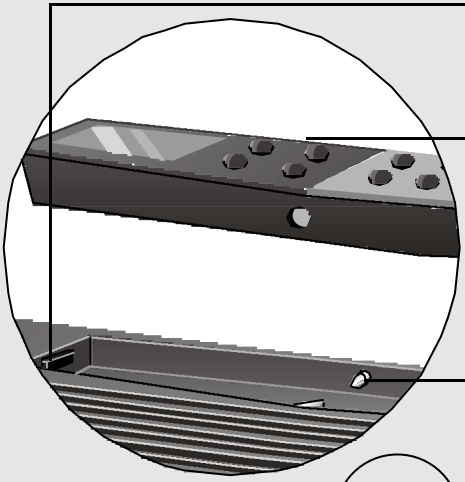

Interruptor POWER (Marcha-Paro)
para uso manual

Mando adistancia para
funcionamiento
independiente o integrado en
el aparato

Contactos del mando a distancia para
funcionamiento integrado

Piloto de señalización:

- Luz verde: ON
- Luz verde parpadeante:
  Pérdida de hora / Tª
  ambiente < 18°C en
  modo Deshumidificación
- Luz roja parpadeante:
  Depósito de agua de
  condensación lleno
- Luz verde y roja
  alternativas:
  Aviso de avería
- Luz roja cambiar filtro

Sensor de la señal
infrarroja del mando a
distancia

Baterías para el
mando a distancia

Mando a distancia

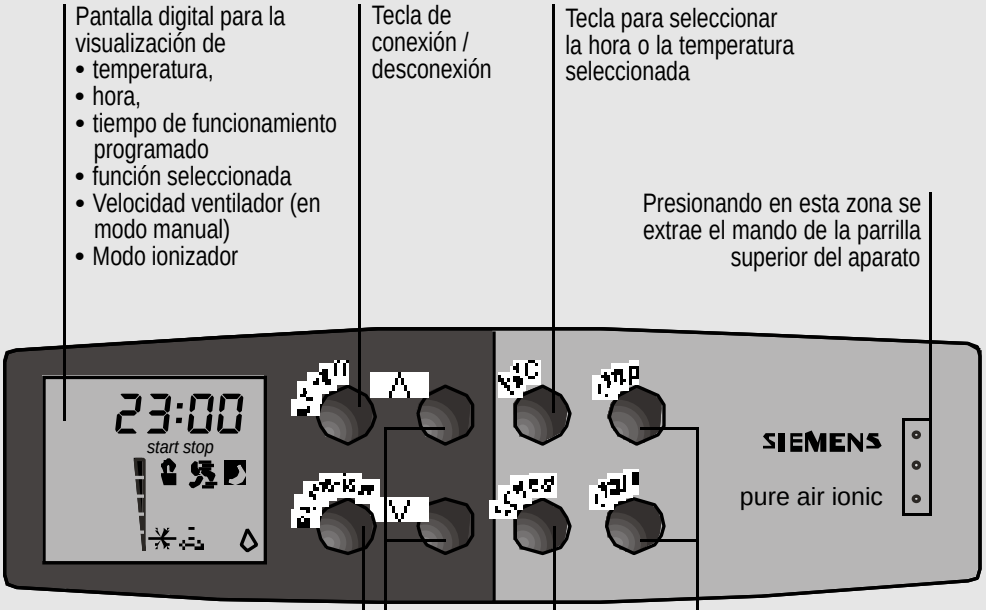

Pantalla digital para la visualización de
- temperatura,
- hora,
- tiempo de funcionamiento programado
- función seleccionada
- Velocidad ventilador (en modo manual)
- Modo ionizador

Tecla de conexión / desconexión

Tecla para seleccionar la hora o la temperatura seleccionada

Presionando en esta zona se extrae el mando de la parrilla superior del aparato

Tecla selector de funciones:

- Climatización
- Purificación del aire
- Deshumidificación
- Activar el ionizador

Teclas para subir / bajar la temperatura, hora o tiempo de inicio (Start) y paro (stop) de funcionamiento programado así como para seleccionar la velocidad del ventilador en modo manual

Teclas de inicio (start) o paro (stop) del tiempo programado de funcionamiento

Tecla selectora velocidad del ventilador

- Modo manual
- Función automática turbo
- Función automática silenciosa

Condiciones de Utilización

Condiciones de utilización

❏ Este electrodoméstico debe conectarse a la red a 220/240 V y 50 Hz, en un enchufe con toma de tierra.

❏ Protección mediante un fusible de **10 A** de acción lenta.

❏ En caso de necesitarse una alargadera, esta deberá estar provista de toma de tierra, su sección deberá ser de al menos 1,5 mm^2 por terminal y su longitud inferior a 25 m.

❏ El cable de conexión a la red eléctrica dispone de un alojamiento en la parte posterior del aparato.

❏ No permita la entrada de agua en el aparato.

❏ Evite cubrir las entradas y salidas de aire de su aparato.

Si el cable de alimentación está dañado, debe ser sustituido por otro de similares características. Para ello diríjase al fabricante o su servicio posventa o personal similar cualificado.

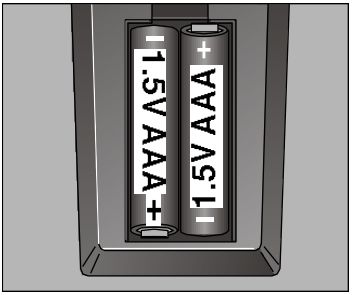

Colocación de las baterías en el mando:

❏ Extraiga la tapa del compartimento trasero.

❏ Coloque las 2 baterías AAA (1,5 voltios) suministradas con su equipo.

❏ Vuelva a colocar la tapa. En la pantalla el reloj indicará las 12 horas de modo parpadeante.

¡Atención!

Si se desconecta el aparato y se vuelve a conectar, el compresor volverá a arrancar transcurridos unos 3 minutos. Este tiempo es necesario para garantizar el correcto funcionamiento del aparato.

Condiciones de transporte

El aparato dispone de ruedas para facilitar su traslado. En caso de que sea necesario inclinar el aparato para su traslado, hay que vaciar el agua que se encuentra en el depósito interno con la ayuda del tubo de desagüe acoplado a la llave de la parte inferior del aparato.

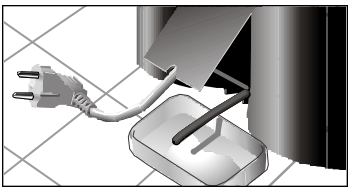

¡Atención!

Tenga especial cuidado en el transporte de esta unidad. La base de este aparato dispone de un tubo de salida de agua que podría romperse al ser golpeado.

Instrucciones de Uso

Generalidades sobre el mando a distancia

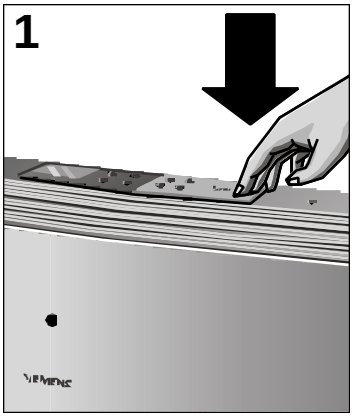

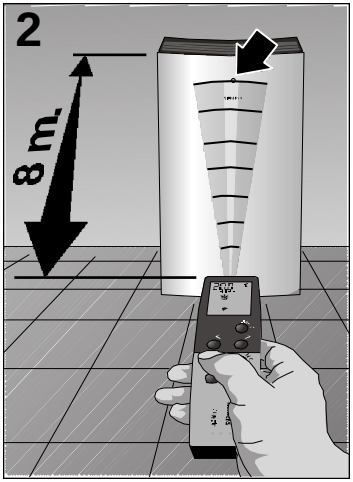

- ❏ Usted puede optar entre dejar el mando a distancia integrado en el panel superior del aparato, **Fig. 1**, a operar con él hasta una distancia apróx. de 8 metros. **Fig. 2**.
- ❏ Si Vd. ha estado operando con el mando integrado en el aparato y quiere extraerlo, presione hacia abajo en la zona derecha del mismo, donde aprecen tres puntos junto al logotipo **"Siemens"**.
- ❏ En cada una de estas opciones, los símbolos de la pantalla digital aparecen en la posición más adecuada para su correcta visualización, **Figs. 3** y **4**.
- ❏ Operando a distancia, el aparato emite señales acústicas que confirman la recepción de la operación seleccionada en el mando. A la vez, aparece en la pantalla el correspondiente símbolo visual, .
- ❏ La pantalla digital viene equipada con un sistema de iluminación que le permita visualizar las opciones seleccionadas incluso en condiciones de reducida visibilidad ambiental. Cuando Vd. opere con el mando integrado en el panel, dicha luz permanecerá encendida 1 minuto desde la última pulsación de tecla realizada. En caso de operar a distancia, dicho tiempo se reduce a 3 segundos para ahorrar batería.

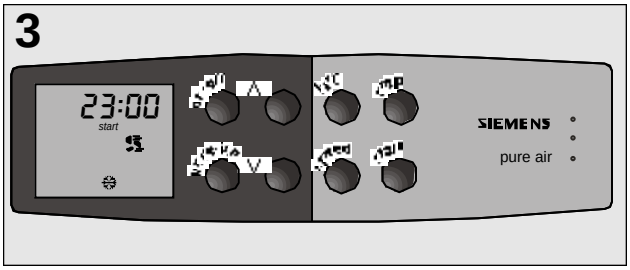

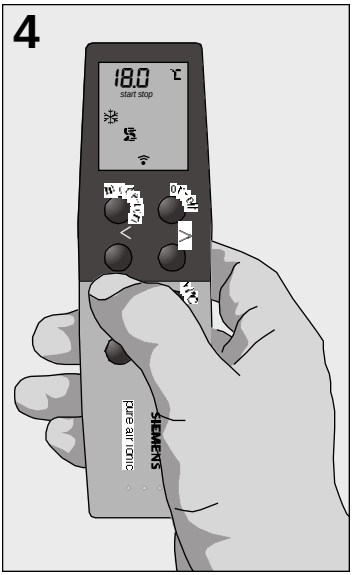

❑ Si se agotan las pilas del mando a distancia, Vd. puede operar introduciéndolo en el hueco del panel.

¡Atención!

Al introducir el mando en el hueco del panel, asegúrese de hacerlo en la posición correcta, de manera que la pantalla digital quede a su izquierda.

Procure dirigir el mando en dirección al frontal del aparato para facilitar la recepción de la señal.

❑ Caso de extraviarse el mando, puede Vd. conectar o desconectar el aparato con el interruptor **"POWER"** para uso manual, sitúado en el hueco del panel, (Ver Descripción del aparato). En caso de conectarlo, Vd. lo hará en la función de climatización máxima con 20°C de temperatura seleccionada.

Climatización

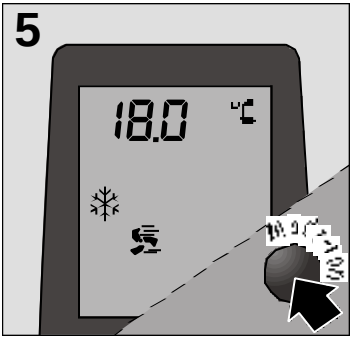

❑ Enchufar el aparato.

❑ Dirigir el tubo expulsor del aire caliente al exterior. (ver capítulo "Opciones de extracción de aire caliente").

❑ Girar la llave de desagüe a la posición de climatización ❄ .

❑ Conectar el aparato utilizando la tecla “on/off”.

❑ Seleccionar la función "Climatización" ❄ con la tecla de selección de función (mode). **Fig. 5**.

❑ Seleccionar el modo de funcionamiento deseado con la tecla selectora de velocidad del ventilador (speed). El ajuste de la velocidad del ventilador se realiza siempre en el siguiente orden:

➔ ➔ ➔ ➔

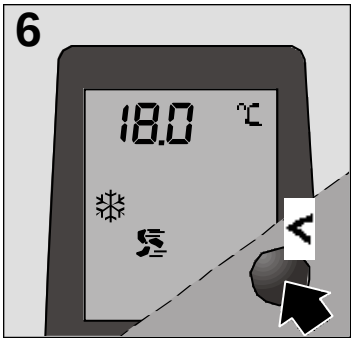

"Manual" : La velocidad de ventilación puede modificarse con las teclas **<** y **>** en cinco velocidades diferentes. La velocidad seleccionada se muestra en el display LCD a través de la flecha. En función de la velocidad de ventilación seleccionada, el rendimiento específico de aire varía entre 125 m³/h (nivel 1) y 295 m³/h (nivel 5).

Para modificar la temperatura presionar una vez la tecla "h/°C". La temperatura parpadea y durante cinco segundos puede regularse con las teclas **<** y **>**.

"Turbo" : Si se selecciona este tipo de funcionamiento la regulación de la temperatura se realiza de forma automática. El aparato comienza con el 100% de su potencia climatizadora y se adapta directamente y sin pasar por cada uno de los niveles a las condiciones ambientales. En el modo de funcionamiento "turbo" el aparato climatizador funciona entre el 100% y el 50% de su potencia, dependiendo de las condiciones ambientales.

"Silencioso" : En el modo silencioso, la regulación de la temperatura se realiza de forma automática. El aparato comienza con el 50% de su potencia climatizadora y se adapta directamente y sin pasar por cada uno de los niveles a las condiciones ambientales. En este modo de funcionamiento el aparato funciona de una forma muy silenciosa con una potencia de entre 2.350 W y 1.950 W.

- ❏ El aparato enfría y deshumidifica simultáneamente el aire del recinto, creando de este modo un clima agradable.
- ❏ Si el aparato se desconecta automáticamente debido al termostato, habrá que esperar a que la temperatura ambiente suba 2°C para que vuelva a entrar en funcionamiento.
- ❏ Durante el acondicionamiento, el agua condensada resultante se evapora automáticamente y se evacua hacia el exterior junto con el aire expulsado, a través del tubo expulsor de aire caliente. En condiciones extremas de humedad, el aparato acumulará agua condensada en un depósito interno.

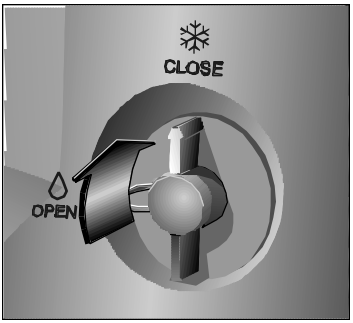

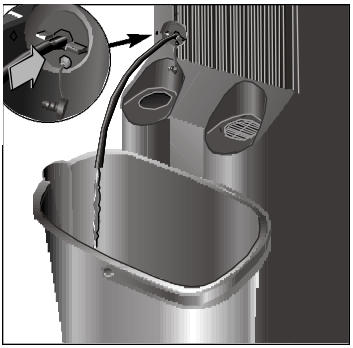

Llegado a un cierto nivel se desconectará el aparato y se encenderá el piloto de señalización con luz roja parpadeante, indicando la necesidad de vaciar dicho depósito.

❏ La extracción del agua se realiza con ayuda del tubo de desagüe acoplado a la parte inferior de la parte trasera del aparato.

❏ Otra posibilidad de extraer el agua es utilizando la bomba que se encuentra instalada en el aparato, tal y como se realiza en la función de deshumidificación. En primer lugar desconecte el aparato y espere 10 minutos para permitir la estabilización del flujo de frío. A continuación siga las indicaciones del capítulo "Deshumidificación". El vaciado del depósito de agua de condensación utilizando la bomba instalada para el agua de condensación dura más o menos un minuto.

Posibilidades de evacuar el aire al exterior

Instalación móvil

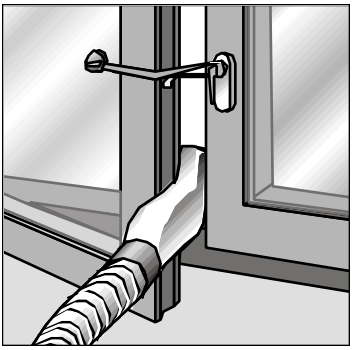

❏ Acople el manguito difusor al tubo expulsor de aire caliente.

❏ Abrir ligeramente la ventana y colocar la boquilla de evacuación del aire entre el batiente y el marco de la ventana. En caso de ventanas de doble batiente, colocar la boquilla de evacuación entre los batientes derecho e izquierdo.

❏ Cierre la ventana lo más posible y sujétela con la ventosa suministrada.

Instalación fija

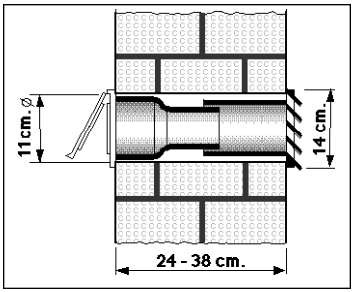

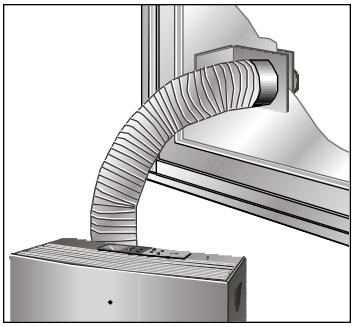

Se realiza usando el Accesorio Opcional pasaventana/pasapared de referencia **S1 RKZ 06009**, que podrá adquirir en su comercio habitual o en nuestra red de Servicios Técnicos.

❏ Para expulsar el aire caliente a través de la pared se necesita practicar un orificio en la misma para colocar el pasapared.

❏ Retirar el manguito difusor y conectar el tubo expulsor de aire al accesorio.

❏ En el caso de instalación fija a través de ventana, sólo se utiliza la pieza terminal transparente del accesorio y es necesario realizar un agujero en el cristal de un diámetro de 10,5 cm.

Notas:

- No alargar innecesariamente el tubo expulsor de aire caliente (longitud máxima 140 cm).
- Tiene que haber una distancia mínima de 70 cm entre el suelo y el extremo del tubo.
- Al colocar el tubo no se deben realizar radios de flexión demasiado cerrados.

De lo contrario se impediría la adecuada evacuación del aire caliente, que a su vez puede suponer una reducción de la potencia frigorífica.

Deshumidificación

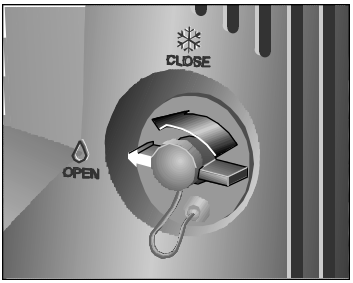

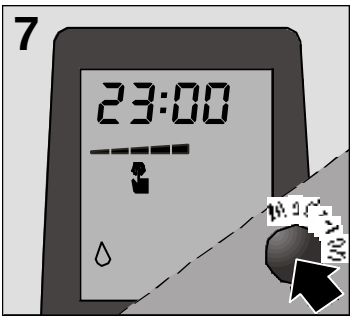

En esta posición el aparato reduce la humedad del ambiente. Sin embargo no controla la temperatura.

❏ Girar 90° a la izquierda la llave de desagüe.

❏ Retirar el tapón de la llave e introducir el tubo de desagüe, que se guarda en el compartimento del filtro básico.

❏ Situar un recipiente en la salida del tubo de desagüe donde recoger el agua condensada.

❏ Colocar el tubo expulsor de aire en posición de parking.

❏ Seleccionar la función "Deshumidificación" ⁄ con la tecla de selección de función (mode). **Fig. 7**.

❏ La función de deshumidificación sólo funciona en modo manual. Los modos automáticos “turbo” y "silencioso" no están disponibles en este tipo de función.

❏ Regular la velocidad de deshumidificación deseada con las teclas **<** y **>**. Ésta se muestra en el display LCD a través de la flecha.

❏ En función de las condiciones ambientales y de la velocidad de ventilación seleccionada la humedad del ambiente se puede reducir en un máximo de 30 litros de agua cada 24 horas.

¡Atención!

Al volver a cambiar el aparato a la función de climatización no olvidar poner el tapón a la llave de desagüe y girarla 90° a la derecha. De lo contrario saldría agua al funcionar el aparato.

Si en este modo el piloto de señalización parpadea en verde, la temperatura ambiente se encuentra por debajo de los 18°C y el aparato se desconecta. Tenga en cuenta que éste es el límite inferior de funcionamiento de la función de deshumidificación.

Purificación del aire

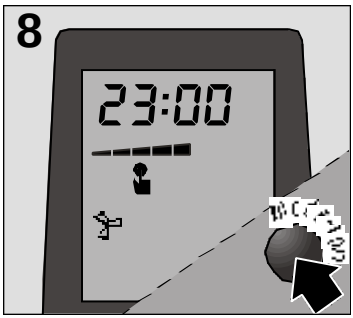

El aparato incorpora un filtro básico que incluye un doble filtro activo purificador contra olores y humos, pólenes, bacterias y polvo. En la función de purificación del aire no hay regulación de temperatura.

❏ Posicionar el tubo expulsor de aire en la misma posición que en deshumidificación.

❏ Seleccionar la función "Purificación del aire" con la tecla de selección de función (mode). **Fig. 8**.

❏ La purificación del aire sólo funciona en modo manual. Los modos de funcionamiento automáticos "turbo" y "silencioso" no tienen asignada una función en el modo de purificación del aire.

❏ Regular la velocidad de purificación del aire deseada con las teclas **<** y **>**. La velocidad de ventilación seleccionada en cada momento se muestra en el display LCD a través de la flecha. En función de la velocidad de ventilación seleccionada, el rendimiento específico de aire varía entre 125 m^3/h (nivel 1) y 295 m^3/h (nivel 5).

❏ El aparato está equipado con un piloto de aviso de cambio de filtro, que se activará cada 300 horas de servicio. En cuanto se ilumine este piloto de aviso hay que cambiar el filtro purificador. El filtro purificador tiene la referencia **S1 RKZ 09013** y puede adquirirse en tiendas especializadas. Pulsar durante dos segundos el interruptor **POWER** (marcha-paro) para uso manual para que desaparezca la indicación de cambio de filtro.

Notas:

La función de purificación del aire sólo funciona en modo manual. Los modos automáticos "turbo" y "silencioso" no están disponibles en este tipo de función.

Recomendamos dejar los filtros instalados con independencia de la función elegida (climatización, deshumidificación, purificación del aire). Así conseguirá Vd. una más eficaz acción purificadora.

Ionizador

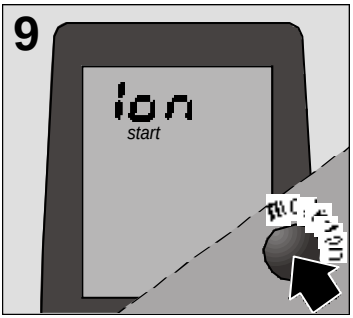

Su climatizador está equipado con un ionizador conectable adicionalmente. Éste enriquece el aire con iones negativos. Los iones negativos son beneficiosos para mejorar el bienestar. El aire ionizado es limpio y puro, como el aire producido después de una tormenta de verano.

❏ Para activar el ionizador, presione la tecla "mode-ion" durante dos segundos. En el display LCD se visualiza la palabra "Ion" que señaliza que el ionizador está conectado. Además, de forma adicional, al activarlo también se emiten dos tonos. **Fig. 9**.

❏ Para desactivar el ionizador, presione otra vez la tecla "mode-ion" durante dos segundos. En el display LCD desaparece la palabra "Ion". También la desactivación se indica con dos tonos.

El ionizador puede funcionar en todos los modos: refrigeración, deshumidificación y purificación del aire, así como en todas las velocidades de ventilación.

Puesta en hora / Programación del temporizador

Puesta en hora

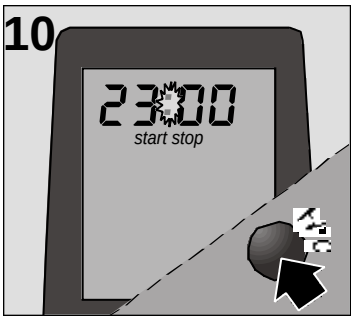

❏ Al colocar las pilas en la pantalla aparece "12:00" parpadeando.

❏ Estando conectado el aparato se puede visualizar la hora actual pulsando la tecla selectora **"Temp / Time"**, **h/°C**.
En la pantalla digital se muestra durante 5 segundos la hora actual. Durante este periodo destellan en la pantalla los dos puntos, **Fig. 10**. Si el aparato está desconectado la pantalla mostrará sólo la hora.

❏ La hora sólo se puede modificar con el aparato conectado y tras haber seleccionado su visualización en pantalla, Para ello accione las teclas **<** ó **>**. Cada accionamiento adelanta o atrasa la hora mostrada en un minuto. En caso de mantener pulsadas las teclas durante un periodo prolongado, se modifica la hora de forma continua. Los números aparecerán parpadeantes hasta que se confirme pulsando cualquier tecla distinta de **<** ó **>**. Sólo entonces se transmitirá la señal al aparato.

¡Atención!

Si Vd. desconecta el aparato de la red durante muchas horas y al volverlo a enchufar parpadea el piloto de señalización con luz verde, pulsando la tecla ON / OFF se sincronizarán el mando y el equipo.

Programación del temporizador

(Para la conexión y desconexión automáticas del acondicionador de aire). Con independencia de que éste esté funcionando o no, se pueden programar en el temporizador las horas de conexión o desconexión del acondicionador de aire.

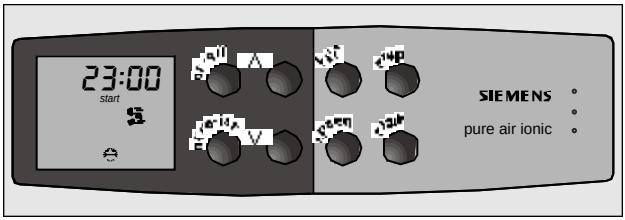

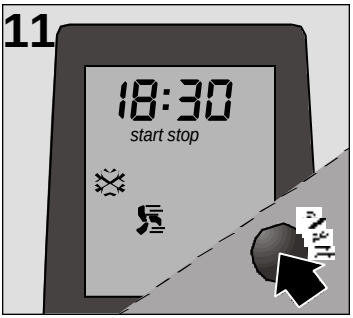

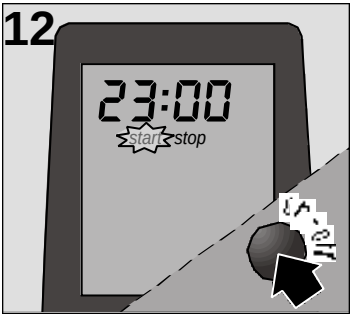

❏ Pulsar las teclas de puesta en marcha **"start"** o parada **"stop"**: En la pantalla de visualización aparecerán la opción elegida parpadeando y los valores correspondientes a la última programación del temporizador, **Fig. 11**.

❏ Pulsar las teclas **<** ó **>** a fín de modificar la programación del temporizador. Esta modificación se efectúa en pasos de 15 minutos.

❏ La opción **"start"** o **"stop"** parpadearán hasta que se confirme la hora pulsando cualquier tecla salvo **<** ó **>**, **Fig. 12**.

❏ Caso de existir una programación anterior todavía activa, dispone de 5 segundos desde que la visualice para poder modificarla con las teclas **<** ó **>**.

❏ Al mostrarse en la pantalla de visualización las horas de conexión o desconexión programadas en el temporizador, los dos puntos no destellan.

Desconexión del temporizador

❏ Pulsar durante dos segundos la tecla de Puesta en marcha / Parada (**start / stop**). La opción elegida (**start / stop**) desaparece de la pantalla.

❏ Los valores y funciones programados en el temporizador permanecen activos, repitiéndose diariamente las operaciones correspondientes en función de las horas ajustadas, mientras no se desactiven o anulen, tal como acabamos de describir.

Limpieza y Mantenimiento

Limpieza

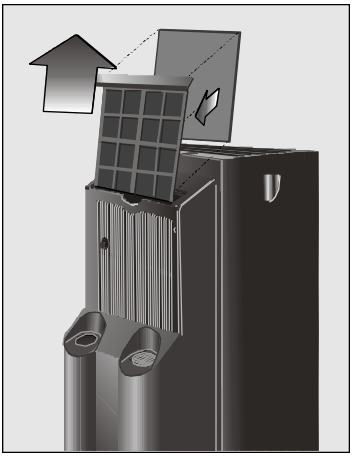

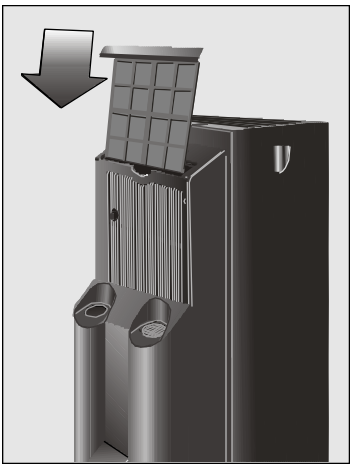

- ❏ El aparato dispone de un filtro básico de aire, que es necesario limpiar con el paso del tiempo. Para ello basta lavarlo con agua corriente, secarlo y volverlo a instalar.
- ❏ El filtro purificador con referencia **S1 RKM 09013** debería cambiarse trimestralmente o como máximo cuando el piloto de aviso de cambio de filtro así lo indique. De esta forma se garantiza el correcto funcionamiento tanto del filtro como del aparato climatizador, ya que un filtro sucio disminuye la potencia refrigeradora del aparato.
- ❏ La instalación de los filtros debe ser como se muestra en la figura.
- ❏ Puede limpiar el aparato con un paño o esponja, agua tibia y un detergente suave.
- ❏ Nunca use agua caliente (a más de 40°C), blanqueador, bencina, gasolina, ácidos, o cepillo, y evite la entrada de agua en el aparato.
- ❏ No limpie el aparato con una manguera.
- ❏ Recomendamos extraer las baterías del mando si no va a utilizar su equipo durante más de un mes.

Antes de su utilización al principio de temporada

- ❏ Limpie el filtro del aire.
- ❏ A continuación, limpie la cubierta y rejillas si fuera necesario.
- ❏ Limpie los contactos de alimentación para el mando a distancia, situados en el hueco del panel, con un paño seco.

Servicio Técnico

Servicio Técnico

Si después de tener en cuenta las instrucciones de uso e instalación, especialmente lo indicado en el capítulo “Consideraciones....” , su aparato no funciona, recuerde que nuestra Red de Servicios Técnicos está a su disposición.

Para ello, al comunicar la avería, indique el modelo (**E-NR**) y el n° de fabricación (**FD**) de su aparato, que podrá tomar de la placa de características.

Garantía

Garantía

En cada país rigen las condiciones de garantía establecidas por las correspondientes Sociedades Distribuidoras. Para más detalles a este respecto deberá dirigirse al Distribuidor en donde ha adquirido su aparato facilitándole el modelo y n° de fabricación. Para cualquier intervención que se produzca en garantía es imprescindible presentar el comprobante de la compra del aparato.

Consideraciones que le ahorrarán llamadas al Servicio Técnico

Qué hacer si ...

Las acciones descritas a continuación le ayudarán a solucionar usted mismo pequeños contratiempos y le ahorrarán llamadas al Servicio Técnico.

Si después de estas comprobaciones el problema no se ha solucionado o se vuelve a repetir, contacte con nuestros técnicos especializados.

... el aparato no funciona ...

- ❑ Comprobar que el enchufe está conectado.
- ❑ Comprobar que hay energía en la red o no ha saltado un fusible.
- ❑ Ajustar con la tecla **<** una temperatura inferior.
- ❑ Si está Vd. operando a distancia, compruebe si se han agotado las baterías. Caso de ser así, sustitúyalas o inserte el mando en el hueco del panel.
- ❑ Si está Vd. operando con el mando integrado en el aparato, compruebe que los contactos de alimentación están limpios y el mando se ha insertado adecuadamente.

... el aparato no funciona y el piloto parpadea con luz roja ...

- ❑ Colocar el aparato sobre un piso plano. Si sigue el piloto encendido, vaciar el depósito interior de agua del aparato. (Ver instrucciones en climatización o deshumidificación).

... la luz roja se enciende frecuentemente ...

- ❑ Comprobar que la llave de desagüe está en la posición adecuada.

... se crea agua de condensación en la rejilla de salida del aire ...

- ❑ Es normal que ocurra si las condiciones ambientales son de una alta humedad relativa, no obstante no influye en el funcionamiento del aparato.

... el aparato no funciona y parpadea alternativamente con luz verde y roja ...

- ❑ Avise al S.A.T. Se ha producido una avería en las sondas térmicas. Avisar al S.A.T. Oficial de la marca.

... parpadea el piloto con luz verde ...

❏ Equipo y mando a distancia están desincronizados. Conecte el aparato con el mando y automáticamente se sincronizarán de nuevo.

... el aparato no enfría lo suficiente ...

❏ Comprobar que las uniones del tubo expulsor del aire caliente son correctas.

❏ Comprobar que la trayectoria del tubo de expulsión no está demasiado curvada y que su longitud no excede de 140 cm.

❏ Comprobar que la llave de desagüe está en la posición de climatización.

❏ Colocar la ventosa para que la abertura de la ventana sea lo menor posible.

❏ Cerrar las persianas para minimizar la radiación solar.

... el aparato esta conectado, aunque el compresor no funciona ...

❏ Tras cada conexión del aparato se activa el retardo temporal de conexión. El aparato se conecta de modo audible al cabo de 3 minutos.

❏ La temperatura interior del recinto tiene que ser superior a 18°C para que el aparato pueda trabajar en las modalidades de climatización o deshumidificación.

❏ En caso de destellar en verde el piloto luminoso, se ha seleccionado la modalidad de deshumidificación ⁄ del recinto y la temperatura de éste es inferior a 18°C. El compresor se desconecta (véanse también los consejos y advertencias relativos al capítulo "Sólo Deshumidificación").

... el aparato produce un ruido excesivo ...

❏ Asegurarse que el tubo expulsor de aire está correctamente fijado al aparato.

❏ Comprobar que la entrada y salida de aire del aparato se encuentran libre de obstáculos.

❏ Si escucha un ruido cíclico de agua es debido al funcionamiento de la bomba que recircula el agua para mejorar la potencia del aparato.

¡Atención!

Cualquier otra avería o reparación debe de ser llevada a cabo por un técnico especializado. Consulte en este caso al distribuidor autorizado, al servicio de atención al cliente o a la Red de Servicios Técnicos.

Datos Técnicos

Datos técnicos

Consumo a potencia máxima.....**1.180W**

Fusible.....**10 A**

Capacidad de refrigeración *****.....**2.750W**

Rango de funcionamiento

- Refrigeración.....**min. 18°C - max. 35°C**
- Deshumidificación.....**min. 18°C - max. 35°C**

***** Ashrae 128

Indice

Observações Importantes

Eliminação da embalagem 131

Eliminação do seu antigo aparelho 131

Antes de ligar o seu aparelho.....131

Apresentação do seu novo aparelho

Descrição do aparelho 132

Comando à distância 134

Condições de Utilização

Condições de utilização 135

Condições de transporte 135

Instruções de Uso

Generalidades sobre o comando à distância 136

Climatização 137

Possibilidades de evacuar o ar para o exteriorr ...139

Desumidificação 141

Purificação do ar 142

Ionizador.....143

Acerto da hora / Programação do temporizador

Acerto da hora 144

Programação do temporizador 145

Paragem do temporizador 145

Limpeza e Manutenção

Limpieza 146

Antes da sua utilização
no princípio da época 146

Serviço Técnico 147

Garantia 147

Considerações que pouparão chamadas ao Serviço Técnico 148

Características Técnicas 150

Observações Importantes

Eliminação da embalagem

- ❏ Respeite o ambiente quando deitar fora a embalagem do seu aparelho.
- ❏ Os nossos produtos são embalados cuidadosamente para o transporte. As embalagens são concebidas por forma a não serem perigosas para o ambiente. Podem ser recicladas, são produtos ecológicos.
- ❏ Reciclando a embalagem, contribuirá por um lado a economizar matérias primas e por outro, à redução do volume de lixo.
- ❏ Se o comerciante que lhe facilitou o aparelho a admitir, você poderá devolver-lhe a embalagem do aparelho.

Eliminação do seu antigo aparelho

- ❏ Desligue o aparelho da rede e corte o cabo de ligação.
- ❏ Os aparelhos contêm refrigerantes que devem ser eliminados de acordo com a normativa vigente.
- ❏ Entregue o seu aparelho velho, antes de o eliminar por outros meios. Contacte a sua Câmara Municipal ou outros centros competentes para a recolha do mesmo.

Antes de ligar o seu aparelho

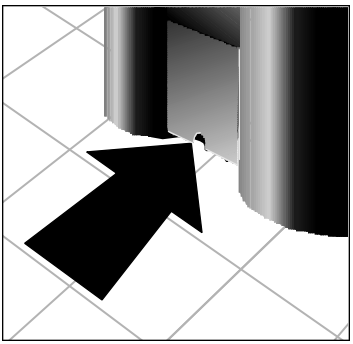

- ❏ Antes de utilizar o aparelho pela primeira vez, leia o livro de instruções correspondente. Contém informações importantes, não só para o uso mas também para a sua segurança e manutenção.
- ❏ Conserve este livro de instruções. Eventualmente, poderá servir para outro utilizador.
- ❏ Não ponha em funcionamento um aparelho danificado.
- ❏ A montagem e ligação do seu aparelho devem efectuar-se de acordo com as instruções de montagem e a normativa vigente. Se não respeitar estas instruções, corre o risco de perder a garantia.
- ❏ Os nossos aparelhos estão em conformidade com as normas de segurança vigentes. Só técnicos competentes nesta matéria têm a autorização necessária para os reparar. Está em jogo a sua segurança.
- ❏ Certifique-se que as tampas dos escoamentos estão bem introduzidos, porque se podem ter soltado durante o transporte.

Apresentação do seu novo aparelho

Descrição do aparelho

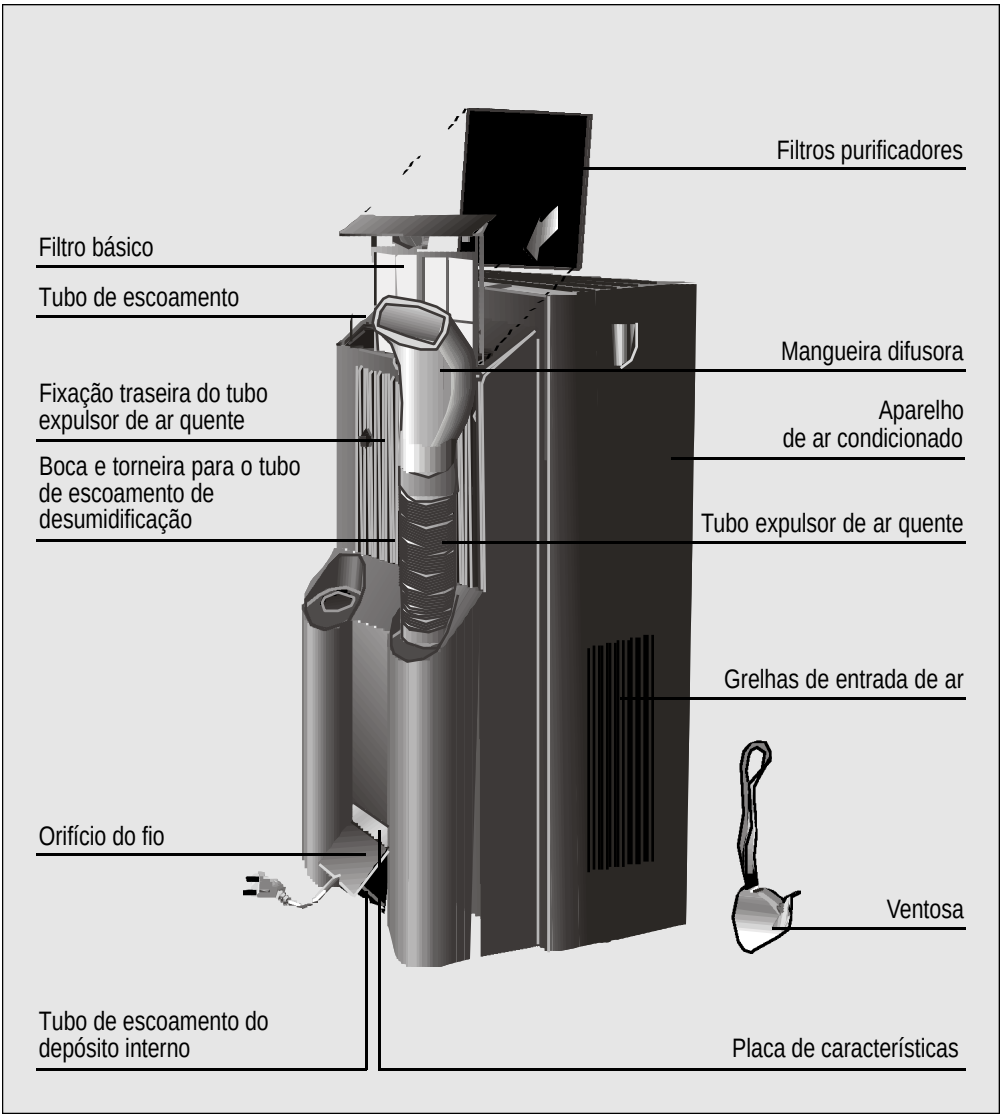

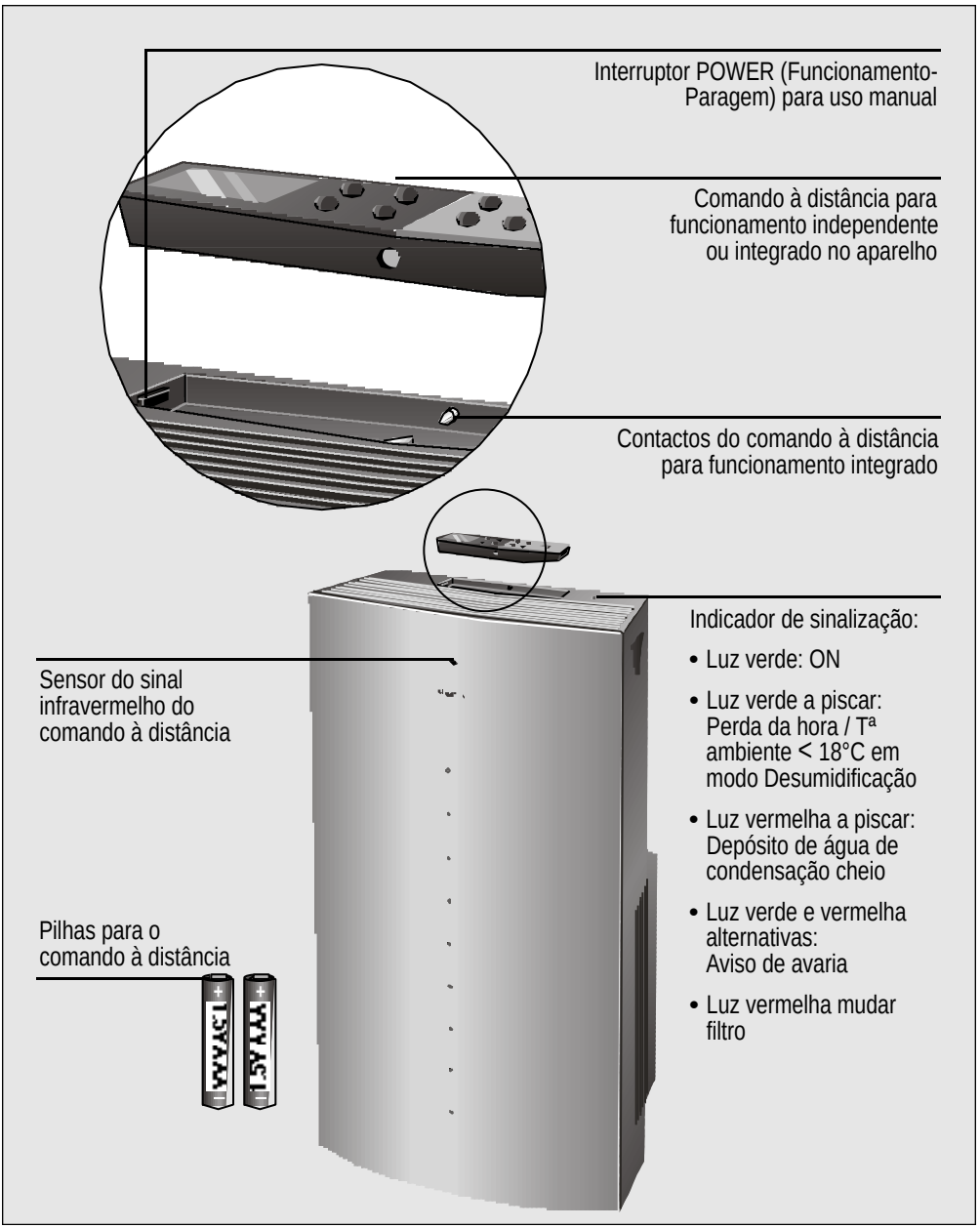
Interruptor POWER (Funcionamento-Paragem) para uso manual
Comando à distância para funcionamento independente ou integrado no aparelho
Contactos do comando à distância para funcionamento integrado
Indicador de sinalização:
• Luz verde: ON
• Luz verde a piscar: Perda da hora / Tª ambiente < 18°C em modo Desumidificação
• Luz vermelha a piscar: Depósito de água de condensação cheio
• Luz verde e vermelha alternativas: Aviso de avaria
• Luz vermelha mudar filtro
Sensor do sinal infravermelho do comando à distância
Pilhas para o comando à distância

Comando à distância

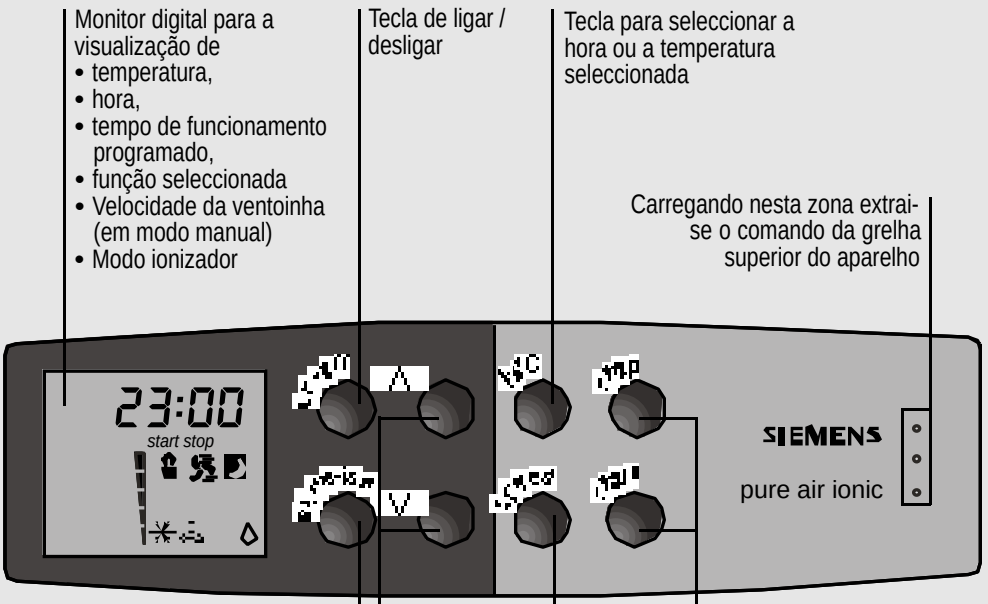

Monitor digital para a visualização de
- temperatura,
- hora,
- tempo de funcionamento programado,
- função seleccionada
- Velocidade da ventoinha (em modo manual)
- Modo ionizador

Tecla de ligar / desligar

Tecla para seleccionar a hora ou a temperatura seleccionada

Carregando nesta zona extrai-se o comando da grelha superior do aparelho

Tecla selector de funções:

Climatização

Purificação do ar

Desumidificação

Activar o ionizador

Teclas para aumentar / baixar a temperatura, a hora ou o tempo de início (Start) e paragem (stop) de funcionamento programado, bem como para seleccionar a velocidade da ventoinha em modo manual

Teclas de início (start) ou paragem (stop) do tempo programado de funcionamento

Tecla selectora da velocidade da ventoinha

Modo manual

Função automática turbo

Função automática silenciosa

Condições de Utilização

Condições de utilização

❑ Este electrodoméstico deve ser ligado à rede a 220/230 V e 50 Hz, numa tomada de corrente com terra.

❑ Protecção mediante um fusível de **10 A** de acção lenta.

❑ No caso de precisar de uma extensão, esta deverá ser provida de ligação à terra; a sua secção deverá ser de pelo menos 1,5 mm^2 por terminal e o seu comprimento inferior a 25 m.

❑ O fio de ligação à rede eléctrica dispõe de um alojamento na parte posterior do aparelho.

❑ Não permita a entrada de água no aparelho.

❑ Evite tapar as entradas e saídas de ar do seu aparelho.

Se o fio de alimentação estiver danificado, deverá ser substituído por outro de características idênticas. Para tal, dirija-se ao fabricante ou ao seu serviço de pós-venda ou a pessoal similar qualificado.

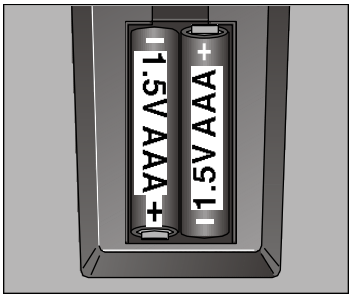

Colocação das pilhas no comando:

❑ Extraia a tampa do compartimento traseiro.

❑ Coloque as 2 pilhas AAA (1,5 volt) fornecidas com o seu equipamento.

❑ Torne a colocar a tampa. No monitor, o relógio indicará as 12 horas piscando intermitentemente

Atenção!

Se se desligar o aparelho e se tornar a ligar, o compressor voltará a arrancar passados cerca de 3 minutos. Este tempo é necessário para garantir o funcionamento correcto do aparelho.

Condições de transporte

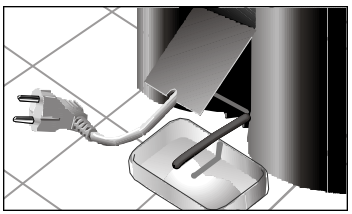

O aparelho dispõe de rodas para facilitar a sua mudança de sítio. No caso de ser necessário inclinar o aparelho para o mudar de lugar, é necessário esvaziar a água que se encontra no depósito interno com a ajuda do tubo de evacuação de água acoplado à chave da parte inferior do aparelho.

Atenção!

Tenha especial cuidado no transporte desta unidade. A base deste aparelho dispõe de um tubo de saída de água que se pode partir se levar uma pancada.

Instruções de Uso

Generalidades sobre o comando à distância

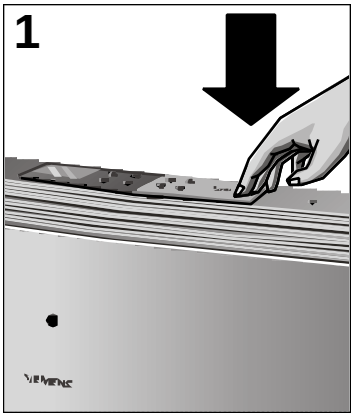

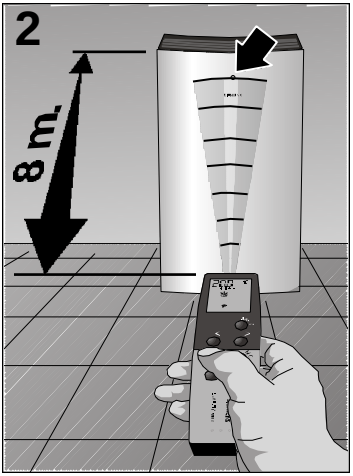

- ❏ Pode optar por deixar o comando à distância integrado no painel superior do aparelho, **Fig. 1**, ou operar com ele até uma distância aprox. de 8 metros. **Fig. 2**.
- ❏ Se tiver estado a operar com o comando integrado no aparelho e deseja extraí-lo, prima para baixo na zona direita do mesmo, no lugar onde aparecem três pontos junto ao logotipo **"Siemens"**.
- ❏ Em cada uma destas opções, os símbolos do monitor digital aparecem na posição mais adequada para serem visualizados de forma correcta, **Figs. 3** e **4**.
- ❏ Operando à distância, o aparelho emite sinais acústicos que confirmam a recepção da operação seleccionada no comando. Ao mesmo tempo, aparece no monitor o respectivo símbolo visual, .
- ❏ O monitor digital está equipado com um sistema de iluminação que lhe permite visualizar as opções seleccionadas, inclusive em condições de escassa visibilidade ambiental. Quando operar com o comando integrado no painel, a dita luz permanecerá acesa 1 minuto desde a última vez que carregou numa tecla. No caso de estar a operar à distância, este tempo reduz-se a 3 segundos a fim de poupar a pilha.

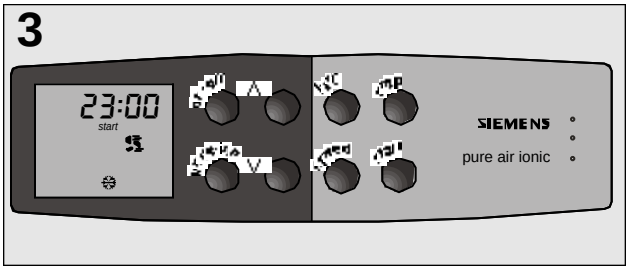

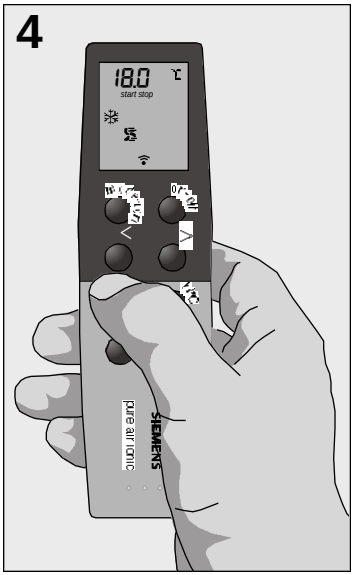

❏ Se as pilhas do comando à distância se esgotarem, pode operar introduzindo-o no espaço do painel.

Atenção!

Ao introduzir o comando no espaço do painel, certifique que o faz na posição correcta, de forma que o monitor digital fique à sua esquerda.

Tente dirigir o comando na direcção da parte da frente do aparelho, a fim de facilitar a recepção do sinal.

❏ Se o comando se extraviar, pode ligar ou desligar o aparelho com o interruptor **"POWER"** para uso manual, situado no espaço do painel (Ver Descrição do aparelho). No caso de o ligar, fá-lo-á na função de climatização máximo com 20°C de temperatura seleccionada.

Climatização

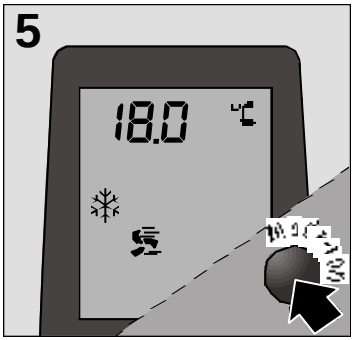

❏ Ligar o aparelho.

❏ Dirigir o tubo expulsor de ar quente para o exterior. (ver capítulo "Opções de extracção de ar quente").

❏ Girar a chave de evacuação até à posição de climatização ❄.

❏ Ligar o aparelho premindo a tecla "on/off".

❏ Seleccionar a função "Climatização" ❄ com a tecla de selecção de função (mode). **Fig. 5**.

❏ Seleccionar o modo de funcionamento desejado com a tecla selectora de velocidade da ventoinha (speed). O ajuste da velocidade da ventoinha realiza-se sempre na seguinte ordem:

➔ ➔ ➔

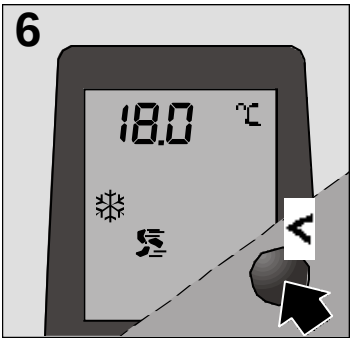

"Manual" : a velocidade de ventilação pode ser modificada com as teclas **<** e **>** em cinco velocidades diferentes. A velocidade seleccionada mostra-se no display LCD através de uma seta. Em função da velocidade de ventilação seleccionada, o desempenho específico de ar varia entre 125 m³/h (nível 1) e 295 m³/h (nível 5).

Para modificar a temperatura, premir uma vez a tecla "h/°C". A temperatura pisca e durante cinco segundos pode ser regulada com as teclas **<** e **>**.

"Turbo" : Quando se selecciona este tipo de funcionamento, a regulação da temperatura realiza-se de forma automática. O aparelho começa com 100% da sua potência climatizadora e adapta-se directamente, sem passar por cada um dos níveis, às condições ambientais. No modo de funcionamento "turbo", o aparelho climatizador funciona entre 100% e 50% da sua potência, dependendo das condições ambientais.

"Silencioso" : No modo silencioso, a regulação da temperatura realiza-se de forma automática. O aparelho começa com 50% da sua potência climatizadora e adapta-se directamente, sem passar por cada um dos níveis, às condições ambientais. Neste modo de funcionamento, o aparelho funciona de um modo muito silencioso, com uma potência entre 2.350 W e 1.950 W.

- ❏ O aparelho arrefece e desumidifica ao mesmo tempo o ar do recinto, criando deste modo um clima agradável.
- ❏ Se o aparelho se desliga automaticamente por causa do termostato, será necessário esperar até que a temperatura ambiente tenha subido 2°C para ele tornar a entrar em funcionamento.
- ❏ Durante o acondicionamento, a água condensada resultante evapora-se automaticamente e é evacuada para o exterior junto do ar expulsado. Em condições de humidade extremas, o aparelho acumulará água condensada num depósito interno. Quando chega a um certo nível, o aparelho desliga-se e acende-se a luz de sinalização com a luz vermelha a piscar, indicando assim a necessidade de esvaziar o referido depósito.

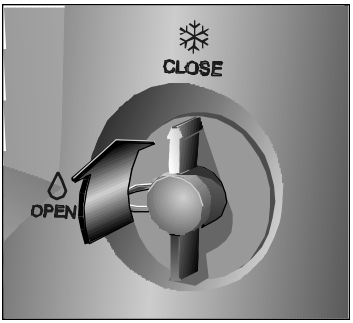

❏ A extracção da água realiza-se com a ajuda do tubo de escoamento ligado à parte inferior da parte traseira do aparelho.

❏ Outra possibilidade de extracção da água é usando a bomba que se encontra instalada no aparelho, tal como se realiza na função de desumidificação. Em primeiro lugar, desligue o aparelho e espere 10 minutos para permitir a estabilização do fluxo de frio. Em seguida, siga as indicações do capítulo "Desumidificação". O esvaziamento do depósito de água de condensação usando a bomba instalada para a água de condensação dura mais ou menos um minuto.

Possibilidades de evacuar o ar para o exterior

Instalação móvel

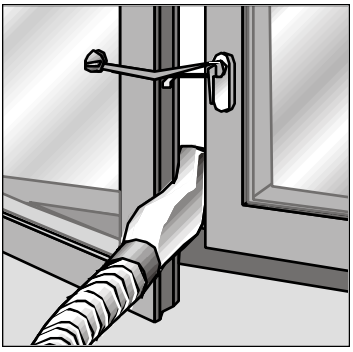

❏ Acople o manguito difusor ao tubo expulsor de ar quente.

❏ Abra ligeiramente a janela e coloque a boca de evacuação do ar entre o batente e o caixilho da janela. No caso das janelas de duplo batente, coloque a boca de evacuação entre o batente direito e o esquerdo.

❏ Feche a janela o mais possível e prenda-a com a ventosa fornecida.

Instalação fixa

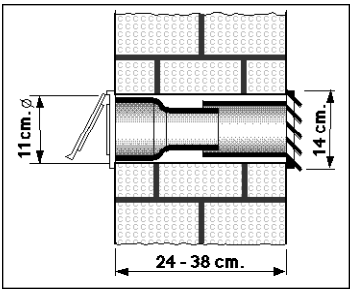

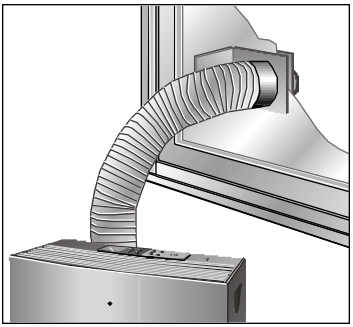

Realiza-se usando o Acessório Opcional passajanela / passaparede de referência **S1 RKZ 06009**, que poderá adquirir no seu comércio habitual.

❏ Para expulsar o ar quente através da parede, é preciso fazer um orifício nesta para colocar o passaparede.

❏ Retirar o manguito difusor e ligar o tubo expulsor de ar acessório.

❏ Em caso de instalação fixa através da janela, só se utiliza a peça terminal transparente do acessório, sendo necessário realizar um orifício no vidro com um diâmetro de 10,5 cm.

Notas

- Não alongar desnecessariamente o tubo expulsor de ar quente (comprimento máximo 140 cm).
- É necessário que haja uma distância mínima de 70 cm entre o chão e a extremidade do tubo.
- Ao colocar o tubo não se devem realizar raios de flexão demasiado fechados.

Em caso contrário, impedir-se-ia a adequada evacuação do ar quente, que por sua vez poderia acarretar uma redução da potência frigorífica.

Déshumidification

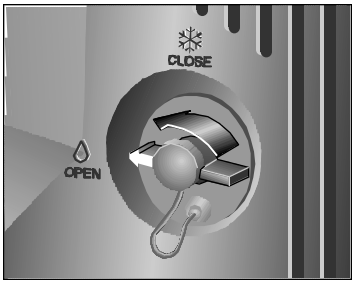

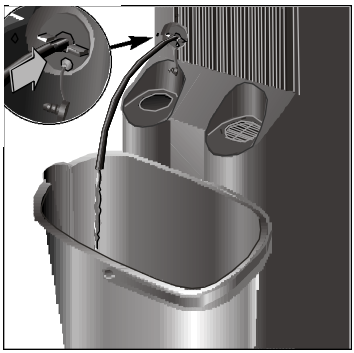

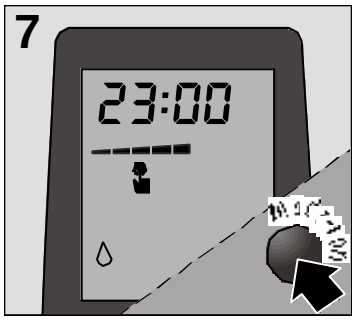

Nesta posição, o aparelho reduz a humidade do ambiente. No entanto, não controla a temperatura.

- ❏ Girar a chave de evacuação de água 90° para a esquerda.
- ❏ Retirar o tampão da chave e introduzir o tubo de evacuação,que se guarda no compartimento do filtro básico.
- ❏ Situar um recipiente na saída do tubo de evacuação para recolher a água condensada.
- ❏ Colocar o tubo expulsor de ar na posição de estacionamento.
- ❏ Seleccionar a função "Desumidificação" com a tecla de selecção de função (mode). **Fig. 7**.
- ❏ A função de desumidificação só funciona em modo manual. Os modos automáticos "turbo" e "silencioso" não estão disponíveis neste tipo de função.
- ❏ Regular a velocidade de desumidificação desejada com as teclas **<** e **>**. Esta mostra-se no display LCD através da seta.
- ❏ Em função das condições ambientais e da velocidade de ventilação seleccionada, a humidade do ambiente pode reduzir-se num máximo de 30 litros de água cada 24 horas.

Atenção!

Ao tornar a mudar o aparelho para a função de climatização, não se esqueça de colocar o tampão na chave de evacuação e de a girar 90° para a direita. Se não o fizer, sairá água quando o aparelho estiver em funcionamento.

Se neste modo a luz de sinalização se acender intermitentemente em verde, a temperatura ambiente encontra-se abaixo dos 18°C e o aparelho desliga-se. Tenha em conta que este é o limite inferior de funcionamento da função de desumidificação.

Purificação do ar

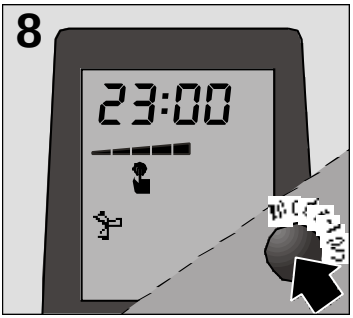

❏ O aparelho leva um filtro básico que inclui um duplo filtro activo purificador contra Cheiros e fumos, pólens, bactérias e pó. Na função de purificação do ar não existe regulação da temperatura.

❏ Posicionar o tubo expulsor de ar na mesma posição que para o desumidificador de estacionamento.

❏ Seleccionar a função "Purificação do ar" com a tecla de selecção de função (mode). **Fig. 8**.

❏ A purificação do ar só funciona em modo manual. Os modos de funcionamento automáticos "turbo" e "silencioso" não têm atribuída uma função no modo de purificação do ar.

❏ Regular a velocidade de purificação do ar desejada com as teclas **<** e **>**. A velocidade de ventilação seleccionada em cada momento aparece no display LCD através da seta. Em função da velocidade de ventilação seleccionada, o desempenho específico de ar varia entre 125 m^3/h (nível 1) e 295 m^3/h (nível 5).

❏ O aparelho dispõe de uma luz indicadora de aviso de mudança de filtro, que se activará cada 300 horas de serviço. No momento em que esta luz de aviso se acender, é preciso substituir o filtro purificador. O filtro purificador tem a referência **S1 RKZ 09013** e pode ser comprado em lojas especializadas. Carregue durante dois segundos no interruptor **POWER** (funcionamento-paragem) para uso manual, para que desapareça a indicação de mudança de filtro.

Aviso!

A função de purificação do ar só funciona em modo manual. Os modos automáticos "turbo" e "silencioso" não estão disponíveis neste tipo de função.

Recomendamos deixar os filtros opcionais instalados, independentemente da função escolhida (arrefecimento, desumidificação, purificação do ar). Assim, conseguirá uma acção de purificação mais eficaz.

Ionizador

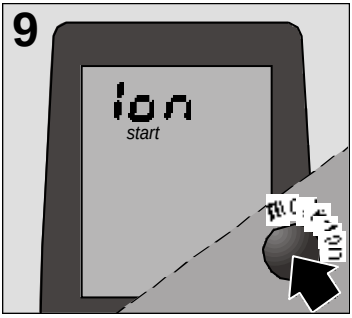

O seu climatizador está equipado com um ionizador que pode ser ligado de forma adicional. Enriquece o ar com iões negativos. Os iões negativos têm um efeito muito positivo na saúde e no bem-estar. O ar ionizado é fresco e puro, similar ao ar depois de uma trovoada de verão.

❏ Para activar o ionizador, prima a tecla "mode-ion" durante dois segundos. No display LCD visualiza-se a palavra "Ion", que assinala que o ionizador está conectado. Para além disso, adicionalmente, ao activá-lo também se emitem dois tons. **Fig. 9**.

❏ Para desactivar o ionizador, prima outra vez a tecla "mode-ion" durante dois segundos. No display LCD desaparece a palavra "Ion". A desactivação também se indica com dois tons.

O ionizador pode funcionar em diferentes modos, como arrefecimento, desumidificação e limpeza do ar, e em todas as velocidades.

Acerto da hora / Programação do temporizador

Acerto da hora

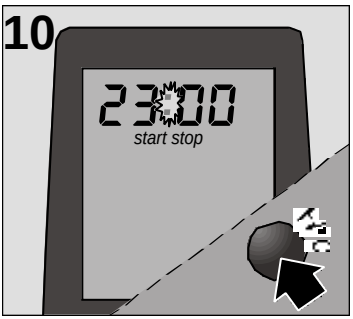

- ❏ Quando se colocam as pilhas, no visor digital aparece "12:00" a piscar.
- ❏ Com o aparelho ligado, pode-se visualizar a hora actual premindo a tecla selectora **"Temp / Time" h/°C**.
  No mostrador digital aparece durante 5 segundos a hora actual. Durante este período, no mostrador acendem-se intermitentemente os dois pontos, **Fig. 10**. Se o aparelho estiver desligado, o monitor mostra somente a hora.
- ❏ A hora só pode ser modificada com o aparelho ligado e depois de ter seleccionado a sua visualização no monitor. Para isso, accione as teclas **<** ou **>**. Cada accionamento destas teclas adianta ou atrasa um minuto a hora que aparece no mostrador. No caso de se manterem premidas as teclas durante um período prolongado, a hora modifica-se de forma contínua. Os números aparecem a piscar até efectuar a confirmação, premindo qualquer tecla diferente de **<** ou **>**. Só então, o sinal será transmitido ao aparelho.
- ❏ Se não premir antes outra tecla, concluído o acerto da hora, passam 5 segundos até que no mostrador de visualização apareça a temperatura seleccionada.

Atenção!

Se desliga o aparelho da rede durante muitas horas e depois o torna a ligar, o indicador de sinalização piscará com luz verde. Premindo a tecla ON / OFF, o comando e o equipamento ficarão sincronizados.

Programação do temporizador

(Para a ligação e paragem automática do condicionador de ar). Independentemente de ele estar a funcionar ou não, pode-se programar no temporizador a hora em que o condicionador de ar entra em funcionamento ou pára.

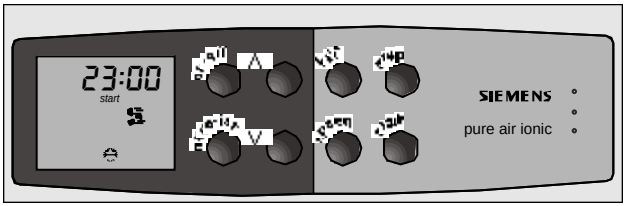

11

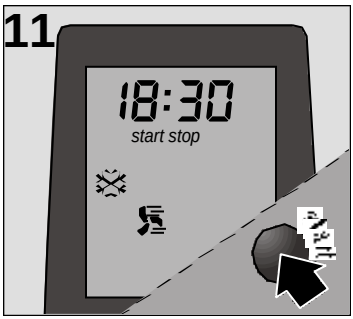

12

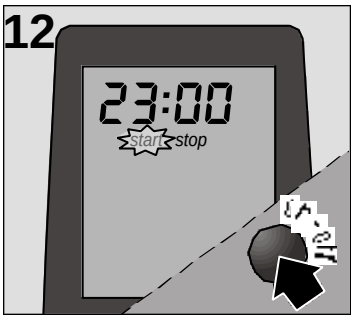

- ❏ Prima as teclas de colocação em funcionamento **"start"** ou de paragem **"stop"**: No monitor de visualização aparecerá a opção escolhida a piscar e os valores que correspondem à última programação do temporizador, **Fig. 11**.
- ❏ Prima as teclas **<** e **>**, a fim de modificar a programação do temporizador. Esta modificação efectua-se em passos de 15 minutos.
- ❏ A opção **"start"** ou **"stop"** piscará até se confirmar a hora premindo qualquer tecla excepto **<** ou **>**, **Fig. 12**.
- ❏ No caso de haver uma programação anterior que ainda esteja activa, dispõe de 5 segundos a partir da sua visualização para a poder modificar com as teclas **<** ou **>**.
- ❏ Quando aparecem no mostrador de visualização as horas de ligação ou paragem programadas no temporizador, os dois pontos não piscam.

Paragem do temporizador

- ❏ Prima durante dois segundos a tecla de Colocação em funcionamento / Paragem (**start / stop**). A opção escolhida (**start / stop**) desaparece do monitor.
- ❏ Os valores e funções programados no temporizador permanecem activos, e todos os dias as operações correspondentes repetem-se em função das horas acertadas, enquanto não forem desactivadas ou anuladas do modo que acabamos de descrever.

Limpeza e Manutenção

Limpeza

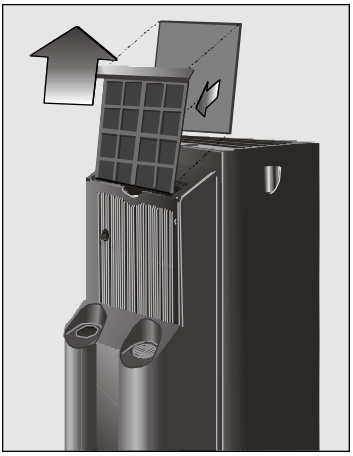

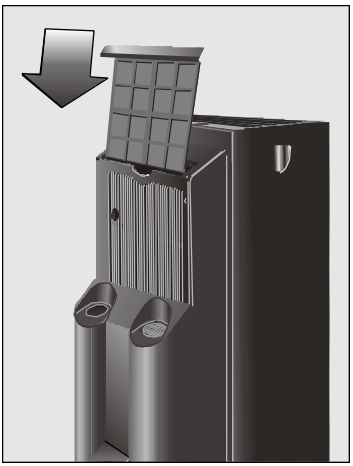

- ❑ O aparelho dispõe de um filtro básico de ar, que é necessário limpar à medida que passa o tempo. Para isso, basta lavá-lo com água corrente, secá-lo e torná-lo a instalar.
- ❑ O filtro purificador com a referência **S1 RKM 09013** deveria ser trocado trimestralmente ou no máximo quando a luz de aviso de mudança do filtro assim o indique. Deste modo garante-se o correcto funcionamento do filtro e também do aparelho climatizador, porque um filtro sujo diminui a potência refrigeradora do aparelho.
- ❑ A instalação dos filtros deve ser tal como se mostra na figura.
- ❑ Pode limpar o aparelho com um pano ou esponja, água morna e um detergente suave.
- ❑ Nunca use água quente (a mais de 40°C), branqueadores, benzina, gasolina, ácidos ou uma escova, e evite a entrada de água no aparelho.
- ❑ Não limpe o aparelho com uma mangueira.
- ❑ Recomendamos extrair as pilhas do comando se não for utilizar o seu equipamento durante mais de um mês.

Antes da sua utilização no princípio da época

- ❑ Limpe o filtro de ar.
- ❑ Finalmente, limpe a parte exterior e as grelhas no caso de ser necessário.
- ❑ Limpe os contactos de alimentação para o comando à distância, situados no espaço do painel, com um pano seco.

Serviço Técnico

Serviço Técnico

Se depois de ter considerado as instruções de uso e instalação, especialmente aquilo que se indica no capítulo "Considerações...", o seu aparelho não funcionar, lembre-se que a nossa Rede de Serviços Técnicos está à sua disposição.

Para tal, quando comunique a avaria, indique o modelo (**E-NR**) e o n° de fabrico (**FD**) do seu aparelho, que poderá consultar na placa de características.

Garantia

Garantia

Em cada país regem as condições de garantia estabelecidas pelas respectivas Sociedades de Distribuição. Para mais pormenores a este respeito deverá dirigir-se ao Distribuidor onde adquiriu o seu aparelho, facilitando-lhe o modelo e o n° de fabrico. Para qualquer intervenção que se produza em garantia é imprescindível apresentar o comprovativo de compra do aparelho.

Considerações que pouparão chamadas ao Serviço Técnico

Que fazer se...

As acções descritas de seguida irão ajudá-lo a resolver por si próprio pequenos contratempos e evitarão chamadas ao Serviço Técnico.

Se depois destas verificações o problema não ficar resolvido ou tornar a repetir-se, contacte os nossos técnicos especializados.

... o aparelho não funciona ...

- ❑ Verificar se a ficha está ligada.
- ❑ Verificar se há energia na rede ou se não saltou um fusível.
- ❑ Regule com a tecla **<** uma temperatura inferior.
- ❑ Se estiver a operar à distância, verifique se as pilhas estão gastas. Se for assim, substitua-as ou insira o comando no espaço do painel.
- ❑ Se estiver a operar com o comando integrado no aparelho, verifique que os contactos de alimentação estão limpos e que o comando foi inserido de forma correcta.

... o aparelho não funciona e o indicador pisca com luz vermelha ...

- ❑ Colocar o aparelho sobre um piso plano. Se a luz indicadora continuar acesa, esvaziar o depósito interior de água do aparelho. (Ver instruções no Arrefecimento ou Desumidificação).

... a luz vermelha acende-se frequentemente ...

- ❑ Verificar se a chave de evacuação de água se encontra na posição adequada.

... forma-se água de condensação na grelha de saída do ar ...

- ❑ É normal que isso aconteça se as condições ambientais forem de uma alta humidade relativa; contudo, não tem influência no funcionamento do aparelho.

... o aparelho não funciona e pisca alternativamente com a luz verde e a vermelha ...

- ❑ Avise o S.A.T. Existe uma avaria nas sondas térmicas. Avise o S.A.T. Oficial da marca.

... pisca o indicador com luz verde ...

- ❏ O equipamento e o comando à distância não estão sincronizados. Ligue o aparelho com o comando e automaticamente, eles irão sincronizar-se de novo.

... o aparelho não arrefece o suficiente ...

- ❏ Verificar se as uniões do tubo expulsor de ar quente estão em ordem.
- ❏ Verificar se o percurso do tubo de expulsão não é demasiado curvo e certificar-se de que o seu comprimento não excede os 140 cm.
- ❏ Verificar se a chave de evacuação de água está na posição de climatização.
- ❏ Colocar a ventosa para que a abertura da janela seja a mais baixa possível.
- ❏ Fechar as persianas para minimizar a radiação solar.

... o aparelho está ligado, mas o compressor não arranca ...

- ❏ De cada vez que o aparelho for ligado é activado o sistema de retardação de ligação de 3 minutos. O compressor arranca então, de forma audível, passados os 3 minutos.
- ❏ A temperatura interior do recinto tem que ser superior a 18°C para o aparelho poder trabalhar nas modalidades de arrefecimento ou desumidificação.
- ❏ Se a luz de aviso se acender intermitentemente em verde, isso significa que se seleccionou a modalidade de desumidificação do recinto e que a temperatura do mesmo é inferior a 18°C. O compressor, por isso, desliga (ver também a informação "Só desumidificar").

... o aparelho produz um barulho excessivo ...

- ❏ Certificar-se de que o tubo expulsor de ar está fixado de forma correcta ao aparelho.
- ❏ Verificar que a entrada e a saída de ar do aparelho não tenham obstáculos.
- ❏ Se ouvrir um ruído cíclico de água ele deve-se ao funcionamiento da bomba que recircula a potência do aparelho.

Atenção!

Qualquer outra avaria ou reparação deverá ser realizada por um técnico especializado. Consulte neste caso um distribuidor autorizado, o serviço de atenção ao cliente ou a Rede de Serviços Técnicos.

Características Técnicas

Características Técnicas

Consumo à potência máxima.....**1.180W**

Fusível.....**10 A**

Capacidade de climatização ***** **2.750W**

Limites de temperatura

- Desumidificação .....**min. 18°C - max. 35°C**
- Climatização .....**min. 18°C - max. 35°C**

***** Ashrae 128

Innehållsförteckning

Viktiga anmärkningar

Kassering av emballaget....152

Kassering av den gamla apparaten 152

Innan Du kopplar in apparaten....152

Din nya apparat

Beskrivning av apparaten....153

Fjärrkontroll....155

Betingelser för användandet

Betingelser för användandet 156

Villkor för transport 156

Användningsinstruktioner

Generell information angående fjärrkontrollen....157

Luftkonditionering....158

Så här leds den alstrade varmluften ut ur lokalen .160

Luftavfuktning....162

Luftrening....163

Jonisering....164

Inställning av klocka / Programmering av tiduret

Inställning av klockan....165

Programmering av tiduret....165

Bortkoppling av tidursautomatiken 166

Rengöring och Underhåll

Rengöring....167

Innan apparaten kopplas på i början av en säsong....167

Teknisk service / Garanti 168

Betänkanden som undviker samtal till Tekniska Servicen....169

Tekniska fakta....171

Viktiga anmärkningar

Kassering av emballaget

- ❏ Respektera miljön när Du kasserar Din apparats emballage.
- ❏ Våra produkter förpackas noggrannt inför transporten. Emballagen designas på så sätt att de inte ska vara skadliga för miljön. De kan återvinnas, de är ekologiska produkter.
- ❏ Genom att återvinna emballaget medverkar man delvis till råvarornas sparande, och även till att minska volymen av sopor.
- ❏ Om försäljaren som sålde apparaten går med på det, kan Du återlämna emballaget till den personen.

Kassering av den gamla apparaten

- ❏ Koppla ur apparaten ur strömnätet och klipp av kopplingskabeln.
- ❏ Apparaterna innhåller kylvätskor som måste elimineras i enlighet med de aktuella normerna.
- ❏ Lämna in Din gamla apparat innan Du gör dig av med den på något annat sätt. Kontakta ditt Stadshus eller andra kompetenta myndigheter för upphämtning av apparaten.

Innan Du kopplar in apparaten

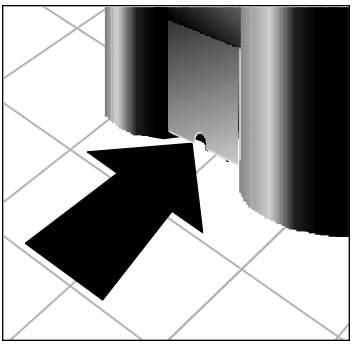

- ❏ Läs instruktionsboken innan Du använder den för första gången. Den innehåller viktig information, inte endast för dess användning, utan även för säkerhet och underhåll.
- ❏ Spara denna instruktionsbok. Med tiden kan den bli till användning för en annan användare.
- ❏ Sätt inte igång en skadad apparat.
- ❏ Montering och ikoppling av Din apparat bör utföras i enlighet med monteringsinstruktionerna och aktuella normer. Om inte instruktionerna respekteras riskerar Du att förlora garantin.
- ❏ Våra apparater uppfyller de aktuella säkerhetsnormerna. Endast tekniker som är kompetenta inom detta område är auktoriserade att laga dem. Din säkerhet står på spel.
- ❏ Kontrollera att alla proppar i rören för vattendränering sitter ordentligt i efter-som det händer att dessa lossnar under transporten.

Din nya apparat

Beskrivning av apparaten

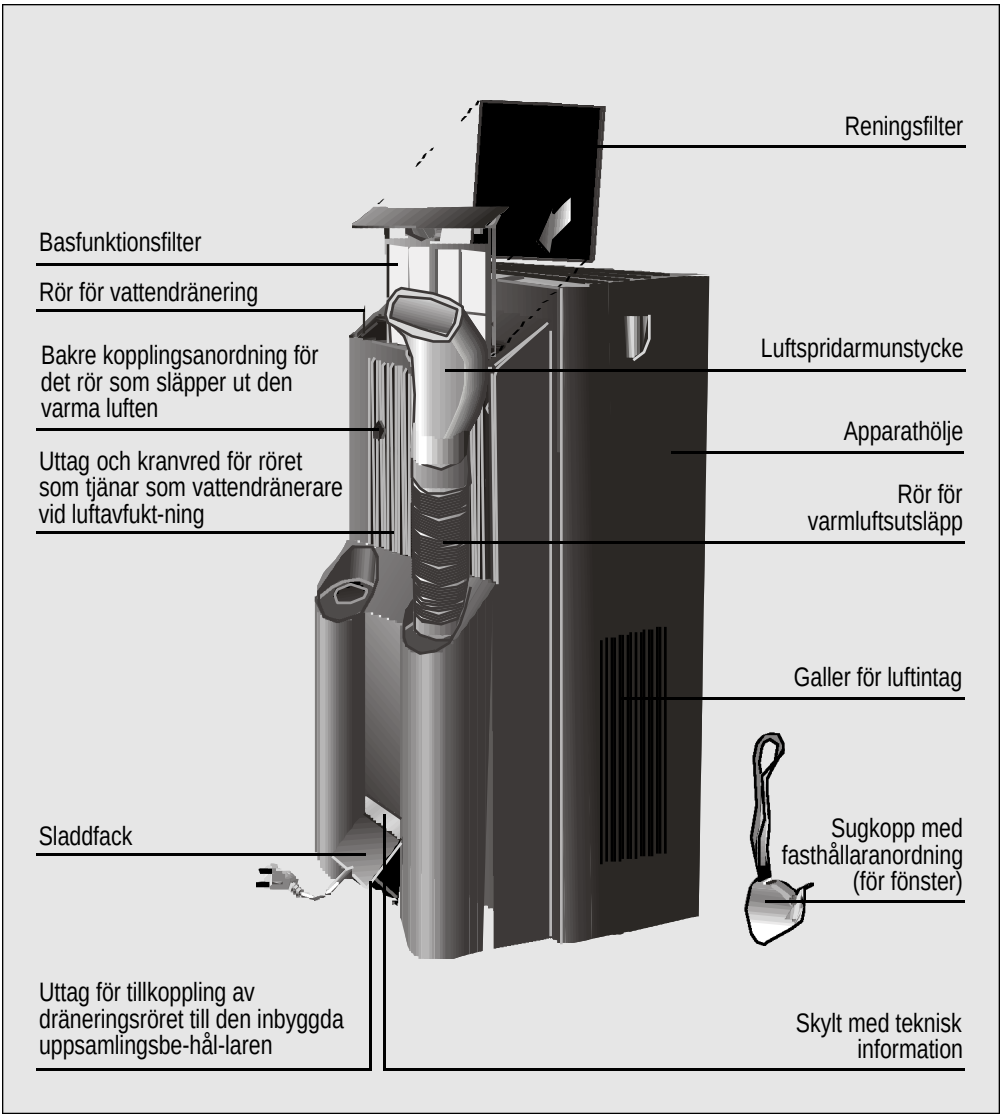

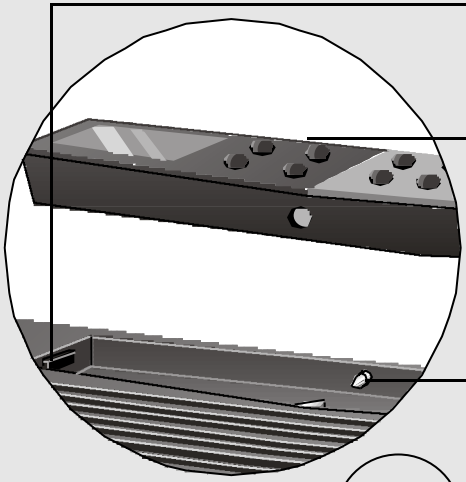

Brytare för POWER (På-Av) för manuellt bruk

Fjärrkontroll som kan användas separat eller monterad i apparaten

Anslutningskontakter för fjärrkontrollen när den är monterad i apparaten

Indikationslampa:

- Grönt ljus: ON/på
- Blinkande grönt ljus: Klockans tid inte inställd/omgivningens temperatur < 18°C i Avfuktningsfunktion
- Blinkande rött ljus: Kondensvattenbehållaren är full
- Omväxlande grönt och rött ljus: Problemvarning
- Rött ljus: Byt filter

Sensor för den infraröda signalen från fjärrkontrollen

Batterier för fjärrkontrollen

Fjärrkontroll

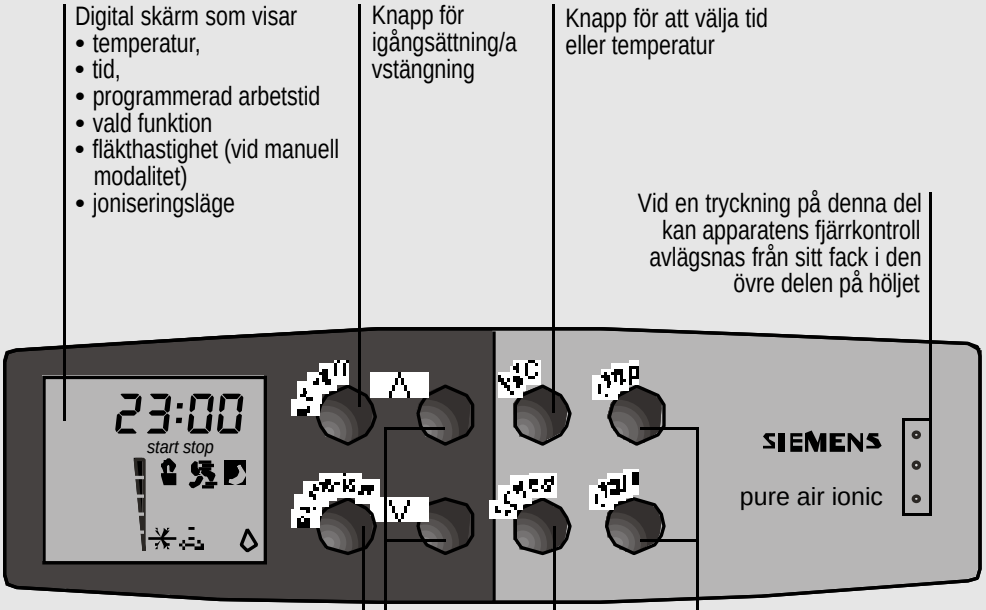

Digital skärm som visar
- temperatur,
- tid,
- programmerad arbetstid
- vald funktion
- fläkthastighet (vid manuell modalitet)
- joniseringsläge

Knapp för igångsättning/avstängning

Knapp för att välja tid eller temperatur

Vid en tryckning på denna del kan apparatens fjärrkontroll avlägsnas från sitt fack i den övre delen på höljet

Knapp för att välja funktion:
- Luftkonditionering
- Luftrening
- Avfuktning
- Joniseringen aktiveras

Knapp för att välja fläkthastighet
- Manuell modalitet
- Automatisk funktion "turbo"
- Automatisk funktion "tyst"

Knappar för att starta (start) eller stoppa (stop) den programmerade tiden för funktionen

Knappar för att höja/sänka temperaturen, ändra tiden eller starttiden (start) och avstängningstiden (stop) för den programmerade funktionen liksom för att välja fläkthastighet vid manuell funktion

Betingelser för användandet

Betingelser för användandet

❏ Denna hushållsapparat bör kopplas till strömnätet 220/240 V och 50 Hz, genom en jordad kontakt.

❏ Skydd genom en säkring på 10 A med långsam verkan.

❏ Ifall en förlängningssladd är nödvändig, så måste denna vara jordad, och dess snitt måste vara minst 1,5 mm^2 per terminal och dess längd mindre än 25 m.

❏ Kopplingskabeln till strömnätet har en plats i apparatens bakre del.

❏ Se till att vatten inte kommer in i apparaten.

❏ Undvik att täcka över luftens ingångar och utgångar i Din apparat.

Om strömkabeln är skadad, måste den bytas ut mot en som har liknande karakteristika. Ta kontakt med tillverkaren, den tekniska servicen eller personal med liknande kvalificering för att göra det.

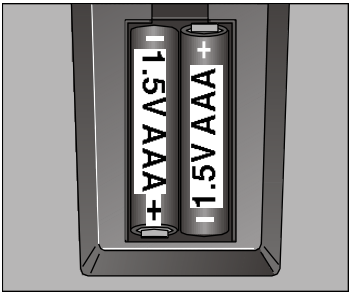

Placering av batterierna i fjärrkontrollen:

❏ Avlägsna locket till batterifacket på baksidan.

❏ Sätt in de två batterierna av typen AAA (1,5 volt) som medföljer.

❏ Sätt dit locket igen. På skärmen blinkar klockslaget 12.

Observera!

Om man kopplar ur apparaten och sedan kopplar in den igen, startar kompressorn igen efter cirka 3 minuter. Denna tid är nödvändig för att garantera apparatens korrekta funktion.

Villkor för transport

Apparaten är försedd med hjul för att underlätta förflyttning. Om det skulle vara nödvändigt att luta apparaten under förflyttningen måste den interna vattenbehållaren först tömmas med hjälp av dräneringsröret på apparatens nedre del.

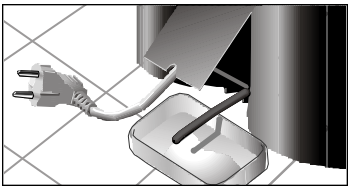

Observera!

Lakttag alltid stor försiktighet vid förflyttning av denna apparat. På appa-ratens nedre del finns ett rör för dränering av vatten som kan gå sönder om det utsätts för slag.

Användningsinstruktioner

Generell information angående fjärrkontrollen

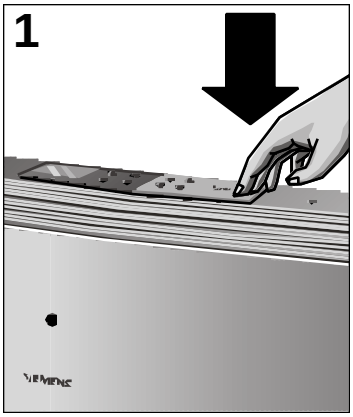

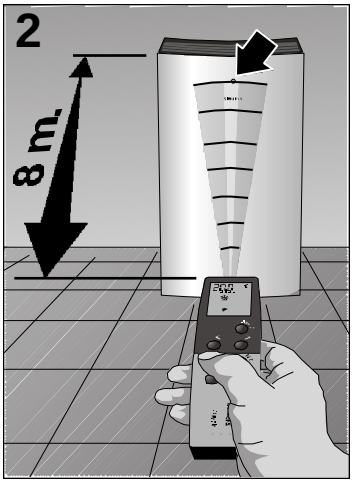

- ❏ Fjärrkontrollen kan antingen sitta monterad i höljet på apparatens övre del, **Fig. 1**, eller avlägsnas från sitt fack och användas från ett avstånd som upp-går till maximalt 8 meter. **Fig. 2**.
- ❏ Om fjärrkontrollen sitter monterad i apparaten och den skall lösgöras räcker det med ett lätt tryck på de tre punkterna vid logotypen **"Siemens"** på kontrollens högra del.
- ❏ Både när kontrollen sitter monterad i apparaten och när den används som fjärrkontroll visas symbolerna på digitalskärmen på bästa möjliga sätt för att de skall vara lätta att urskilja, **Figur 3** och **4**.
- ❏ När fjärrkontrollen används avger apparaten ljudsignaler som bevis på att den tagit emot det kommando som sänts ut. Samtidigt visas på skärmen den symbol som motsvarar detta kommando .
- ❏ Den digitala skärmen är utrustad med ett system som lyser upp skärmen så att det är möjligt att urskilja de valda alternativen även i de fall då omgiv-ningens ljusförhållanden är dåliga. När kontrollen sitter fast i apparaten släcks ljuset 1 minut efter det att kom-mandoknappen tryckts ner för sista gången. När kontrollen används som fjärrkontroll släcks bakgrundsljuset 3 sekunder efter det att det sista kommandot getts – detta för att spara batterierna.

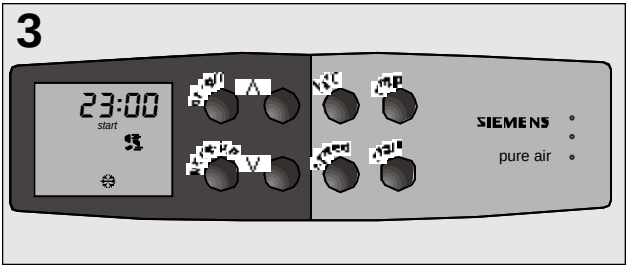

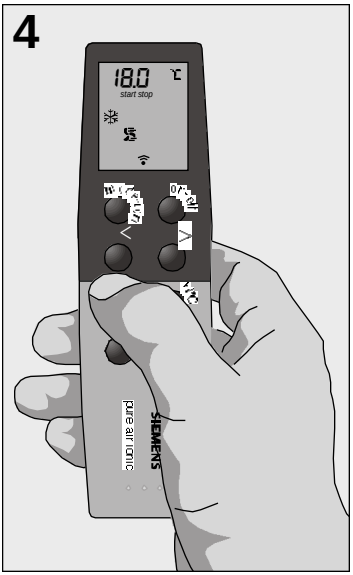

❏ Om fjärrkontrollens batterier har tagit slut kan apparaten ändå manövreras genom att den placeras i sitt fack i apparatens hölje.

Observera!

Se till att fjärrkontrollen hamnar rätt när den placeras i sitt fack. Den skall ligga med den digitala skärmen åt vänster.

När fjärrkontrollen används utanför apparaten bör den riktas mot appa-ratens framsida för att på så vis underlätta för apparaten att ta emot kommandosignalen.

❏ I händelse denna fjärrkontroll kommer på avvägar kan apparaten sättas på eller stängas av manuellt genom att brytaren märkt **"POWER"**, som sitter i fjärrkontrollens fack i apparaten, används. (Se beskrivningen av appa-raten). När denna brytare används kommer apparaten att fungera i modalite-ten maximal luftkonditionering; detta innebär att den valda temperaturen är 20°C.

Luftkonditionering

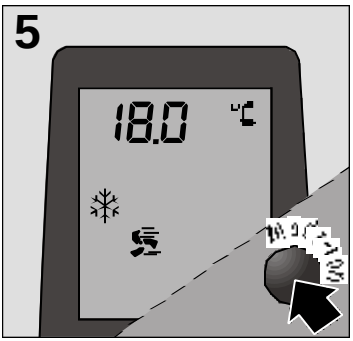

❏ Koppla apparaten till ett strömuttag.

❏ För röret för avledning av varm luft till utsidan av lokalen. (Se kapitlet angå-ende ”Så här leds den alstrade varmluften ut ur lokalen”).

❏ Vrid kranvredet för vattendränering till läge för luftkonditionering ❄.

❏ Sätt igång apparaten genom att använda knappen “on/off”.

❏ Välj funktionen "Luftkonditionering" ❄ med hjälp av knappen för val av funk-tion (mode). **Fig. 5**.

❏ Välj önskad funktionsmodalitet med hjälp av knappen för val av fläkthastig-het (speed). Justeringen av fläkthastigheten skall alltid göras i följande ord-ningsföljd:

➔ ➔ ➔

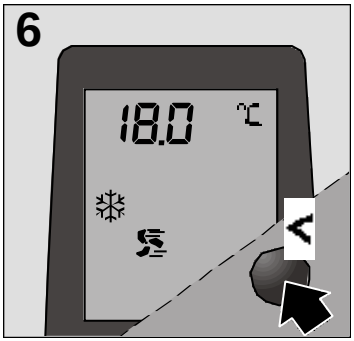

"Manuell" : Hastigheten på fläkten kan förändras med hjälp av pilknap-parna **<** och **>** i fem olika nivåer. Den valda hastigheten markeras med en pil på LCD-skärmen. Beroende på fläkthastigheten uppgår volymen av recirku-le-rad och avkyld luft till mellan 125 m³/timme (nivå 1) y 295 m³/timme (nivå 5).

För att förändra temperaturen skall knappen märkt "h/°C". användas. När det-ta görs blinkar temperaturangivelsen på skärmen under fem sekunder och un-der denna tid kan temperaturen justeras med hjälp av pilknapparna **<** och **>**.

"Turbo" : Vid val av denna funktion utförs en justering av temperaturen au-tomatiskt. Apparaten börjar arbeta med 100% av sin avkylande effekt och den ställer in sig direkt, utan att först passera alla nivåer för omgivningens till-stånd. När apparaten fungerar i modaliteten "turbo" arbetar den med mellan 100% och 50% av sin prestationsförmåga beroende på omgivningens till-stånd.

"Tyst" : i modaliteten "tyst" justeras likaså temperaturen automatiskt men nu börjar apparaten att arbeta med 50% av sin prestationsförmåga och ställer sedan in sig direkt, utan att passera alla nivåer för omgivningens tillstånd. När apparaten fungerar i modaliteten "tyst" arbetar den mycket tyst och stilla med en ef-fekt som ligger mellan 2.350 W och 1.950 W.

- ❏ Apparaten kyler och fuktar av – samtidigt - luften i rummet vilket medför att ett behagligt klimat uppnås.
- ❏ Om apparaten stängs av automatiskt genom att termostaten reagerat kom-mer den att starta igen så snart omgivningens temperatur stigit 2°.
- ❏ Under luftkonditioneringen avdunstar automatiskt det kondensvattnet som bildas och förs ut från lokalen tillsammans med varmluften genom det rör som finns för detta ändamål. Vid extremt fuktiga förhållanden samlas kon-densvattnet upp i en inbyggd behållare. När vattnet i denna behållare når en viss nivå tänds varningslampan och detta är ett tecken på att behållaren måste tömmas.

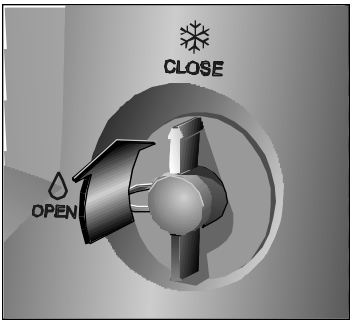

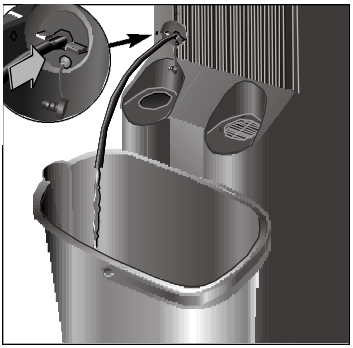

❏ Dräneringen av vattnet utförs med hjälp av det rör som för detta ändamål finns på apparatens bakre nedre del.

❏ Ett annat sätt att dränera vattnet är att använda den pump som finns installe-rad i apparaten, på samma sätt som när apparaten fungerar som luftavfuktare. Först måste apparaten stängas av och 10 minuter förflyta för att kylflödet skall kunna återställas. Efter det skall instruktionerna i kapitlet "Luftavfuktning" följas. När vattenbehållaren töms med hjälp av den in-byggda pumpen tar denna procedur cirka en minut.

Så här leds den alstrade varmluften ut ur lokalen

Mobil installation

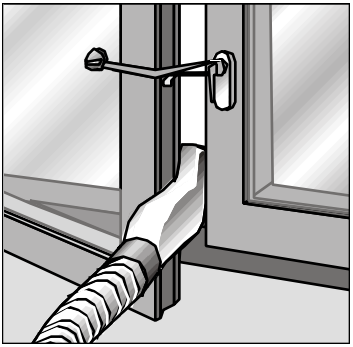

❏ Koppla luftspridarmunstycket till röret som leder ut den varma luften.

❏ Öppna fönstret en aning och placera luftspridarmunstycket mellan karmen och fönstret. I händelse fönstret är av den typ som har två fönsterhalvor placeras spridaren mellan de två halvorna.

❏ Stäng fönstret så mycket som möjligt och håll det på plats genom att an-vända sugkopp och fasthållaranordning.

Fast installation

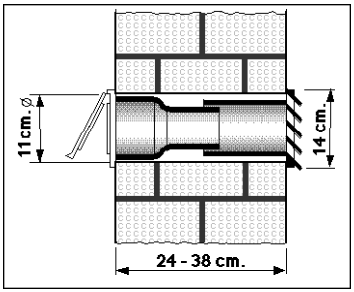

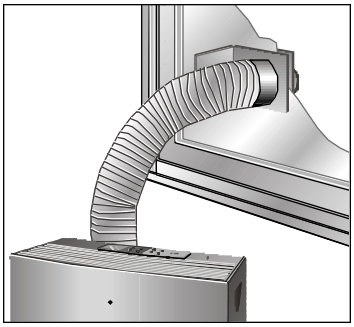

För denna installation kan det extra tillbehöret med referensnummer **S1 RKZ 06009**, an-vändas. Detta tillbehör kan in-handlas hos återförsäljaren eller beställas från vårt nät av teknisk service.

❑ För att kunna leda ut den varma luften genom väggen måste först ett hål i väggen tas upp och sedan måste delen för vägg-genomgång monteras.

❑ Avlägsna spridarmunstycket och fäst röret för avledning av varmluft till denna del.

❑ Om den fasta installationen skall göras genom ett fönster skall enbart den genomskinliga slutdelen användas. Det hål som skall skäras ut i fönster-glaset skall ha en diameter på 10,5 cm.

Observationer:

- Undvik att i onödan förlänga röret för avledning av den varma luften (max. längd 140 cm).
- Det måste finnas ett avstånd på minst 70 cm mellan golvet/marken och rörets mynning.
- Undvik tvära böjar på röret när det sätts på plats.

Om dessa instruktioner inte uppmärksammas kommer avledningen av den varma luften inte att ske på ett korrekt sätt och detta kan i sin tur medföra en minskning av apparatens avkylningseffekt.

Luftavfuktning

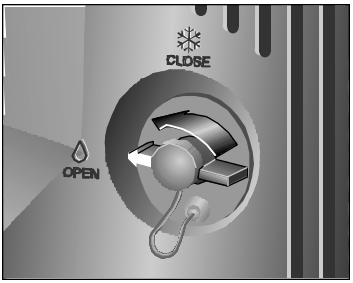

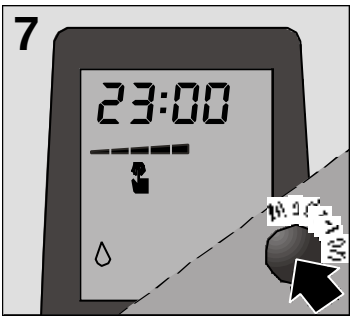

Denna funktion avfuktar luften i lokalen. Däremot försiggår ingen kontroll av temperaturen.

- ❏ Vrid kranvredet för vattendränering 90° till vänster.
- ❏ Avlägsna proppen från kranvredet och koppla in dräneringsröret som ligger i facket för basfunktionsfiltret.
- ❏ Ställ ett kärl för att samla upp kondensvattnet vid rörets mynning.
- ❏ Placera röret för avledning av varm luft i läge för parkering.
- ❏ Välj funktionen "Luftavfuktning" ⁄ med hjälp av knappen för val av modalitet (mode). **Fig. 7**.
- ❏ Funktionen för luftavfuktning fungerar enbart i manuell modalitet. För denna funktion existerar inte möjligheten att använda sig av modaliteterna "turbo" eller "tyst".
- ❏ Justera hastigheten på luftavfuktningen med hjälp av pilknapparna **<** och **>**. Den valda hastigheten visas med en pil på LCD-skärmen.
- ❏ Beroende på luftfuktigheten i omgivningen och den hastighet som valts för fläkten kan luftens fuktighet reduceras med maximalt 30 liter per dygn.

Observera!

Glöm inte att sätta tillbaka proppen på dräneringskranvredet och vrida den 90° till höger när apparaten ställs tillbaka till avkylningsfunktionen. Om detta inte görs kommer kondensvatten att rinna ut när apparaten är i gång.

Om indikationslampan blinkar grönt betyder det att omgivningens tem-peratur ligger under 18°C och apparaten stängs automatiskt av. Kom ihåg att detta är den undre temperaturgränsen för att luftavfuktning skall kunna ske.

Luftrening

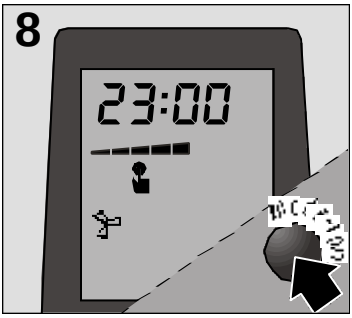

Apparaten levereras med ett basfunktionsfilter som inkluderar ett aktivt dub-belfilter för avlägsnande av dålig lukt och rök, pollen, bakterier och damm. Vid funktio-nen luftrening finns inte möjlighet att justera temperatu-ren.

❏ Placera luftavledarröret i samma läge som för avfuktning.

❏ Välj funktionen "Luftrening" med funktionsvalsknappen. **Fig. 8**.

❏ Luftreningsfunktionen fungerar enbart i manuell modalitet. De modaliteter som har benämningen "turbo" och "tyst" är inte tilldelade någon uppgift när luftreningsfunktionen har valts.

❏ Justera hastigheten på luftreningsfunktionen med hjälp av pilknapparna **<** och **>**. En pil visar fortlöpande fläkthastigheten på LCD-skärmen. Beroende på vald fläkthastighet varierar volymen av recirku-le-rad och renad luft mel-lan 125 m^3/timme (nivå 1) y 295 m^3/timme (nivå 5).

❏ Apparaten är utrustad med en indikationslampa som varskor när filtret måste bytas. Denna lampa tänds efter 300 timmars gång. När detta sker måste reningsfiltret bytas. Filtrets referensnummer är **S1 RKZ 09013** och det kan införskaffas från specialaffärer. Tryck och håll nere brytaren för manuell modalitet märkt **POWER** (På-Av) för att ta bort indikationen för fil-ter-byte.

Observationer:

Funktionen för luftrening fungerar enbart i manuell modalitet. De modali-teter som har benämningen "turbo" och "tyst" finns inte på denna funk-tion.

Vi rekommenderar att de installerade filtren får sitta kvar oavsett vilken funktion som väljs (avkylning, avfuktning eller rening). Genom detta åstadkoms en ännu effektivare behandling av luften.

Jonisering

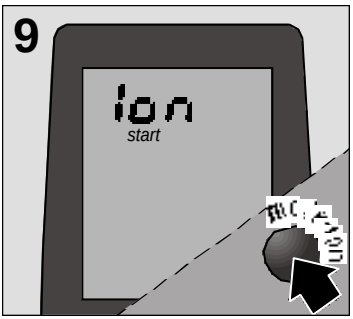

Apparaten är utrustad med en jongenerator som, när den är i funktion, berikar luften med negativa joner. De negativa jonerna är viktiga för att för-bättra väl-befinnandet. Den jonberikade luften är lika ren och oförorenad som luf-ten ef-ter ett åskväder på sommaren.

❏ Tryck under några sekunder ner knappen "mode-ion" för att aktivera jongene-ratorn. Apparaten avger en tvåtoners ljudsignal och på LCD-skär-men visas ordet "Ion" vilket innebär att funktionen har satts igång. **Fig. 9**.

❏ För att koppla ur jongeneratorn igen skall knappen "mode-ion" återigen tryckas ner under två sekunder. På LCD-skärmen försvinner ordet "Ion". Precis som vid inkopplingen av funktionen hörs nu en tvåtoners ljudsignal.

Joniseringsfunktionen kan kopplas in för alla typer av luftbehandling: avkyl-ning, avfukt-ning och re-ning samt för alla fläkthastigheter.

Inställning av klocka / Programmering av tiduret

Inställning av klockan

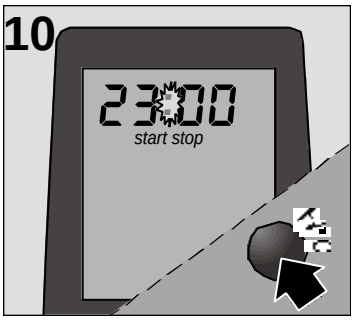

❏ När batterierna sätts i visar skärmen ett blinkande klockslag "12:00".

❏ Om apparaten är igång visas den aktuella tiden på skärmen om knappen för val av **"Temp / Time"**, **h/°C** trycks in.
På digitalskärmen visas det aktuella klockslaget under 5 sekunder. Under denna tid blinkar de två punkterna mellan siffrorna som visar timmar och mi-nuter, **Fig. 10**. Om apparaten däremot är avstängd visar skärmen enbart klockan.

❏ Klockan kan bara ställas när apparaten är igång och efter det att möjligheten att se klockan på skärmen har valts. För att förändra tiden skall knapparna **<** eller **>** användas. Varje tryck på knappen gör att tiden föränd-ras – framåt eller bakåt – med en minut åt gången. Om knapparna hålls nere kontinuerligt för-ändras tiden med större intervall och snabbare. Siffrorna blin-kar till dess att det valda klockslaget har bekräftats med vilken som helst av de övriga knap-parna. Först när detta är gjort avger apparaten en ljudsignal.

Observera!

Om apparaten kopplas ur det elektriska nätet under många timmar och den sedan kopplas in igen blinkar indikationslampan med ett grönt ljus. Genom att trycka på brytaren märkt ON/OFF synkroniseras fjärr-kontrol-len och apparaten.

Programmering av tiduret

(För att automatiskt sätta på och stänga av luftkonditioneringsfunktionen). Oavsett om apparaten är igång eller inte kan den, med hjälp av tiduret, pro-grammeras för att börja arbeta vid ett förvalt klockslag och sedan stängas av vid ett senare klockslag.

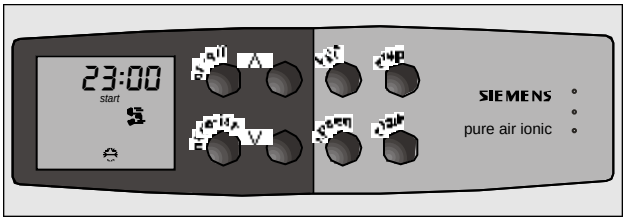

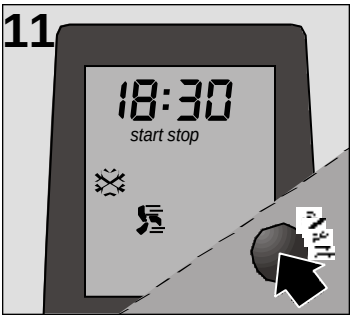

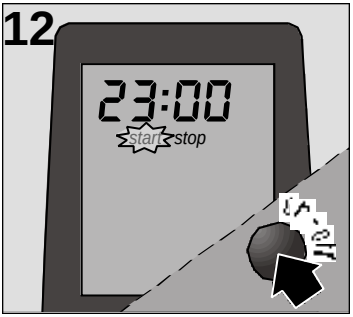

❏ Tryck ner knappen **"start"** eller **"stop"**: På skärmen visas, blinkande, vilket alternativ som ligger inne efter den senaste programme-ringen av automati-ken, **Fig. 11**.

❏ Använd pilknapparna **<** eller **>** för att förändra inställningen. Varje nedtryck-ning förändrar den inställda tiden med 15 minuter.

❏ Alternativet **"start"** eller **"stop"** blinkar till dess att den nyinställda tiden bekräf-tats. Bekräftelse görs genom att vilken som helst annan knapp trycks in, **Fig. 12**.

❏ I händelse någon tidigare inställd tid fortfarande är aktiverad kan denna tid förändras under 5 sekunder från det att den visats. Använd pil-knapparna **<** eller **>** för detta ändamål.

❏ När tiden för automatisk igångsättning och/eller avstängning visas på skär-men blinkar inte de två punkterna mellan siffrorna som visar timmar och minuter.

Bortkoppling av tidursautomatiken

❏ Tryck under två sekunder ner på- eller avknappen (**start / stop**). Det valda alternativet (**start / stop**) försvinner från skärmen.

❏ De värden och funktioner som programmerats in i tidursautomatiken kom-mer att fortsätta att vara aktiverade och automatiken kommer att sätta igång och stänga av apparaten på de förprogrammerade klockslagen så-vida denna automatiska funktion inte deaktiveras eller annulleras på det sätt som ovan angivits.

Rengöring och Underhåll

Rengöring

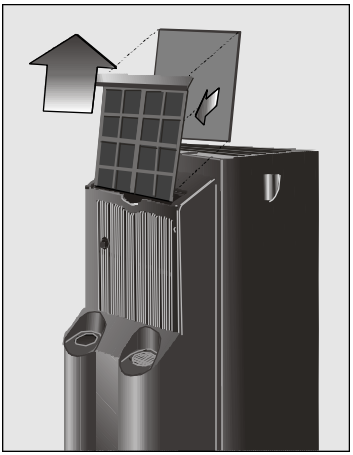

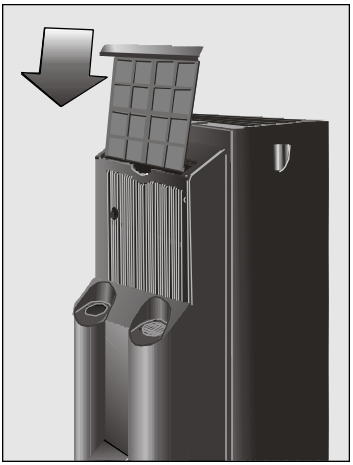

- ❏ Apparaten är försedd med ett basfunktionsfilter som ibland måste rengöras. För att rengöra detta filter räcker det med att tvätta det under rinnande vatten, torka det och sedan montera in det igen.
- ❏ Reningsfiltret med referensnummer **S1 RKM 09013** bör bytas ut var tredje månad eller när indikationslampan för filterbyte tänds. Detta gör att den korrekta funktionen både för filtret och apparaten kan garanteras. Ett smutsigt filter gör att apparatens kyleffekt avsevärt minskar.
- ❏ Installationen av filtren skall ske på det sätt som visas på teckningen.
- ❏ Du kan göra rent apparaten med en mjuk trasa eller svamp, ljummet vatten och milt tvättmedel.
- ❏ Använd aldrig vatten som är varmare än 40°C, blekningsmedel, bensin, syror eller borstar. Undvik att vatten kommer in i apparaten.
- ❏ Rengör inte apparaten med slang.
- ❏ En rekommendation: avlägsna batterierna ur fjärrkontrollen i hän-delse appa-raten inte skall användas under mer än en månad.

Innan apparaten kopplas på i början av en säsong

- ❏ Rengör luftfiltret.
- ❏ Rengör sedan, om det skulle vara nödvändigt, apparatens ytterhölje och gallren.
- ❏ Rengör med en torr trasa de anslutningskontakter för fjärrkontrollen som finns i apparathöljets fack.

Teknisk service / Garanti

Teknisk service

Om Du efter att ha läst instruktionerna om användning och installation, särskilt det som står i kapitlet “Betänkanden... ”, apparaten inte fungerar, så kom ihåg att vårat Tekniska Servicenät står till Ditt förfogande.

När Du kommunicerar felet bör Du ange Din apparats modell (**E-NR**) och fabrikationsnummer (**FD**) , som du finner på plattan med karakteristika.

Garanti

Garanti

I varje land gäller villkor för garanti som bestämts av de motsvarande Distributionsbolagen. För fler detaljer bör Du vända Dig till distributören där du köpte Din apparat och uppge modell och fabrikationsnummer.

För vilken intervention som helst som uppkommer under garantin, är det oumbärligt att visa upp apparatens kvitto.

Betänkanden som undviker samtal till Tekniska Servicen

Vad gör man om ...

Det som beskrivs nedan hjälper Dig att lösa små problem och de kan spara samtal till den Tekniska Servicen.

Om Du efter dessa kontroller inte lyckats lösa problemet eller det upprepas, så ta kontakt med våra specialiserade tekniker.

... apparaten fungerar inte ...

- ❏ Kontrollera att kontakten sitter i.
- ❏ Kontrollera att strömnätet fungerar eller om en säkring gått.
- ❏ Justera till en lägre temperatur med hjälp av pilknappen **<**.
- ❏ Om apparaten styrs med fjärrkontrollen: kontrollera att batterierna inte tagit slut. Om detta har hänt, byt batterierna eller montera fjärrkontrollen i sitt fack på själva apparaten.
- ❏ Om apparaten styrs med fjärrkontrollen monterad i apparaten: kontrollera att anslutningskontakterna är rena och att fjärrkontrollen har installerats på rätt sätt.

... apparaten inte fungerar och indikationslampan blinkar med ett rött ljus ...

- ❏ Placera apparaten på ett plant underlag. Om indikationslampan trots detta fortfarande blinkar eller lyser skall den inbyggda vattenbehållaren tömmas. (Se instruk-tioner i kapitlet rörande avfuktning).

... indikationslampan som visat rött ljus tänds ofta ...

- ❏ Kontrollera att kranvredet för vattendränering står i rätt läge.

... det bildas kondens på gallret för luftutsläppet ...

- ❏ Detta är normalt i de fall då omgivningens relativa luftfuktighet är hög; detta inverkar inte på apparatens funktion.

... apparaten inte fungerar och indikationslampan blinkar med omväx-lande grönt och rött ljus ...

- ❏ Kontakta en auktoriserad serviceverkstad för märket. Det har uppstått pro-blem med de termiska sonderna.

... indikationslampan blinkar med grönt ljus ...

❏ Apparaten och dess fjärrkontroll är inte synkroniserade. Sätt på appa-raten med hjälp av fjärrkontrollen så utförs synkroniseringen automatiskt.

... apparaten inte kyler tillräckligt ...

❏ Kontrollera att kopplingarna på röret för avledning av varmluft är täta och riktigt gjorda.

❏ Kontrollera att röret för varmluftsavledning inte är längre än 140 cm och att det inte finns några skarpa böjar på det.

❏ Kontrollera att kranvredet för vattendränering står i läge för avkylning.

❏ Placera fasthållaranordningen för fönstret på så sätt att fönsteröpp-ningen blir så liten som möjligt.

❏ Dra ner rullgardiner eller persienner för att minska solens strålning.

... apparaten är på men kompressorn fungerar inte ...

❏ Efter varje gång apparaten sätts på aktiveras den tillfälliga fördröjningen för igångsättning. Apparaten sätter igång sig själv efter 3 minuter – vilket kommer att kunna höras.

❏ Temperaturen i lokalen måste vara högre än 18°C för att apparaten skall kunna utföra funktionerna avkylning och avfuktning.

❏ Om indikationslampan visar blinkande grönt ljus har funktionen för avfukt-ning av lokalen valts men temperaturen i lokalen ligger under 18°C. Kom-pres-sorn stängs då automatisk av. (Se också råd och anvisningar i kapitlet som behandlar "Bara avfuktning").

... apparaten väsnas ...

❏ Kontrollera att luftavledningsröret sitter ordentligt fast i apparaten.

❏ Kontrollera att luftintag och luftutsläpp inte är tilltäckta.

❏ Om ljudet låter som vatten som rör sig så beror detta på att den inbyggda pumpanordningen cirkulerar vattnet för att förbättra effekten.

Observera!

Alla andra fel bör repareras av en specialiserad tekniker. Fråga i dessa fall den auktoriserade Distributören, vår Kundservice eller vårat Tekniska Servicenät.

Tekniska fakta

Tekniska fakta

Strömförbruk vid maximal effekt.....**1.180W**
Säkring .....**10 A**
Avkylningskapacitet *****.....**2.750W**

Funktionsområde

- Avkylning .....**min. 18°C - max. 35°C**
- Avfuktning.....**min. 18°C - max. 35°C**

***** Ashrae 128

Innhold

Viktig informasjon

Fjerning av emballasje 173

Fjerning av det gamle apparatet 173

Før apparatet tilkobles.....173

Presentasjon av ditt nye apparat

Beskrivelse av apparatet.....174

Fjernkontroll.....176

Bruksvilkår

Bruksvilkår.....177

Forbehold under transport.....177

Bruksanvisning

Generell informasjon om fjernkontrollen 178

Klimatisering.....179

Muligheter for eliminering av varmluft ut i friluft 181

Avfukting.....183

Luftrensing.....184

Ionisator.....185

Innstilling av klokkeslett / Programmering av tidsstyrt drift

Innstilling av klokkeslett.....186

Programmering av tidsstyrt drift (Timer).....186

Utkobling av tidsstyrt drift (Timer).....187

Rengjøring og vedlikehold

Rengjøring.....188

Før bruk ved sesongstart 188

Teknisk service / Garanti 189

Hensyn som vil spare deg for henvendelser til serviceavdelingen 190

Tekniske data.....192

Viktig informasjon

Fjerning av emballasje

- ❏ Vis respekt for miljøet når apparatets emballasje skal fjernes.
- ❏ Våre produkter er emballert med omhu for transport. Emballasjen utformes slik at den ikke er skadelig for miljøet. Alle materialene er miljøvennlige og kan resirkuleres.
- ❏ Ved gjenvinning av emballasjen bidrar du på én side økonomisk med råvarer og på en annen side med redusering av avfallsvolumet.
- ❏ Emballasjen kan leveres tilbake til salgsstedet, hvis forhandleren har en slik ordning.

Fjerning av det gamle apparatet

- ❏ Trekk ut støpselet og kutt tilkoblingsledningen.
- ❏ Apparatene inneholder kjølemiddel som må fjernes i henhold til gjeldende forskrifter.
- ❏ Lever inn det gamle apparatet før det avhendes på annen måte. Ta kontakt med de kommunale myndigheter eller de offentlige mottak.

Før apparatet tilkobles

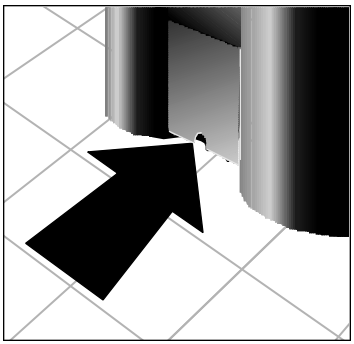

- ❏ Les instruksjonsboken før første gangs bruk. Den inneholder viktig informasjon, ikke bare angående bruken, men også om sikkerhet og vedlikehold.
- ❏ Oppbevar denne instruksjonsboken. Den kan eventuelt være til nytte for en annen bruker.
- ❏ Sett ikke i gang et skadet produkt.
- ❏ Montering og tilkobling av apparatet bør gjøres i overensstemmelse med monteringsinstruksjonene og følge det gjeldende regelverk. Dersom instruksjonene ikke overholdes, kan man risikere å miste garantien.
- ❏ Våre apparater følger gjeldende sikkerhetsnormer. Kun autoriserte fagfolk kan foreta reparasjoner. Det er din sikkerhet det gjelder.
- ❏ Kontroller at proppene i vannavløpene sitter godt fast da de kan ha løsnet under transporten.

Presentasjon av ditt nye apparat

Beskrivelse av apparatet

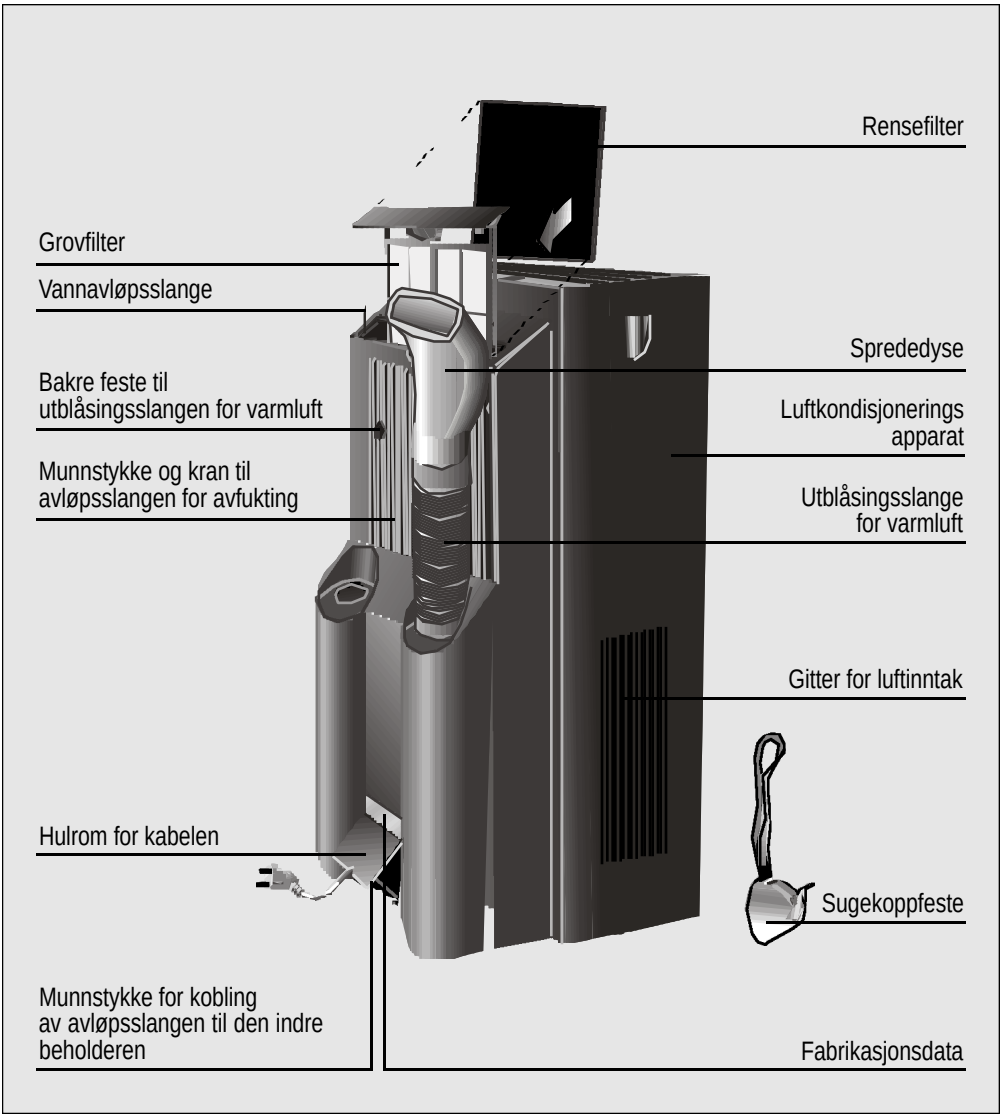

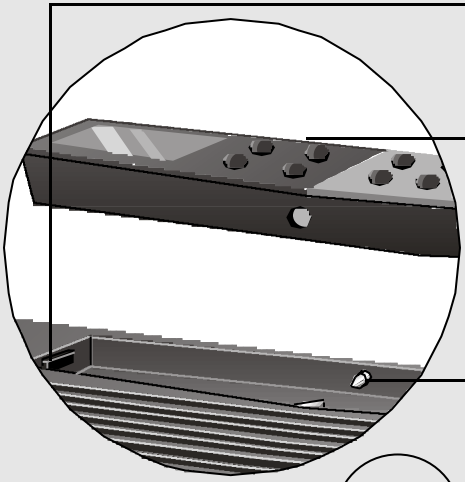

Bryteren POWER (Start-Stopp) for manuell bruk

Fjernkontroll for ekstern eller integrert drift av apparatet

Kontaktpunkter på fjernkontrollen for integrert drift

Kontrollampen:

- Grønt lys: ON
- Blinkende grønt lys: Sletting av tid/Romtemperatur < 18°C på Avfuktingsfunksjon
- Blinkende rødt lys: Beholder til kondensvann full
- Vekslende grønt og rødt lys: Feilvarsel
- Rødt lys: Skifte filter

Sensor med infrarødt signal på fjernkontrollen

Batterier til fjernkontrollen

Fjernkontroll

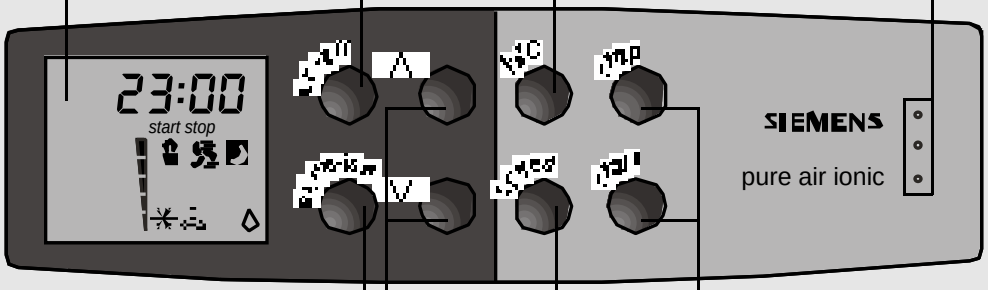

Digitalvindu med visning av
- temperatur,
- tidsinnstilling,
- programmert funksjontid
- valgt funksjon
- viftehastighet (i manuell modus)
- iongenerator modus

Tast for innkobling / utkobling

Tast for valg av tid eller valgt temperatur

Ved å trykke på dette feltet kan fjernkontrollen tas ut av den øvre grillen på apparatet

Funksjonsvelgertast:

Klimatisering

Luftrensing

Avfukting

Aktivering av iongenerator

Taster for start (start) eller stans (stop) av den programmerte fuksjonstiden

Velgertast for viftehastighet

Manuell modus

Turbo automatfunksjon

Stillegående automatisk funksjon

Taster for å heve / senke temperatur, tidsinnstilling eller start (start) og stans (stop) av programmert funksjonstid og for å velge viftehastigheten i manuell modus

Bruksvilkår

Bruksvilkår

❏ Dette husholdningsapparatet skal kobles til nettet på 220/240 V og 50 Hz med en jordkontakt.

❏ Spenningsvern med en treg10 A sikring.

❏ Hvis det er nødvendig med en skjøteledning, bør denne være utstyrt med jordleder, tverrsnittet bør være på minst 1,5 mm^2 pr. leder og lengden under 25 m.

❏ Tilkoblingsledningen har en ledningsholder på apparatets bakvegg.

❏ La ikke vann trenge inn i apparatet.

❏ Unngå tildekking av luftinntak og uttak på apparatet.

Hvis tilførselsledningen er skadet, bør den byttes ut med en annen av tilsvarende type. Ta kontakt med fabrikanten, ettersalgsservice eller tilsvarende kvalifiserte fagfolk.

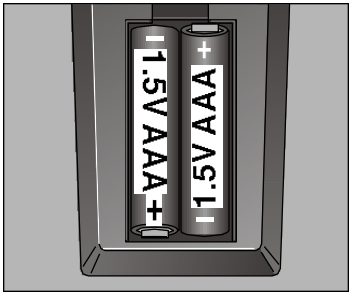

Innsetting av batteriene i fjernkontrollen:

❏ Ta av lokket i rommet på baksiden.

❏ Sett inn de 2 batteriene AAA (1,5 volt) som leveres med utstyret.

❏ Sett lokket på plass igjen. I viduet vil tidsuret indikere klokken 12’00 med blinking.

Bemerk!

Hvis apparatet frakobles og kobles til igjen, vil kompressoren starte etter ca. 3 minutter. Denne tiden er nødvendig for å garantere korrekt drift av apparatet.

Forbehold under transport

Apparatet har hjul for å lette omplasseringer. Skulle det være nødvendig å inklinere apparatet ved flyttig, må man tømme vannet oppsamlet i den indre beholderen ved hjelp av avløpslangen, festet til kranen på apparatets nedre del.

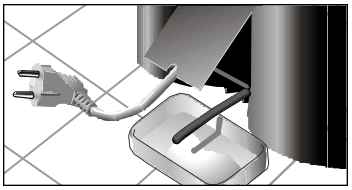

Bemerk!

Vær spesielt forsiktig under transport av denne enheten. I bunnen av apparatet finnes et rør for vannuttak som kan ødelegges ved støt.

Bruksanvisning

Generell informasjon om fjernkontrollen

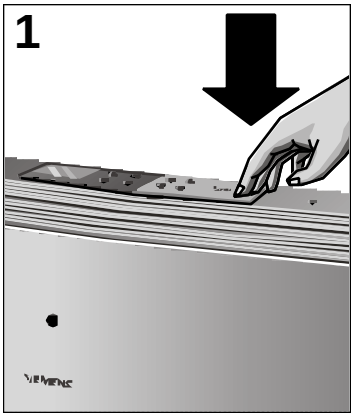

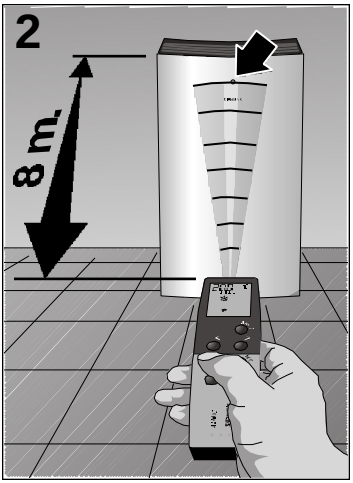

- ❏ Du kan velge mellom å ha fjernkontrollen integrert i apparatets øvre panel, **Fig. 1**, eller å fjernstyre anlegget inntil en avstand på ca. 8 meter. **Fig. 2**.
- ❏ Hvis du har betjent fjernkontrollen integrert i apparatet og vil ta den ut, må du trykke på høyre felt av denne hvor tre punkter er synlige ved siden av logoen **"Siemens"**.
- ❏ Ved begge alternativene fremstilles symbolene i digitalvinduet på den best egnede måte for en korrekt visning, **Figs. 3** og **4**.
- ❏ Ved fjernstyring avgir apparatet lydsignaler som bekrefter korrekt mottagelse av funksjonsvalget på fjernkontrollen. Samtidig blir det tilsvarende symbolet, , synlig i vinduet.
- ❏ Digitalvinduet er utstyrt med med et lyssystem som gjør det mulig å se de valgte funksjonene også under forhold med redusert belysning. Når du betjener fjernkontrollen integrert i panelet, vil dette lyset være tent 1 minutt etter det siste utførte tastetrykk. Ved fjernstyring reduseres denne tiden til 3 sekunder for å spare batteri.
- ❏ Hvis fjernkontrollens batterier er utladet, kan du betjene apparatet ved å sette fjernkontrollen inn i fordypningen i panelet.

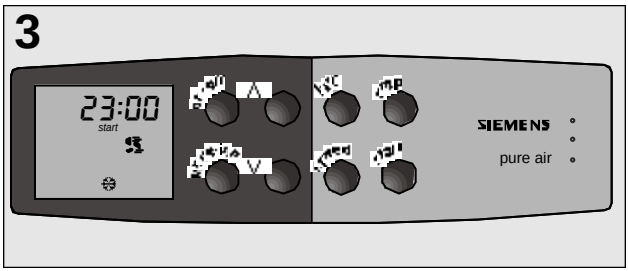

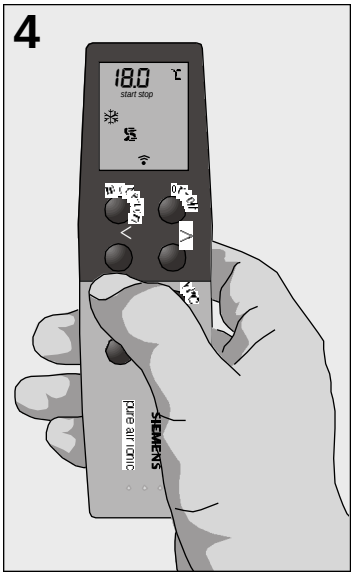

Bemerk!

Pass på at fjernkontrollen legges ned i fordypningen i panelet i riktig stilling, slik at digitalvinduet blir liggende til venstre for deg.

Sørg for at fjernkontrollen rettes mot fronten på apparatet for å lette signalmottaket.

❏ Hvis fjernkontrollen kommer på avveie, kan du koble apparatet inn eller ut med bryteren **"POWER"** for manuell bruk, som er plassert i fordypningen i panelet, (se Beskrivelse av apparatet). Hvis apparatet kobles inn, vil det skje med funksjonen for maksimal klimatisering og med temperaturvalg på 20°C.

Klimatisering

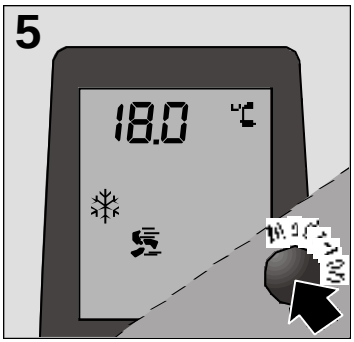

❏ Sett i støpselet.

❏ Rett utblåsingsslangen for varmluft ut i friluft. (se avsnittet "Muligheter for eliminering av varmluft ut i friluft").

❏ Drei avløpskranen til klimatiseringsposisjon ❄.

❏ Koble apparatet inn ved å bruke tasten "on/off".

❏ Velg funksjonen "Klimatisering" ❄ med tasten for funksjonsvalg (mode). **Fig. 5**.

❏ Velg ønsket innstilling med velgertasten for viftehastighet (speed). Justeringen av viftehastigheten utføres alltid i følgende orden:

➔ ➔ ➔ ➔

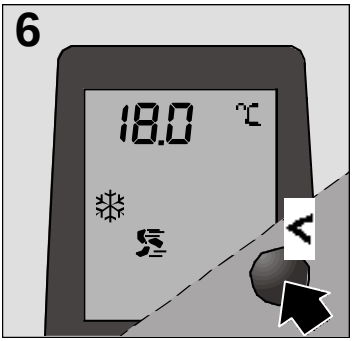

"Manuell" : Viftehastigheten kan tilpasses fem forskjellige nivåer med tastene **<** og **>** Den valgte hastigheten vises i LCD displayet ved hjelp av pilen. Den spesifikke luftmengden varierer mellom 125 m³/t (nivå 1) og 295 m³/t (nivå 5), alt etter valgt viftehastighet.

Temperaturendring utføres ved å trykke en gang på tasten "h/°C". Temperaturanvisningen vil blinke, og i de neste fem sekundene kan temperaturen reguleres med tastene **<** og **>**.

"Turbo" : Hvis man velger denne funksjonstype, vil temperaturreguleringen skje automatisk. Apparatet starter med 100 % av klimatiseringseffekten, og det tilpasser seg automatisk miljøforholdene uten å gå gjennom hvert enkelt nivå. Klimaanlegget fungerer med mellom 100 % og 50 % av sin effekt i "turbo" funksjon, avhengig av miljøforholdene.

"Stillegående" : Med den stillegående funksjonen skjer temperaturreguleringen automatisk. Apparatet starter med 50 % av klimatiseringseffekten, og det tilpasser seg automatisk miljøforholdene uten å gå gjennom hvert enkelt nivå. I denne modus fungerer apparatet med minimal lyd med en effekt på mellom 2.350 W og 1.950 W.

- ❏ Apparatet kjøler og avfukter luften i rommet under ett og skaper på denne måten et behagelig inneklima.
- ❏ Hvis apparatet kobler ut automatisk på grunn av termostaten, må man vente til romtemperaturen stiger 2°C før det setter i gang igjen.
- ❏ Under luftkondisjoneringen vil det oppsamlede kondensvannet fordampe automatisk og elimineres ut i friluft sammen med den utdrevne luften gjennom utblåsingsslangen for varmluft. Under forhold med ekstrem fuktighet vil apparatet akkumulere kondensvann i en indre beholder. Ved et bestemt nivå vil apparatet koble ut, og kontrollampen vil blinke med rødt lys som indikerer behovet for å tømme denne beholderen.

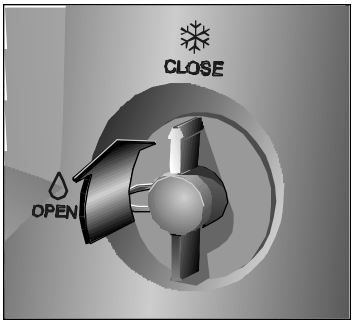

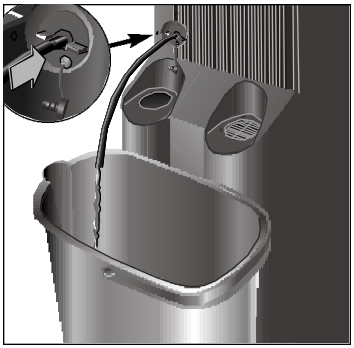

❏ Tømming av vannet gjøres ved hjelp av avløpsslangen festet på nedre del av apparatets bakside.

❏ En annen mulighet er å fjerne vannet ved hjelp av pumpen som er installert i apparatet, slik det gjøres under avfuktingsfunksjonen. Først kobles apparatet ut, og så venter man 10 minutter for å gi kuldestrømmen anledning til å stabilisere seg. Deretter følges indikasjonene i avsnittet "Avfukting". Tømming av kondensvannbeholderen ved hjelp av pumpen som er installert til kondensvannet, tar omtrent ett minutt.

Muligheter for eliminering av varmluft ut i friluft

Flyttbar installasjon

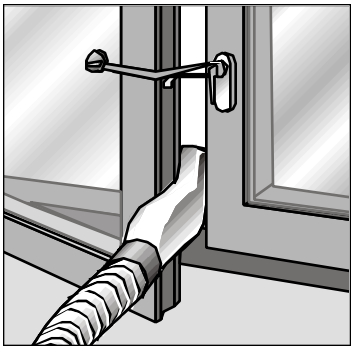

❏ Sett sprededysen på utblåsingsslangen for varmluft.

❏ Åpne vinduet på gløtt og plasser munnstykket for lufteliminering mellom vinduet og vinduskarmen. Dersom det er to vinduer, plasseres munnstykket for lufteliminering mellom høyre og venstre vindu.

❏ Lukk vinduet inntil så godt som mulig og gjør det fast med sugekoppfestet som følger med.

Fast installasjon

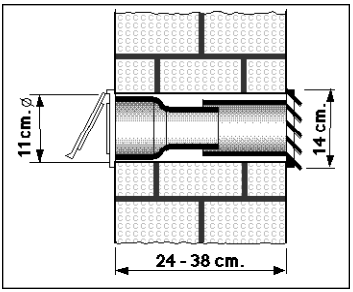

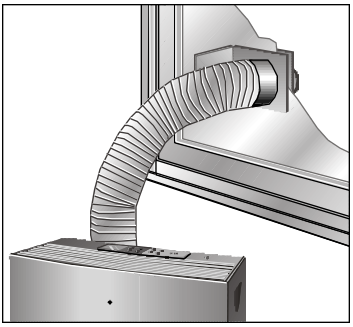

Dette utføres ved å bruke alternativt tilleggsutstyr for vindu / vegg gjennomføring med referanse **S1 RKZ 06009**, som kan anskaffes hos din vanlige forhandler eller ved vårt servicenett.

❏ Skal man drive varmluften ut gjennom veggen, må det lages et hull i denne for innlegging av vegg gjennomføringen.

❏ Sprededysen fjernes og luftutblåsingsslangen kobles til tilleggsutstyret.

❏ I de tilfelle den faste installasjonen skal føres gjennom vindusglass, benyttes bare den gjennomsiktige endedelen av tilleggsutstyret, og det må lages et hull i glassruten på 10,5 cm i diameter.

Bemerkninger:

- Bruk ikke unødvendig lang utblåsingsslange for varmluften (maksimallengde 140 cm).
- Det må være minimum 70 cm avstand mellom gulvet og slangens endepunkt.
- Ved plassering av slangen bør den ikke ha for liten bøyeradius.

I motsatt tilfelle kan dette hindre fullgod utdriving av varmluften, som igjen kan føre til en nedsatt kjøleeffekt.

Avfukting

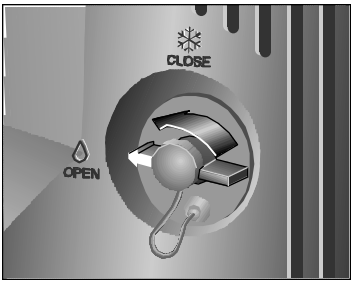

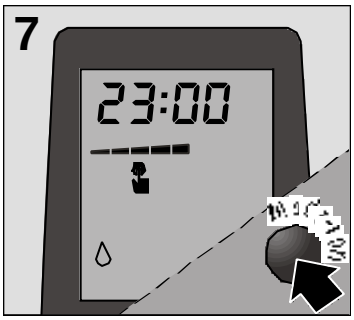

I denne stillingen reduserer apparatet romfuktigheten. Derimot kontrolleres ikke temperaturen.

- ❏ Drei avløpskranen 90° mot venstre.
- ❏ Fjern proppen på kranen og før inn avløpsslangen som oppbevares i rommet for grovfilteret.
- ❏ Plasser et oppsamlingskar til kondensvannet under utløpet på avløpsslangen.
- ❏ Sett luftutblåsingsslangen i opphengt stilling.
- ❏ Velg funksjonen "Avfukting" ⁄ med funksjonsvelgertasten (mode). **Fig. 7**.
- ❏ Avfuktingsfunksjonen fungerer bare i manuell modus. Automatfunksjonene "turbo" og ”stillegående” er ikke disponible ved denne funksjonstype.
- ❏ Innstill ønsket avfuktingshastighet med tastene **<** og **>**. Den valgte hastigheten vises i LCD displayet ved hjelp av pilen.
- ❏ Alt etter miljøforholdene og den valgte viftehastigheten kan fuktigheten i inneklimaet reduseres med inntil 30 liter vann pr. 24 timer.

Bemerk!

Glem ikke å sette proppen på avløpskranen og å dreie denne 90° mot høyre når apparatet settes tilbake til klimatiseringsfunksjon. Hvis dette ikke gjøres, vil vannet renne fritt så lenge apparatet er i gang.

Hvis kontrollampen blinker grønt i denne modus, ligger romtemperaturen på under 18°C, og apparatet kobler ut. Vær oppmerksom på at dette er den nedre driftsgrense for avfuktingsfunksjonen.

Luftrensing

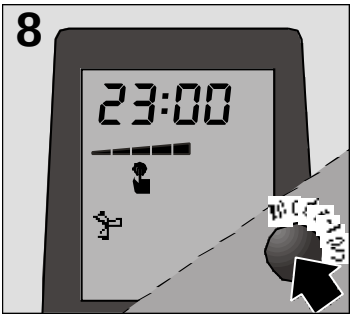

Apparatet er utstyrt med et grovfilter hvor det er innlagt et dobbelt aktivt rensefilter mot lukt og røyk, ulike pollentyper, bakterier og støv. På luftrensefunksjonen er det ikke temperaturregulering.

❏ Sett luftavblåsingsslangen i samme stilling som ved avfukting.

❏ Velg funksjonen "Luftrensing" med funksjonsvelgertasten (mode). **Fig. 8**.

❏ Luftrensing fungerer bare i manuell modus. Automatfunksjonene "turbo" og "stillegående" har ikke anvist noen funksjon ved luftrensingsmodus.

❏ Innstill ønsket luftrensehastighet med tastene **<** og **>**. Den til enhver tid o valgte viftehastighet vises i LCD displayet ved hjelp av pilen. Alt etter den valgte viftehastigheten vil den spesifikke luftmengden variere mellom 125 m^3/t (nivå 1) og 295 m^3/t (nivå 5).

❏ Apparatet er utstyrt med en varsellampe for filterbytte som vil aktiveres ved hver 300 timers driftstid. Når denne varsellampen tenner, må rensefilteret skiftes. Rensefilteret har referansen **S1 RKZ 09013** og kan anskaffes i spesialforretninger. Trykk i to sekunder på bryteren **POWER** (start-stopp) for manuell bruk så indikasjonen for filterbytte blir borte.

Bemerkninger:

Luftrensefunksjonen fungerer bare i manuell modus. Automatfunksjonene "turbo" og "stillegående" er ikke disponible ved denne funksjonstype.

Vi anbefaler å beholde filtrene på, uavhengig av den valgte funksjonen (klimatisering, avfukting, luftrensing). På denne måten vil du oppnå en mer effektiv rensevirkning.

Iongenerator

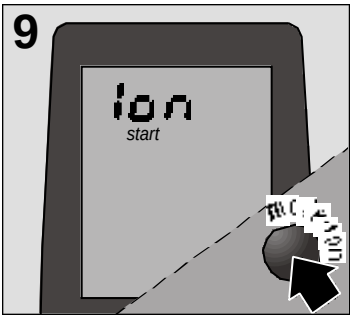

Klimaanlegget er i tillegg utstyrt med en innkoblingsbar iongenerator. Denne beriker luften med negative ioner. Negative ioner er gunstige for å bedre velværen. Ionisert luft er frisk og ren som luften etter et tordenvær om sommeren.

❏ Iongeneratoren aktiveres ved å trykke på tasten "mode-ion" i to sekunder. I LCD displayet vises ordet "Ion" som angir at iongeneratoren er tilkoblet. I tillegg avgir den to signaltoner når den aktiveres. **Fig. 9**.

❏ Iongeneratoren kobles ut ved å trykke en gang til på tasten "mode-ion" i to sekunder. I LCD displayet forsvinner ordet "Ion". Utkoblingen indikeres også med to signaltoner.

Iongeneratoren kan fungere i alle moduser: kjøling, avfukting og luftrensing; i tillegg ved alle viftehastighetene.

Innstilling av klokkeslett / Programmering av tidsstyrt drift

Innstilling av klokkeslett

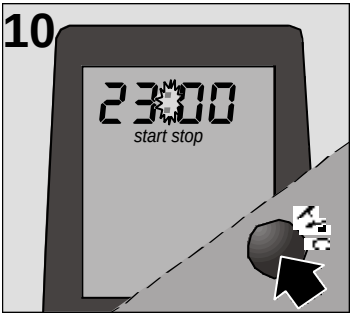

❏ Når batteriene settes inn, vil displayet i vinduet indikere "12:00" med blinking.

❏ I tilkoblet tilstand vil apparatet vise gjeldende klokkeslett ved å trykke på velgertasten **"Temp / Time"**, **h/°C**.
I digitalvinduet vil gjeldende klokkeslett vises i 5 sekunder. I dette tidsrommet vil de to punktene på uret blinke, **Fig. 10**. Hvis apparatet er utkoblet, vil vinduet kun vise klokkeslettet.

❏ Klokkeslettet kan bare endres med tilkoblet apparat og etter å ha valgt visning av tidspunktet i vinduet. Dette gjøres ved bruk av tastene **<** eller **>**. Hvert trykk setter frem eller tilbake det anviste klokkeslettet med ett minutt. Hvis man holder tastene nede uten avbrudd, vil tidsinnstillingen endres fortløpende. Tallene vil blinke inntil de bekreftes ved et trykk på en tilfeldig valgt tast, unntatt **<** eller **>**. Først da vil signalet overføres til apparatet.

Bemerk!

Hvis du kobler apparatet fra nettet i flere timer, og kontrolllampen blinker med grønt lys når apparatet kobles til igjen, vil fjernkontrollen og anlegget synkroniseres ved å trykke på tasten ON / OFF.

Programmering av tidsstyrt drift (Timer)

(For automatisk inn- og utkobling av luftkondisjoneringsappatet).

Uavhengig av om apparatet er i drift eller ikke, kan timene for inn- og utkobling av luftkondisjoneringsapparatet programmeres med tidsstyring (Timer).

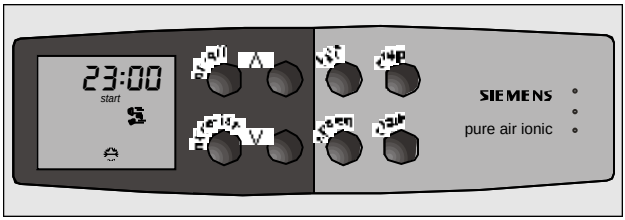

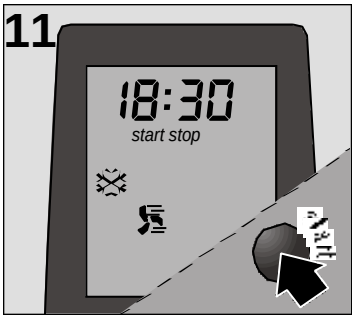

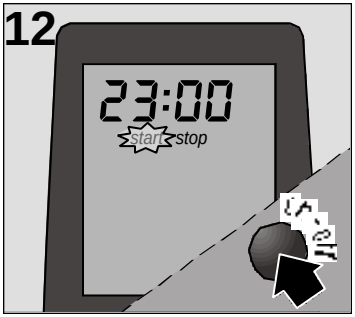

❏ Trykk på tastene for funksjonsstart **"start"** eller stans **"stop"**: I digitalvinduet vil det valgte alternativ vises med blinking sammen med verdiene som tilsvarer den siste programmeringen med tidsstyring, **Fig. 11**.

❏ Trykk på tastene **<** eller **>** for å endre programmeringen med tidsstyring. Denne endringen utføres med tidsintervaller på 15 minutter.

❏ Funksjonene **"start"** eller **"stop"** vil blinke til det innstilte tidspunktet bekreftes ved et trykk på en tilfeldig valgt tast, unntatt **<** eller **>**, **Fig. 12**.

❏ Hvis det finnes en tidligere programmering som fremdeles er aktivert, har du 5 sekunder fra det øyeblikk denne blir synlig til å foreta en korrigering med tastene **<** eller **>**.

❏ Når tidsstyringens programmerte inn- og utkoblingstider vises i vinduet på fjernkontrollen, vil tidsurets to punkter ikke blinke.

Utkobling av tidsstyrt drift (Timer)

❏ Trykk i to sekunder på start / stop funksjonstasten: Det valgte alternativet (**start** / **stop**) forsvinner fra digitalvinduet.

❏ Verdier og funksjoner programmert med tidsstyring holder seg aktiverte, og prosessene tilsvarende de innstilte tidene vil gjentas daglig så lenge de ikke settes ut av funksjon eller annuleres, slik vi nettopp har beskrevet.

Rengjøring og vedlikehold

Rengjøring

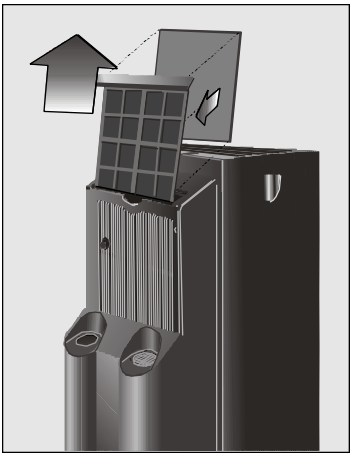

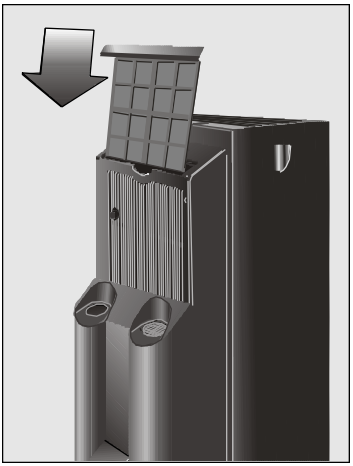

- ❏ Apparatet er utstyrt med et grovt luftfilter som det er nødvendig å gjøre rent etter en tid. Det er tilstrekkelig å vaske med rennende vann, tørke det og sette det på plass igjen.
- ❏ Rensefilteret med referanse **S1 RKM 09013** bør byttes ut hvert kvartal eller i høyden når varsellampen for filterbytte indikerer dette. På denne måten er man garantert korrekt drift både av filteret og klimaanlegget, da et skittent filter reduserer apparatets kjøleeffekt.
- ❏ Innsettingen av filtrene bør gjøres som vist på figuren.
- ❏ Apparatet kan rengjøres med en myk klut eller svamp, lunkent vann og et mildt rengjøringsmiddel.
- ❏ Bruk aldri varmt vann over 40°C, losemiddel, rensevæske, bensin, syrer eller børste. Unngå at vann trenger inn i apparatet.
- ❏ Spyl ikke apparatet med vannslange.
- ❏ Vi anbefaler å ta batteriene ut av fjernkontrollen hvis anlegget ikke skal brukes i en måned eller mer.

Før bruk ved sesongstart

- ❏ Vask luftfilteret.
- ❏ Deretter vaskes dekslet og gitrene hvis det skulle være nødvendig.
- ❏ Fjernkontrollens kontaktpunkter til strømtilførsel, som ligger i fordypningen i panelet, rengjøres med en tørr klut.

Teknisk service / Garanti

Teknisk service

Hvis apparatet ikke fungerer etter å ha fulgt instruksjonene for bruk og installering, spesielt det som står i avsnittet "Hensyn som...", ber vi deg huske at vårt tekniske servicenett står til din disposisjon.

Når man underretter om skaden, bør man oppgi apparatets modell (**E NR**) og fabrikasjonsnummer (**FD**), som kan leses på typeskiltet.

Garanti

Garanti

I hvert land gjelder garantibetingelser fastsatt av de ansvarlige representantskap for leverandørene. For nærmere opplysninger om dette bør man henvende seg til forhandleren hvor apparatet er kjøpt og oppgi modell og fabrikasjonsnummer.

Ved ethvert inngrep som oppstår i garantitiden, er det absolutt nødvendig å forelegge kvittering for kjøpet av apparatet.

Hensyn som vil spare deg for henvendelser til serviceavdelingen

Hva gjør man hvis ...

Følgende beskrevne forhold vil hjelpe deg å løse små uhell på egen hånd og spare deg for å tilkalle en tekniker.

Hvis problemet ikke er løst eller gjenoppstår etter disse kontrollundersøkelsene, må du ta kontakt med våre faglærte teknikere.

... apparatet fungerer ikke ...

- ❏ Kontroller at støpselet er tilkoblet.
- ❏ Kontroller at det er strøm i nettet eller at sikringen ikke er utløst.
- ❏ Bruk tasten **<** til å regulere temperaturen ned.
- ❏ Hvis du bruker fjernstyring, bør du undersøke om batteriene er utladet. I så tilfelle skiftes de eller fjernkontrollen plasseres i fordypningen i panelet.

... apparatet ikke fungerer og kontrollampen blinker med rødt lys ...

- ❏ Hvis du bruker fjernkontrollen integrert i apparatet, bør du kontrollere at kontaktpunktene til strømtilførsel er rene, og at fjernkontrollen er riktig innsatt.

... det røde lyset tenner gjentatte ganger ...

- ❏ Plasser apparatet på en vannrett flate. Hvis kontrollampen fortsatt lyser, tømmes den indre beholderen for vann. (Se instruksjoner i klimatisering eller avfukting).

... det dannes kondensvann på gitteret for luftutslipp ...

- ❏ Kontroller at avløpskranen står i riktig stilling.
- ❏ Det er normalt at dette skjer hvis miljøforholdene er av høy relativ fuktighet, selv om dette ikke virker inn på driften av anlegget.

... apparatet ikke fungerer og blinker med vekslende grønt og rødt lys ...

- ❏ Underrett den tekniske serviceavdelingen. Det har oppstått en feil i varmesondene. Informer fabrikantens offisielle tekniske serviceavdeling.

... kontrollampen blinker med grønt lys ...

❏ Anlegg og fjernkontroll er ikke synkroniserte. Koble inn apparatet med fjernkontrollen, og automatisk vil de synkroniseres igjen.

... apparatet ikke kjøler tilstrekkelig ...

❏ Kontroller at sammenføyningene på utblåsingsslangen for varmluft er i orden.

❏ Kontroller at utblåsingsslangen ikke er for kurvet, og at lengden ikke overskrider 140 cm.

❏ Kontroller at avløpskranen står innstilt på klimatisering.

❏ Monter sugekoppfestet slik at vindusåpningen blir så liten som mulig.

❏ Trekk ned persiennene for å redusere solstråling.

... apparatet er tilkoblet, og kompressoren allikel ikke fungerer...

❏ Etter hver tilkobling av apparatet aktiveres tidsforsinket tilkobling. Apparatet kobler til på en hørbar måte etter 3 minutter.

❏ Romtemperaturen må være over 18°C for at apparatet skal kunne arbeide i funksjonene for klimatisering eller avfukting.

❏ Dersom lysindikatoren blinker grønt, har man valgt funksjonen for avfukting av rommet, og innetemperaturen er lavere enn 18°C. Kompressoren kobler ut (se også råd og observasjoner under avsnittet "Bare avfukting").

... apparatet avgir for mye støy ...

❏ Undersøk at luftutblåsingsslangen er festet riktig på apparatet.

❏ Kontroller at luftinntak og utløp på apparatet er frie for hindringer.

❏ Hvis man hører en syklisk støy av vann skyldes dette driften av pumpen som resirkulerer vannet for å bedre effekten på anlegget.

Bemerk!

Enhver annen skade eller reparasjon bør utbedres av en faglært tekniker. Forespør i så tilfelle hos en godkjent leverandør, hos vår kundeservice eller ved vårt tekniske servicenett.

Tekniske data

Tekniske data

Forbruk ved maksimal effekt **1.180W**
Sikring.....**10 A**
Kjølekapasitet *****.....**2.750W**
Driftsrekkevidde
- Kjøling.....**min. 18°C - max. 35°C**
- Avfukting.....**min. 18°C - max. 35°C**

***** Ashrae 128

Family Line
01805-2223
Siemens- Hausgeräte

Besuchen Sie uns im Internet:
http://www.siemens.de/hausgeraete