SIEMENS

iQ300, Freistehende Kühl-Gefrier-Kombination mit Gefrierbereich unten, 186 x 60 cm, Weiß, Total noFrost KG36NVWCG

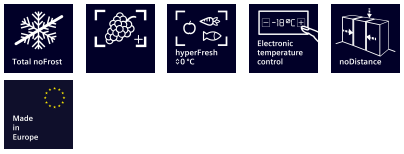

Freistehende Kühl-Gefrier-Kombination mit hyperFresh System für frisches Obst und Gemüse sowie Total noFrost, um nie wieder abzutauen

- ✓ Total noFrost: nie wieder abtauen und keine Wassertropfen mehr an der Rückwand des Kühlschranks.
- ✓ hyperFresh Plus: längere Frische für Obst und Gemüse.
- ✓ hyperFresh <0°C>: mehr Platz für Obst und Gemüse. Und eine besonders kalte Umgebung für Fisch und Fleisch.
- ✓ Elektronische Temperaturregelung: macht das Einstellen und Überprüfen der Kühlschranktemperatur so einfach wie nie zuvor.
- ✓ Kein Seitenabstand: platziere deinen Kühlschrank direkt an der Wand oder in einer Nische ohne Zwischenraum.

Ausstattung

Technische Daten

Energieeffizienzklasse[1]: C
Durchschnittlicher Energieverbrauch in Kilowattstunden pro Jahr (kWh/a) (EU 2017/1369): ..... 159 kWh/Jahr
Summe der Volumen der Tiefkühlfächer: ..... 103 l
Summe der Volumen der Kaltlagerfächer und Kühlfächer: ..... 218 l
Geräuschwert: ..... 35 dB(A) re 1pW
Geräusch-Effizienzklasse: ..... B
Bauform: ..... Freistehend
Dekorrahmen/ - platte: ..... Nicht möglich
Höhe: ..... 1860 mm
Gerätebreite: ..... 600 mm
Gerätetiefe: ..... 665 mm
Nettogewicht: ..... 66.4 kg
EAN-Nummer: 4242003985137
Absicherung: ..... 10 A
Türanschlag: ..... Rechts wechselbar
Spannung: ..... 220-240 V
Frequenz: ..... 50 Hz
Länge Anschlusskabel: ..... 225 cm
Anzahl Verdichter: 1
Anzahl unabhängiger Kühlkreisläufe: 2
Innenlüfter: ..... Nein
Scharniere wechselbar: ..... Ja
Anzahl verstellbarer Ablagen-Kühlteil (Stck): 2
Flaschenregale: ..... Ja
Frostfree System: ..... Kühlschrank und Gefriergerät
Gerätetyp: ..... Freistehend

4 242003 985137

[1] auf einer Energieeffizienzklassen-Skala von A bis G

SIEMENS

iQ300, Freistehende Kühl-Gefrier-Kombination mit Gefrierbereich unten, 186 x 60 cm, Weiß, Total noFrost KG36NVWCG

Ausstattung

Leistung und Verbrauch
- Energieeffizienzklasse: C
- Energieverbrauch / Jahr: 159 kWh/a
- Geräuscheffizienzklasse / Geräusch-Wert: B / 35 dB
- Nutzinhalt gesamt: 321 l

Design
- weiß
- Vertikal integrierter Griff
- Metallrückwand
- dimLight - sanft aufdimmende LED-Innenbeleuchtung

Komfort und Sicherheit
- Total noFrost - nie wieder abtauen und keine Wassertropfen mehr an der Rückwand des Kühlschranks
- Getrennte, elektronische Temperaturregelung, über LED ablesbar
- superKühlen
- superGefrieren mit Eingefrierautomatik
- Multi-Airflow-System
- Optische und akustische Warneinrichtung bei geöffneter Tür, Optische und akustische Warnung bei unzulässigem Temperaturanstieg im Gefrierteil
- Optische und akustische Warnung bei unzulässigem Temperaturanstieg im Gefrierteil

Kühlteil
- Nutzinhalt Kühlfächer: 218 l
- 4 Abstellflächen aus Sicherheitsglas
- verchromter Flaschenrost
- 2 Türabsteller und 1 Flaschenabsteller

Frischhaltesystem
- 1 hyperFresh Box - hält Obst und Gemüse länger frisch
- 1 hyperFresh ◄0°C► Box - Fisch und Fleisch bleiben länger frisch

Gefrierteil
- Nutzinhalt Tiefkühlfächer: 103 l
- Gefriervermögen in 24 Std.: 9.5 kg
- Lagerzeit bei Störung : 14 h
- 3 transparente Gefriergut-Schubladen

Maße
- Gerätemaße (H x B x T): 186.0 cm x 60.0 cm x 66.5 cm

Technische Informationen
- Türanschlag rechts, wechselbar
- Höhenverstellbare Füße vorne, Rollen hinten
- 220 - 240 V
- Länge des Anschlusskabel: 225 cm
- Klimaklasse: SN-T
- Wandabstandshalter

Zubehör
- 1 x Eiswürfelschale

Länderspezifische Optionen
- Auf Basis der Ergebnisse der Normprüfung über 24 Std. Tatsächlicher Verbrauch abhängig von Nutzung/Standort des Geräts.

SIEMENS

iQ300, Freistehende Kühl-Gefrier-Kombination mit Gefrierbereich unten, 186 x 60 cm, Weiß, Total noFrost KG36NVWCG

Maßzeichnungen

Maße in mm

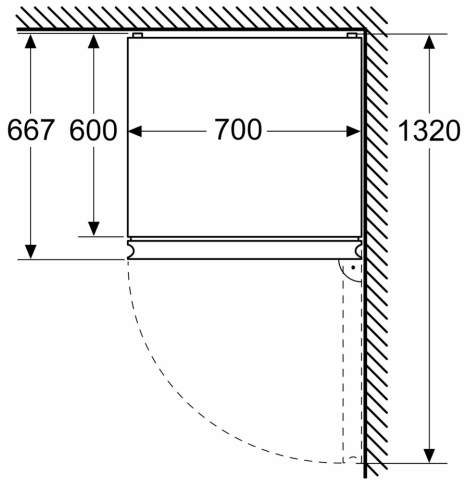

Maße in mm

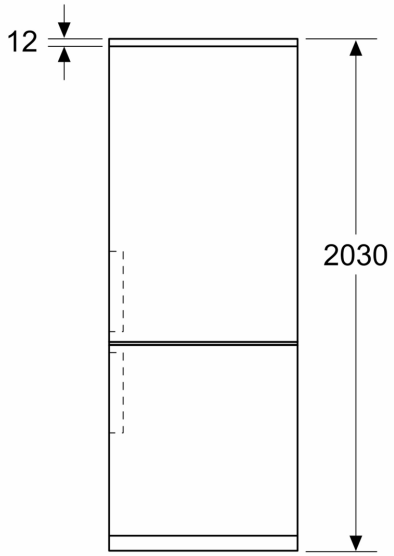
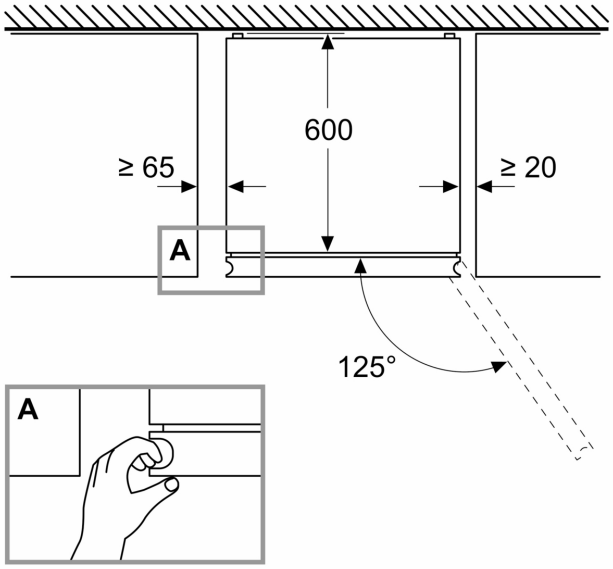
Maße in mm