TBD481AN
T48BD1AN0
TBD481AN ELEKTRO-KOCHSTELLE M. ABZUG

COOKING PASSION SINCE 1877

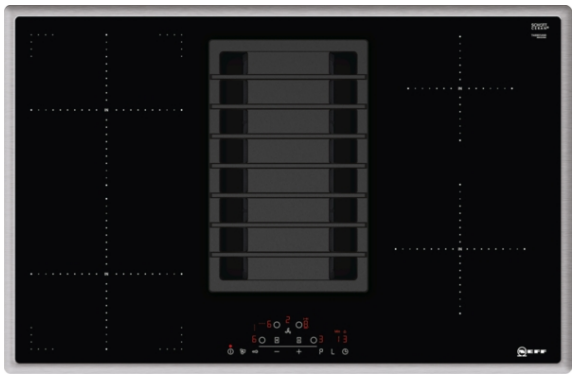

Dieses Induktionskochfeld mit integriertem Kochfeldabzug vereint 2 Geräte in einem und sorgt so für freie Sicht beim Kochen.

- √ CombiZone mit zwei Nutzungsmöglichkeiten: 2 einzelne Induktions-Kochzonen oder 1 große verbundene Induktions-Kochzone
- √ Mit TouchControl ist eine besonders bequeme Steuerung von Kochfeldern möglich. Ein Fingertipp genügt. Ein Timer unterstützt beim Kochen.
- √ Hohe Abluftleistung: sorgt für freie Sicht beim Kochen dank effizienter Motortechnologie als Abluft- oder Umluftlösung.
- √ Geräuschreduzierung: unser optimierter Motor sorgt für ein leises Kocherlebnis.
- √ Platzsparender Einbau: Mehr Stauraum für Schubladenauszüge durch eine clevere Einbau Lösung vom Abluftkanal im Unterschrank.

A

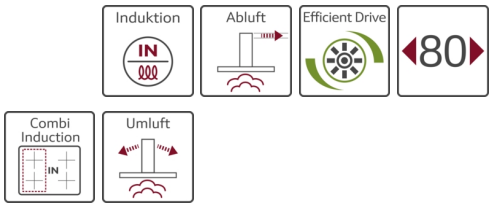

Ausstattung

Technische Daten

Gerätetyp : Kochstelle Glaskeramik
Bauform : Eingebaut
Energiequelle : Elektro
Anzahl der Kochzonen, die gleichzeitig benutzt werden können : 4
Nischenmaße (mm) : 198 x 780-780 x 500-500
Gerätebreite (mm) : 795
Abmessungen des Gerätes (mm) : 198 x 795 x 517
Abmessungen des verpackten Gerätes (mm) : 320 x 760 x 935
Nettogewicht (kg) : 27,0
Bruttogewicht (kg) : 33,0
Restwärmeanzeige : Getrennt
Lage der Steuerung : Vorne
Hauptoberflächenmaterial : Glaskeramik
Oberflächenfarbe : Edelstahl, Schwarz
Rahmenfarbe : Edelstahl
Approbationszertifikate : CE, VDE
Länge Anschlusskabel (cm) : 110
Abgedichtete Herdplatte : Nein
Heizungen mit Booster : Alle
Leistung der 2.Kochzone (kW) : 3.6
Leistung der 5.Kochzone (kW) : 1.4
Max. Gebläseleistung-Abluftbetrieb (m3/h) : 551
Gebläseleistung bei Intensivstufe-Umluftbetrieb : 618
Max. Gebläseleistung-Umluftbetrieb (m3/h) : 557
Gebläseleistung bei Intensivstufe-Abluftbetrieb (m^3/h) : 684
Schallleistung (dB(A) re 1 pW) : 70
Geruchsfilter : Nein
Art der Luftführung : Umrüstbar
Delay Shut off modes : 30
Art des Fettfilters : Kassette
Elektroanschlusswert (W) : 6900
Absicherung (A) : 2*16; 32
Spannung (V) : 220-240
Frequenz (Hz) : 50; 60
Gerätefarbe : Schwarz
Approbationszertifikate : CE, VDE
Anzahl der Kochzonen, die gleichzeitig benutzt werden können : 4
Länge Anschlusskabel (cm) : 110
Nischenmaße (mm) : 198 x 780-780 x 500-500
Abmessungen des Gerätes (mm) : 198 x 795 x 517
Abmessungen des verpackten Gerätes (mm) : 320 x 760 x 935
Nettogewicht (kg) : 27,0
Bruttogewicht (kg) : 33,0

TBD481AN
T48BD1AN0
TBD481AN ELEKTRO-KOCHSTELLE M. ABZUG

Ausstattung

Bedienung:

- Touch Control

Flexibilität:

- CombiZone
- PowerMove (2-stufig)
- 4 Induktionskochzonen
-

Design:

- 80 cm Induktions-Kochfeld
- Rahmen in Edelstahl

Ausstattung:

- Powerstufe für Töpfe
- 17 Leistungsstufen
- Digitale Anzeige der Kochstufen
- 2-stufige Restwärmeanzeige je Kochzone
- CountUp Timer
  Kurzzeitwecker
- Topferkennung
  Powermanagement Funktion
  Automatische Sicherheitsabschaltung
  Kindersicherung
  Wischschutzfunktion
- Restart Funktion
- Quick Start Funktion
- Energieverbrauchsanzeige

Ausstattung Dunstabzug:

- Induktions-Kochfeld mit integriertem Abzug
- Wahlweise Abluft- oder Umluftbetrieb (Sonderzubehör wird jeweils benötigt)
- Für Abluftbetrieb wird ein Abluftmodul (Sonderzubehör Z8100X0) benötigt
- Für Umluftbetrieb wird ein cleanAir-Umluftmodul (Sonderzubehör Z8200X0) benötigt
- 9 Leistungsstufen und 1 Intensivstufe
- Automatisches Einschalten des Lüftungsystems bei Nutzung einer Kochzone
- Gebläsenachlauf 30 Minuten
- Gebläsetechnologie mit hocheffizientem, geräuscharmem, bürstenlosem Gleichstrommotor (BLDC). Strömungstechnisch optimierte Luftführung im Innenraum.
- Großflächige, 12-lagige Edelstahl-Fettfilter für hohe Fettfilterungseffizienz (90%)
- Lufteinlassgitter aus Guss (spülmaschinengeeignet)
- Entnehm- und trennbare Fettfilter- & Überlaufschutzeinheit, spülmaschinengeeignet
  - mit integrierten Edelstahlfettfiltern, spülmaschinengeeignet
  - Kondensat- und Überlaufschutzbehälter, ca. 200ml Aufnahmekapazität, spülmaschinengeeignet
- Sicherheitsüberlauftank (spülmaschinengeeignet) mit ca. 2.000ml Aufnahmekapazität und Twist-off Verschluss zur einfachen Entnahme
- Sättigungsanzeige für Edelstahlfettfilter
- Sättigungsanzeige für CleanAir-Geruchsfilter

Technische Information:

- Gerätemaße: (H/B/T) 198 x 795 x 517 mm
- Einbaumaße: (H/B/T) 198 x 780-780 x 500-500 mm
- Kochzonen: 1 x Ø 210 mm, 2.2 kW (max. Powerstufe 3.7 kW) Induktion; 1 x Ø 210 mm, 2.2 kW (max. Powerstufe 3.7 kW) Induktion; 1 x Ø 145 mm, 1.4 kW (max. Powerstufe 2.2 kW) Induktion;1 x Ø 180 mm, 1.8 kW (max. Powerstufe 3.1 kW) Induktion
- Länge Anschlußkabel: 110 cm
- Hauptschalter
- Min. Arbeitsplattenstärke: 20 mm
- Anschlusswert: 6,9 kW
- Spannung: 220 - 240 V
- Anschlusskabel beigelegt in Verpackung

TBD481AN
T48BD1AN0
TBD481AN ELEKTRO-KOCHSTELLE M. ABZUG

Ausstattung

Leistungdaten Dunstabzug

- Luftleistungsdaten nach EN 61591
- Schallleistungspegel nach EN 60704-3
- Schalldruckpegel nach EN 60704-2-13
- Geruchsreduktion bei Umluftbetrieb nach EN 63591
- Abluftleistung:
  - min. Normalstufe 169 m3/h
  - max. Normalstufe 551 m3/h
  - Boost-/Intensivstufe 684 m3/h
- Umluftleistung:
  - min. Normalstufe 139 m3/h
  - max. Normalstufe 557 m3/h
  - Boost-/Intensivstufe 618 m3/h
- Geräuschwerte bei Abluftbetrieb:
  - min. Normalstufe 42 dB(A) re 1 pW (31 db(A) re 20 µPa Schalldruck)
  - max. Normalstufe 70 dB(A) re 1 pW (59 dB(A) re 20 µPa Schalldruck)
  - Boost-/Intensivstufe 75 dB(A) re 1 pW (64 dB(A) re 20 µPa Schalldruck)
- Geräuschwerte bei Umluftbetrieb:
  - min. Normalstufe 42 dB(A) re 1 pW (31 dB(A) re 20 µPa Schalldruck)
  - max. Normalstufe 73 dB(A) re 1 pW (62 dB(A) re 20 µPa Schalldruck)
  - Boost-/Intensivstufe 75 dB(A) re 1 pW (62 dB(A) re 20 µPa Schalldruck)
- Fettfiltereffizienz: 90 %
- Geruchsreduktion bei Umluftbetrieb: 85 %

Verbrauchsdaten Dunstabzug

- Energie-Effizienzklasse: A
- Durchschnittlicher Energieverbrauch: 50.8 kWh kWh/Jahr
- Lüfter-Effizienzklasse: A
- Fettfilter-Effizienzklasse: B
- Geräusch min./max. Normalstufe: 42/70 dB

Installationshinweise

- Unterschrankbreite: min. 80 cm.
- Arbeitsplattentiefe: min. 60 cm (mit gekürzten Schubladen), ab 70 cm volle Schubladentiefe nutzbar.
- Eintauchtiefe: 19,8 cm
- Ab- oder Umluft-Verrohrungssystem als Sonderzubehör zu bestellen.
- Gesamtgerätegewicht: 30 kg
- Das Gerät muss von unten frei zugänglich sein.
- Bei Installation einer Luftführung im Abluftbetrieb und einer kamingebundenen Feuerstelle, muss die Stromzuführung mit einer geeigneten Sicherheitsausschaltung versehen werden.
- Die Tragfähigkeit und die Stabilität insbesondere bei dünnen Arbeitsplatten ist durch geeignete Unterkonstruktionen sicherzustellen. Hierbei ist das Gerätegewicht zu berücksichtigen.
- Anschlusstutzen Abluft: Flachkanal NW 150

Sonderzubehör

- Z8100X0, Z8200X0, Z8500X0, Z9442X0

TBD481AN

T48BD1AN0

TBD481AN ELEKTRO-KOCHSTELLE M. ABZUG
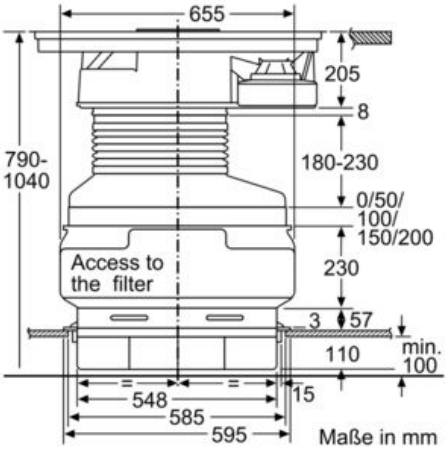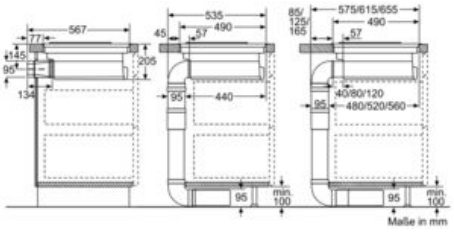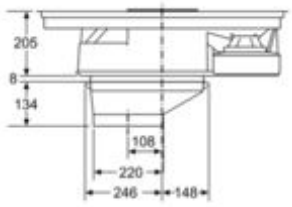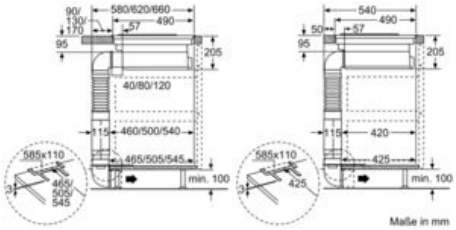
Maßzeichnungen