Amica

Bedienungsanleitung

Vollraum Kühlschrank

VKS 15293 W

Bitte lesen Sie diese Anleitung sorgfältig durch, bevor Sie das Gerät in Betrieb nehmen. Nur so beugen Sie Fehlfunktionen vor und lernen sämtliche Leistungsmerkmale des Gerätes kennen.

Vielen Dank . . .

. . . dass Sie sich für ein Vollraum-Kühlgerät aus unserem Hause entschieden haben. Zu Ihrer eigenen Sicherheit, und um Ihnen den gesamten Funktionsumfang nahe zu bringen, lesen Sie bitte diese Anleitung sorgfältig durch und bewahren Sie sie für späteres Nachschlagen auf.

© 2008 Copyright Amica International GmbH

Inhaltsverzeichnis

Wichtige Sicherheitshinweise, bitte beachten! 4
Hinweise zum Umweltschutz 5
Verpackungsmaterial 5
Entsorgung 5
Information zum Kältemittel 5
Sicherheitshinweise und allgemeine Empfehlungen 6
Das Aufstellen des Gerätes 7
Übersicht der Geräteteile 8
Nehmen Sie das Gerät in Betrieb 9
Schalten Sie das Gerät ein 9
Temperaturregelung 9
Tipps zum Befüllen des Kühlraums 10
Betriebsgeräusche 10
Im Falle eines Stromausfalls 10
Abtauen 11
Pflegehinweise 11
Reinigen Sie den Innenraum 11
Reinigen Sie das Gerät von außen. 11
Glühbirne austauschen 12
Bei längerem Nichtgebrauch 12
Fehlerhilfe 12
Die Türanschläge wechseln. 14
Garantie und Service 15

Wichtige Sicherheitshinweise, bitte beachten!

- Dieses Gerät ist ausschließlich zum Kühlen und Aufbewahren von Lebensmitteln bestimmt. Das Gerät ist nicht für den industriellen, gewerblichen oder Laborgebrauch bestimmt, sondern nur zur Verwendung im Haushalt. Bei **bestimmungswidrigem Gebrauch besteht Gefahr für Leib und Leben** durch elektrischen Schlag oder Feuer. Ebenso erlischt der Garantieanspruch.
- Öffnen Sie niemals das Gehäuse Ihres Kühlgerätes. Es finden sich keinerlei Bedienelemente darin. Überlassen Sie **eventuelle Reparaturen** einer qualifizierten und von uns autorisierten Fachwerkstatt.
- Das Gerät darf nur innerhalb geschlossener Räume betrieben werden.
- Das Gerät ist für den Betrieb mit einer Netz-Wechselspannung von **230V~/50Hz** vorgesehen. Versuchen Sie niemals, das Gerät mit einer anderen Spannung zu betreiben.
- Lassen Sie niemals **Kinder** mit den Geräten spielen oder etwas in etwaige Öffnungen stecken. Sonst besteht **Lebensgefahr durch elektrischen Schlag**.
- Entfernen Sie vor der ersten Inbetriebnahme alle Papier- oder Plastikverpackungen vom Gerät. Stellen Sie sicher, dass das Gerät unbeschädigt ist und die Tür richtig schließt. Reinigen Sie den Innenraum des Gerätes.
- Warten Sie mit der ersten Inbetriebnahme unbedingt mind. 4 Stunden, damit sich die Kühlflüssigkeit wieder gesammelt hat.
- Berühren Sie niemals ein Netzkabel mit feuchten oder nassen Händen! Benutzen Sie niemals ein beschädigtes Netzkabel! Dabei besteht **Stromschlaggefahr**.
- Nachdem Sie den Stecker des Netzkabels aus der Steckdose gezogen haben, können Sie mit einem weichen trockenen oder leicht mit Wasser angefeuchteten Tuch das **Gerätegehäuse reinigen**. Verwenden Sie keine scharfen Reinigungsmittel!

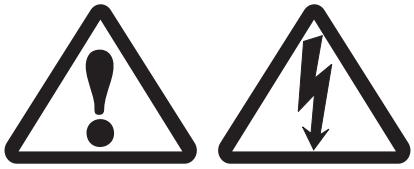

- **Wenn Sie das Gerät von der Stromversorgung getrennt haben, müssen Sie mindestens 5 Minuten warten, bevor Sie das Gerät wieder anschließen. Andernfalls kann der Kompressor beschädigt werden**.
- Der technische Zustand des Elektroanschlusses muss sich Übereinstimmung mit den örtlich geltenden Vorschriften befinden. Die benötigte Versorgungsspannung sowie die Leistungsaufnahme sind auf dem Typenschild des Gerätes angegeben.
- Die Elektrovorschriften verlangen, dass dieses Gerät ***nur geerdet*** betrieben werden darf. Der Hersteller haftet nicht für Verletzungen an Leib oder Leben von Personen bzw. Tieren oder Sachschäden, die aufgrund einer Verletzung dieser Vorschrift entstehen.
- Sollte der Netzstecker nicht zur Netzsteckdose passen, lassen Sie eine passende Steckdose von einem entsprechend qualifizierten Elektriker anbringen. Verwenden Sie keine Verlängerungskabel oder Mehrfachsteckdosen.
- Bevor Sie das Gerät anschließen müssen Sie überprüfen und sicherstellen, dass das Netzkabel den Transport gut überstanden hat und unbeschädigt ist.
- Beschädigte Netzkabel dürfen nur durch entsprechend qualifizierte Personen ausgetauscht werden. Wenden Sie sich bezüglich anderer Arbeiten oder Reparaturen ausschließlich an einen von uns autorisierten Servicetechniker.

Hinweise zum Umweltschutz

Verpackungsmaterial

Das von uns verwendete Verpackungsmaterial ist komplett wiederverwertbar und mit den Recycling-Symbol gekennzeichnet. Bitte befolgen Sie die für Sie geltenden Regelungen zur Verschrottung. **Das Verpackungsmaterial (Plastiktaschen, Styroporteile etc.) darf nicht in die Hände von Kindern geraten, da sie potentiell gefährlich sein können (Erstickungs- bzw. Vergiftungsgefahr!)**

Entsorgung

Dieses Gerät wurde aus wiederverwertbaren Materialien hergestellt und ist in Übereinstimmung mit der Europäischen Directive 2002/96/EC bezüglich Elektroschrott (WEEE) gekennzeichnet. Indem Sie dafür sorgen, dass dieses Gerät ordentlich entsorgt wird, dienen Sie dem Schutz unserer Umwelt und Gesundheit vor potentiell gefährdenden Konsequenzen.

Das Symbol am Gerät oder auf den beiliegenden Dokumenten zeigt, dass dieses Gerät nach Ablauf seiner Lebensdauer nicht als Hausmüll entsorgt werden darf, sondern zu einem geeigneten Sammelpunkt für das Wiederverwerten von elektrischen und elektronischen Komponenten gebracht werden muss.

Bevor Sie das Gerät der Entsorgung zuführen, müssen Sie es unbrauchbar machen, indem Sie das Gerät von der Netzstromversorgung trennen, ***danach*** das Netzkabel abschneiden und die Tür abmontieren. **Nur so kann verhindert werden, dass Kinder in das Gerät klettern und evtl. darin ersticken.** Die Entsorgung muss in Übereinstimmung mit den am Aufstellort geltenden Umweltschutzrichtlinien für die Müllentsorgung erfolgen. Bringen Sie das Gerät sofort zum Entsorgungsplatz, lassen Sie es nicht einmal für ein paar Tage unbeaufsichtigt herumstehen, denn es ist potentiell gefährlich für Kinder!

Für weitergehende Informationen zur Behandlung und Wiederverwertung dieses Gerätes wenden Sie sich bitte an Ihre zuständige lokale Behörden, den Sammelservice für die Haushaltsmüllentsorgung oder an das Geschäft, in dem Sie das Gerät erworben haben.

Information zum Kältemittel

Dieses Gerät enthält als Kältemittel Isobutan (R600a). Isobutan ist ein natürlich vorkommendes, gering umweltbelastendes Gas. Trotzdem ist Vorsicht geboten, denn **Isobutan ist ein brennbares Gas**. Daher müssen Sie darauf achten, dass die Rohrleitungen des Kühlkreislaufes nicht beschädigt werden. Sollte es doch einmal dazu kommen, vermeiden Sie unbedingt Funkenflug und offenes Feuer. Rauchen Sie nicht! Lüften Sie den Raum sorgfältig und fragen Sie Ihren Händler um Rat.

Sicherheitshinweise und allgemeine Empfehlungen

- Die **elektrische Sicherheit** dieses Gerätes kann nur bei Betrieb an einer **ordnungsgemäß angeschlossenen und geerdeten Haushaltsnetzsteckdose** gewährleistet werden.
- Benutzen Sie das Gerät nur zum Lagern von frischen Lebensmitteln und Getränken.
- Achten Sie bei der Aufstellung darauf, dass das Gerät das Netzkabel nicht beschädigt.
- Bevor Sie das Gerät reinigen, trennen Sie es von der Netzspannungsversorgung oder schalten Sie den betreffenden Sicherungsautomaten aus.
- Stellen Sie das Gerät nicht neben einer Hitzequelle (z. B. Backofen, Heizofen) auf.
- Lagern oder verwenden Sie kein Benzin, Gas oder brennbare Flüssigkeiten in der Nähe des Gerätes oder anderer elektrischer Geräte. Die Dünste können Feuergefahr oder eine Explosion verursachen.
- Um eine ausreichende Belüftung zu gewährleisten, muss hinter dem Gerät ausreichender Freiraum bleiben. Befolgen Sie dazu unbedingt die Informationen zum Aufstellen des Gerätes.
- Sorgen Sie dafür, dass etwaige Belüftungsöffnungen des Gerätes immer frei sind.
- Achten Sie darauf, den Kühlschrank nur auf einem Untergrund aufstellen, der das Gerät auch tragen kann. Zum Aufstellen benötigen Sie mind. zwei Personen.
- Stellen Sie das Gerät ausschließlich in einem trockenen und gut durchlüfteten Raum auf, der eine für Wohnräume normale Umgebungstemperatur gewährleistet. Andernfalls wird das Gerät wird einwandfrei funktionieren.
- Bewegen Sie das Gerät vorsichtig über den Boden, damit Sie ihn nicht beschädigen (z. B. bei Parkettböden).
- Verwenden Sie keine anderen mechanischen, elektrischen oder chemischen Verfahren zum Abtauen als die vom Hersteller empfohlenen.
- Beschädigen Sie niemals die Rohre des Kühlmittelkreislaufes.
- Benutzen oder platzieren Sie keinerlei elektrischen Geräte im Innenraum des Kühlgerätes, sofern diese nicht ausdrücklich vom Hersteller dafür zugelassen sind.
- Dieses Gerät darf nicht von kleinen Kindern oder anderen Personen bedient werden, die beaufsichtigt werden müssen.
- **GEFAHR!** Erlauben Sie NIEMALS Kindern, in Kühlschränken zu spielen oder sich darin zu verstecken! Sie könnten im Gerät eingeschlossen werden und darin ersticken!

- Das Netzkabel darf ausschließlich von qualifiziertem Personal repariert oder ersetzt werden.
- Stellen Sie vor dem Anschluss sicher, dass die auf dem Typenschild angegebene Versorgungsspannung mit der Spannung Ihres Hausstromnetzes übereinstimmt.
- Wir schließen jede Haftung für Schäden aus, wenn eine oder mehrere der oben genannten Sicherheitshinweise oder allgemeinen Empfehlungen nicht befolgt wurden.
- Vor der Inbetriebnahme reinigen Sie bitte den Innenraum des Gerätes.

Das Aufstellen des Gerätes

- **Gute Belüftung**
  Um den Wärmeaustausch nicht zu behindern und eine hohe Kühleffizienz mit damit verbundenem geringen Stromverbrauch zu gewährleisten, sollte oberhalb des Gerätes ein Freiraum von 50 mm bleiben. Sollte dies nicht möglich sein, muss wenigstens ein Freiraum von 25 mm an jeder Seite des Gerätes bleiben.
  Wenn Sie das Gerät neben einem anderen Kühlgerät aufstellen, lassen Sie einen Freiraum von mindestens 20 mm, um Kondensierung zu verhindern.
  Befestigen Sie die Plastik-Abstandshalter am Kondenser auf der Geräterückseite, dies sichert den ausreichenden Abstand nach hinten.

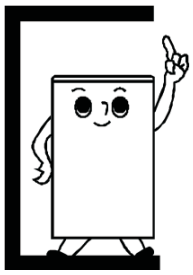

- **Netzkabel**
  Verbinden Sie das Gerät über das Netzkabel mit einer ordnungsgemäß angeschlossenen und geerdeten 230V-Haushaltsnetzsteckdose. Verwenden Sie keine Verlängerungskabel oder Mehrfachsteckdosen. Es muss jederzeit möglich sein, das Gerät durch Entfernen des Netzsteckers aus der Steckdose von der Netzspannungsversorgung zu trennen. Verlegen Sie das Netzkabel so, dass es nicht den Kompressor des Gerätes berührt. Im Betrieb wird dieser warm und könnte die Isolierung des Kabels beschädigen. Achten Sie auch darauf, dass das Kabel nicht unter die Standfüße gerät.

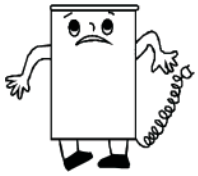

- **Vor Feuchtigkeit und Hitze schützen**
  Stellen Sie das Gerät in einem trockenen und gut belüfteten Raum auf. Das Gerät eignet sich nicht zum Betrieb außerhalb von Gebäuden. Schützen Sie das Gerät vor direkter Sonnenbestrahlung, stellen Sie es nicht in der Nähe von Hitzequellen wie Öfen oder Heizkörper etc. auf.

- **Solide Stellfläche**
  Stellen Sie sicher, dass das Kühlgerät horizontal auf einer stabilen Oberfläche aufgestellt wird. Nur so kann es einwandfrei funktionieren. Überprüfen Sie den horizontalen Stand mit einer Wasserwaage.
  Um diesen zu korrigieren, können Sie die höhenverstellbaren Standfüße heraus- bzw. hineindrehen.

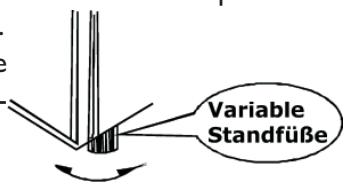

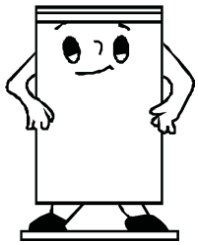

- **Keine Flüssigkeiten o.ä. auf das Gerät stellen**
  Um die Gefahr eines Feuers zu vermeiden, stellen Sie keine elektrischen Heizgeräte auf das Kühlgerät. Platzieren Sie auch keine Kessel oder Wasserkocher, denn überlaufende kochende Flüssigkeiten können die elektrische Isolation des Gerätes beschädigen.

- **Bewegen des Gerätes**
  Während Sie das Gerät aufstellen oder wenn Sie es später einmal umsetzen wollen, neigen Sie es bitte nicht mehr als 45°.

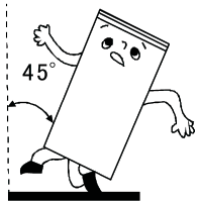

Übersicht der Geräteteile

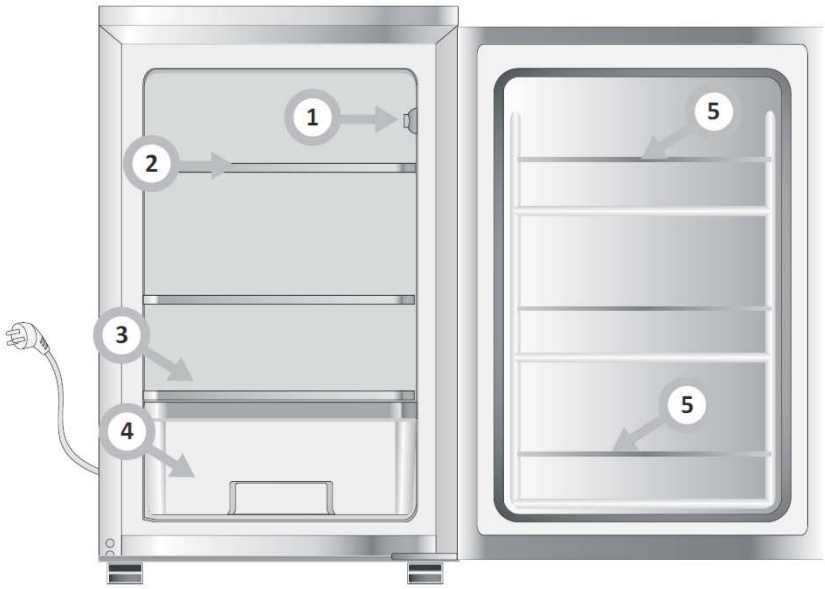

❶ Temperaturregler / Innenbeleuchtung

❷ Einlegeböden

❸ Glasabdeckung

❹ Gemüsefach

❺ Türablagefächer für Dosen, Flaschen etc.

Nehmen Sie das Gerät in Betrieb

Schalten Sie das Gerät ein

- Warten Sie nach dem Positionieren des Gerätes unbedingt mind. vier Stunden mit der ersten Inbetriebnahme, damit sich die Kühlflüssigkeit wieder gesammelt hat.
- Verbinden Sie das Gerät über das Netzkabel mit einer ordnungsgemäß angeschlossenen und geerdeten 230V-Haushaltsnetzsteckdose.
- Das Gerät wird etwa vier Stunden benötigen, um die gewünschte Temperatur im Innenraum zu erreichen. Warten Sie daher so lange, bis Sie das Gerät mit Kühlgut bestücken.
- Die Kühlraumbeleuchtung wird jedes Mal eingeschaltet, wenn die Tür geöffnet wird.
- Lagern Sie die Nahrungsmittel auf den Ablagen im Kühlraum. Ändern Sie bei Bedarf die Position der Ablagen.
- Das Schubfach unten im Kühlraum ist für die Lagerung von Gemüse vorgesehen.
- In den Ablagefächern an der Tür können Sie Eier, Flaschen, Dosen etc. lagern.

Temperaturregelung

Innen rechts im Kühlraum befindet sich der Temperaturregler. In der Position „0" ist die Kühlung ausgeschaltet. Drehen Sie den Regler auf die gewünschte Position, dabei steht die Position „1" für höchste Temperatur, also für die vergleichsweise geringste Kühlleistung. Position „7" bewirkt die niedrigste Temperatur und damit die höchste Kühlleistung. Die tatsächlich erreichte Kühltemperatur hängt von der Umgebungstemperatur des Gerätes ab. Für die meisten Situationen wird die Einstellung auf Position „3" eine angemessene Kühlleistung erbringen.

Wichtiger Hinweise

- Die Kühltemperatur wird davon beeinflusst, . . .
  - . . . wie hoch die umgebende Raumtemperatur ist,
  - . . . wie oft die Tür geöffnet wird,
  - . . . wie viel Nahrungsmittel im Gerät lagert,
  - . . . wo Sie das Gerät aufstellen.

  Beachten Sie bitte all diese Faktoren beim Einstellen der Kühltemperatur. Scheuen Sie sich nicht, etwas zu experimentieren, um die für Ihre Anforderungen optimale Kühltemperatur herauszufinden.
- Bei sehr hohen Außentemperaturen, z. B. im Sommer, kann es notwendig sein, den Temperaturregler auf die höchste Kühlleistung (7) zu stellen. Dies kann dazu führen, dass der Kompressor kontinuierlich laufen muss, um die geforderte Kühlleistung zu erbringen. In diesem Fall kann das Gerät sich nicht mehr automatisch abtauen, da dies nur bei stehendem Kompressor passieren kann. Sollten Sie eine Eisschicht an der Rückwand im Kühlraum feststellen, drehen Sie den Temperaturregler etwas zurück, sodass der Kompressor nicht mehr ununterbrochen arbeitet und sich das Gerät wieder abtauen kann.

Tipps zum Befüllen des Kühlraums

- Überfüllen Sie das Gerät nicht, damit die Luftzirkulation nicht behindert wird und dadurch der Energieverbrauch des Gerätes ansteigt. Lagern Sie Lebensmittel nie in direktem Kontakt mit dem Temperaturregler oder mit der Rückwand des Innenraums, damit die Luft zirkulieren kann.
- Die Temperatur im Kühlraum ist nicht überall gleich, am niedrigsten ist sie oberhalb der Gemüsefachabdeckung. Verteilen Sie die Nahrungsmittel daher entsprechend im Kühlraum.

- Lagern Sie die Nahrungsmittel in verschlossenen Behältern oder Plastiktüten, damit sie nicht austrocknen oder den Geschmack von anderen Lebensmittel annehmen.

- Reinigen Sie gegebenenfalls die Verpackungen der Lebensmittel, bevor Sie im Gerät einlagern.

- Erhitzte Nahrungsmittel sollten Sie auf Raumtemperatur abkühlen lassen, bevor Sie sie im Gerät einlagern. Andernfalls würde ihre Haltbarkeit leiden und der Energieverbrauch des Gerätes ansteigen.

Betriebsgeräusche

Evtl. hören Sie ein schwaches Glucksen, wenn das Gerät das Kühlmittel in das Kühlsystem und durch die Windungen und Rohrleitungen auf der Rückseite des Gerätes pumpt. Während der Kompressor arbeitet, können Sie ein leichtes Rauschen oder Pulsieren hören. Der Thermostat steuert den Kompressor und Sie hören vielleicht ein leichtes Klicken, wenn er sich ein- oder abschaltet. All dies ist völlig normal.

Im Falle eines Stromausfalls

- Sollte der Strom planmäßig und daher mit Vorlaufzeit abgeschaltet werden, empfehlen wir Ihnen, die Kühltemperatur 2 - 3 Stunden vor dem Abschalten maximal zu verringern.
- Während des Stromausfalls vermeiden Sie jedes unnötige Öffnen der Gerätetür und lagern Sie keine Nahrungsmittel ein.
- Bleibt die Stromversorgung für längere Zeit aus, prüfen Sie beim Wiedereinschalten, ob sich am Geräteboden oder in den Schubfächern Tauwasser gesammelt hat. In diesem Fall müssen Sie das Wasser mit einem weichen, trockenen Lappen aufwischen, damit die Nahrungsmittel nicht im Wasser liegen.

Abtauen

Das Innere dieses Gerätes wird über eine spezielle Kühlplatte an der Rückwand des Gerätes gekühlt. Im Betrieb wird Ihnen diese Platte feucht erscheinen, dies ist aber ganz normal. Sollte sich auf der Platte Eis bilden, wird dieses abtauen, sobald der Kompressor pausiert. Am unteren Ende der Platte befindet sich ein kleiner Kanal, durch den das Tauwasser abläuft und dann oberhalb des Kompressors verdunstet. **Es ist sehr wichtig, dass Sie diesen Kanal sauber und frei halten.**

Wieviel Eis sich bildet und wie schnell das geht hängt von der Raumtemperatur, der Luftfeuchtigkeit sowie der Häufigkeit des Türöffnens ab. Wenn dieses Eis zu dick wird, verschlechtert sich die Kühlleistung und die Effizienz des Gerätes. Sollte die Eisschicht dicker als 3 - 5 mm sein, müssen Sie das Gerät abtauen. Wenn möglich tauen Sie das Gerät ab, wenn es fast leer ist.

- Dazu trennen Sie das Gerät zunächst von der Stromversorgung, indem Sie den Netzstecker aus der Dose ziehen.
- Nehmen Sie die Lebensmittel aus dem Gerät, schlagen Sie sie in Zeitungspapier ein und legen Sie sie zusammen an einen kühlen Platz oder in eine tragbare Kühlbox.
- Lassen Sie das Gerät mit geöffneter Tür solange stehen, bis das Eis geschmolzen ist.
- Dann wischen Sie das Wasser mit einem weichen, trockenen Lappen auf. Reinigen Sie den Innenraum mit einem Schwamm, etwas warmen Wasser und/oder neutralem Reinigungsmittel. Vermeiden Sie den Einsatz aggressiver Substanzen. Trocknen Sie den Innenraum gründlich.
- **Benutzen Sie niemals scharfkantige Werkzeuge, um das Eis vom Gehäuse zu trennen.**
- **Benutzen Sie kein heißes Wasser oder einen Fön, um das Schmelzen zu beschleunigen. Dies könnte das Material der Innenwände beschädigen.**
- Legen Sie die Lebensmittel zurück in das Gerät und schließen Sie die Tür. Bedenken Sie, dass es einige Zeit dauert, bis das Gerät seine Kühltemperatur wieder erreicht haben wird.
- Schließen Sie das Gerät wieder an die Netzspannungsversorgung an.

Pflegehinweise

Reinigen Sie den Innenraum

Bevor Sie das Gerät von innen reinigen, trennen Sie es von der Stromversorgung, indem Sie den Netzstecker aus der Dose ziehen. Bitte reinigen Sie das Gerät mit einem weichen Lappen, lauwarmen Wasser oder etwas neutralem Reiniger - benutzen Sie niemals aggressive Reiniger! Trocknen Sie das Gerät anschließend mit einem trockenen Tuch. Wir empfehlen eine Reinigung einmal pro Monat.

Reinigen Sie das Gerät von außen

Auch vor der Reinigung des äußeren Gerätes, trennen Sie es von der Stromversorgung. Waschen Sie das Gehäuse mit warmen Seifenwasser - benutzen Sie niemals aggressive Reiniger! Es können sich scharfe Kanten unterhalb des Gerätes befinden, bitte seien Sie daher vorsichtig bei der Reinigung. Ein- bis zweimal pro Jahr entfernen Sie bitte einem Pinsel oder Staubsauger den Staub von der Rückseite des Geräts sowie vom Kompressor. Dies erhöht die Leistungsfähigkeit und Energieeffizienz des Gerätes.

Glühbirne austauschen

Beim Auswechseln einer defekten Glühbirne beachten Sie bitte Folgendes:

1. Trennen Sie das Gerät von der Netzspannungsversorgung.
2. Lösen Sie die Schraube, die die Lampenabdeckung hält und nehmen Sie die Abdeckung ab.
3. Ersetzen Sie die Birne durch eine neue mit den gleichen technischen Spezifikationen (230 V, max. 15 Watt).
4. Setzen Sie die Lampenabdeckung wieder auf und schrauben Sie sie fest. Warten Sie 5 Minuten, bevor Sie das Gerät wieder an die Netzspannungsversorgung anschließen.

Bei längerem Nichtgebrauch

Bitte beachten Sie folgende Hinweise für den Fall, dass Sie das Gerät für längere Zeit nicht benutzen:

1. Nehmen Sie die Lebensmittel aus dem Gerät.
2. Trennen Sie das Gerät von der Netzspannungsversorgung.
3. Tauen Sie das Gerät ab und reinigen Sie den Innenraum.
4. Lassen Sie bei längerem Nichtgebrauch die Tür offen stehen, damit sich weder Schimmel, Moder, üble Gerüche noch Oxidation bilden können.
5. Reinigen Sie das Gerät innen und außen auch bei Nichtgebrauch regelmäßig.

Fehlerhilfe

Sollten die im Folgenden beschriebenen Probleme oder Fehlfunktionen beim Betrieb Ihres Gerätes auftreten, versuchen Sie bitte zuerst, anhand dieser Fehlerhilfe das Problem zu lösen. Sollte dies nicht helfen, wenden Sie sich bitte an die im Anschluss genannte Servicefirma.

1. Das Gerät arbeitet nicht.

- Ist evtl. der Strom ausgefallen?
- Steckt der Netzstecker fest in der Steckdose?
- Ist der Sicherungsautomat der Wohnung eingeschaltet?
- Ist das Netzkabel beschädigt? **VORSICHT!** Prüfen Sie dies erst, ***nachdem*** Sie den Netzstecker gezogen haben!
- Steht der Temperaturregler evtl. in der „0" - Position?

2. Die Temperatur im Inneren sinkt nicht tief genug.

- Dieses Kühlgerät ist nicht mit einem Gefrierfach ausgestattet, dadurch liegt die Kühlraumtemperatur bauartbedingt oberhalb der Kühltemperatur von Kühlschränken mit Gefrierfach.
- Die normale Kühlraumtemperatur liegt zwischen +6°C und +12°C.
- Ist die Tür ordnungsgemäß geschlossen?
- Steht das Gerät evtl. in direktem Sonnenlicht oder neben einer Hitzequelle?
- Ist der Temperaturregler korrekt eingestellt?

3. Der Kompressor läuft ununterbrochen

- Ist die Tür ordnungsgemäß geschlossen?

- Haben Sie gerade große Mengen Nahrungsmittel im Gerät eingelagert? Wenn ja, geben Sie dem Gerät etwas Zeit, um wieder auf die normale Kühltemperatur herabzukühlen.
- Haben Sie evtl. oft die Gerätetür geöffnet? Wenn ja, geben Sie dem Gerät etwas Zeit, um wieder auf die normale Kühltemperatur herabzukühlen.

4. Das Gerät erzeugt erhebliche Geräusche.

- Haben Sie das Gerät korrekt gemäß dieser Anleitung aufgestellt?
- Vibriert das Gerät oder schlägt es auf der Geräterückseite irgendwo an?
- Geräusche wie Glucksen und Zischen werden durch das Ausdehnen der Kühlflüssigkeit verursacht und sind völlig normal (s. S. 10).

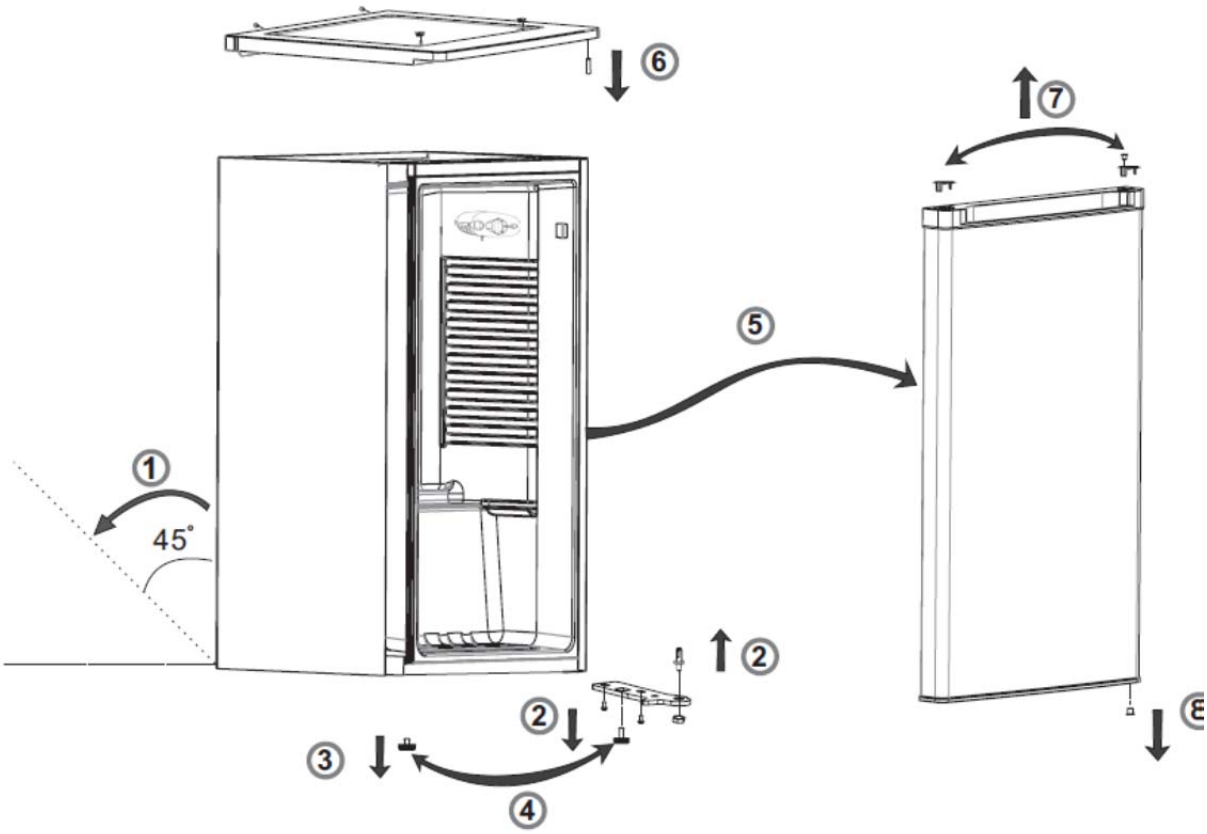
6
7
5
1
45°
2
2
3
4
8

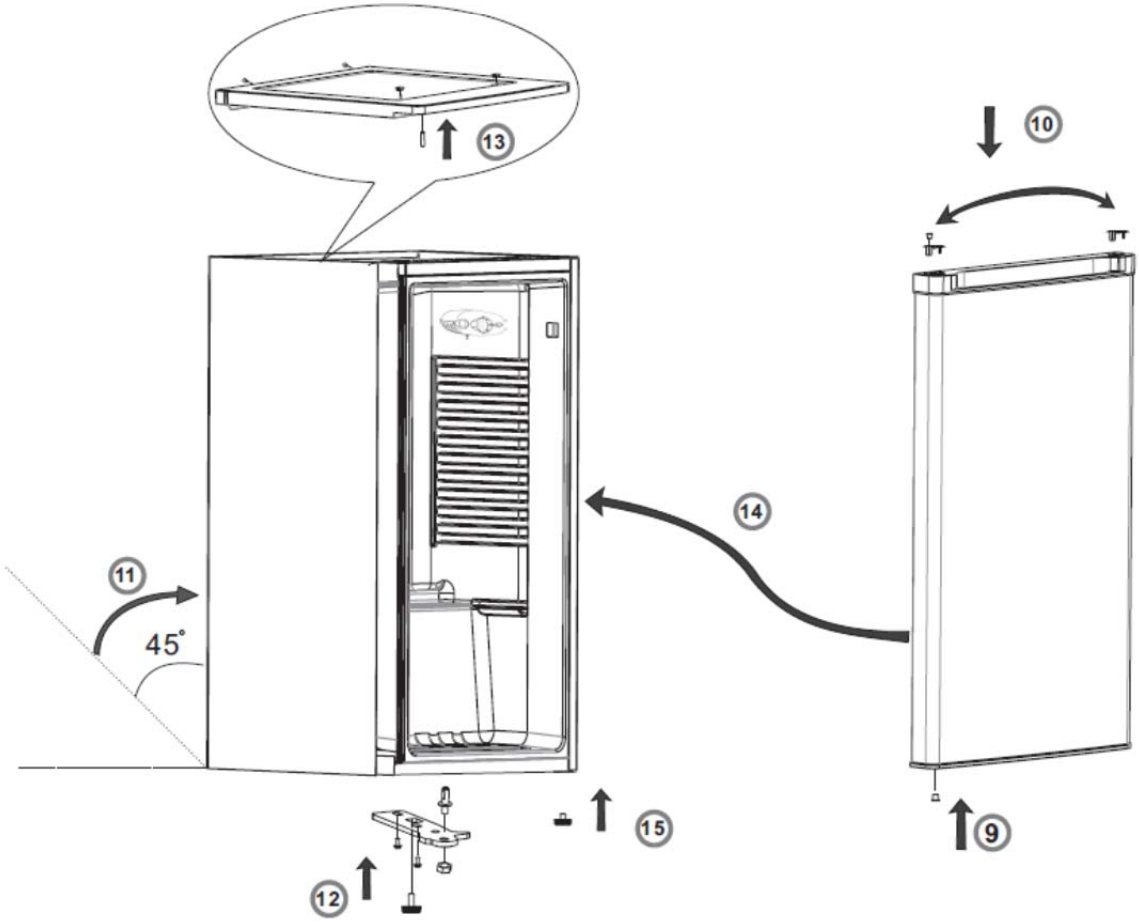
13
10
14
11
45°
15
12
9

Garantie und Service

Ihr Gerät wurde sorgfältig gefertigt und vor der Auslieferung gewissenhaft geprüft. Sollten dennoch im Laufe der Zeit Reparaturen oder eine Wartung erforderlich sein, wenden Sie sich bitte an unseren nachstehenden, bundesweiten Kundendienst:

Technik Service 24
Goldzack Str. 7-9
40822 Mettmann

Zentrale Auftragsannahme für Reparaturen und Ersatzteile:
Telefon: (0 18 05) 244 040*

*14 Cent pro Minute aus dem deutschen Festnetz, Mobilfunk max. 0,42 €/Min.

Montag – Freitag 8:00 – 17:00 Uhr

Halten Sie bitte bei jeder Kontaktaufnahme, ob schriftlich oder mündlich, die nachfolgenden Informationen bereit, damit eine schnellstmögliche und zufriedenstellende Bearbeitung erfolgen kann:

- Art / Marke des Gerätes
- Artikel-Nummer (s. Kaufbeleg)
- Geräte-Nummer (s. Typenschild)
- Kaufdatum (s. Kaufbeleg / Rechnung)
- Art der Störung / Fehlerbeschreibung
- Ihre vollständige Adresse und Telefonnummer

Wichtig:

Bewahren Sie in jedem Fall Ihren Kaufbeleg gut auf. Er wird dringend benötigt, um Ihren Garantieanspruch zu belegen!

Produktdatenblatt

Lieferant	Amica International GmbH
Modellkennung	VKS 15293 W
Kategorie des Haushaltskühlgerätemodells	1, (Kühlschrank mit einem oder mehreren Lagerfächern für frische Lebensmittel)
Energieeffizienzklasse	A+
Jährlicher Energieverbrauch	Energieverbrauch110 kWh/Jahr, auf der Grundlage von Ergebnissen der Normprüfung über 24 Stunden. Der tatsächliche Verbrauch hängt von der Nutzung und vom Standort des Gerätes ab.
Sternekennzeichnung	-
Nutzinhalt	98 L
Temperaturanstiegszeit	-
Gefriervermögen	-
Klimaklasse	Klimaklasse: N. Dieses Gerät ist für den Beitrieb bei einer Umgebungstemperatur zwischen 16°C und 32°C bestimmt.
Luftschallemission	41 dB(A) re1 pW
Einbaufähig	-

© 2008 Copyright Amica International GmbH
Diese Anleitung ist urheberrechtsgeschützt. Alle Rechte vorbehalten.
Weder die Anleitung als Ganzes, noch Auszüge daraus dürfen ohne unsere vorherige, schriftliche Zustimmung reproduziert werden.
Amica International GmbH
Luedinghauser Strasse 52
59387 Ascheberg
Deutschland
Irrtümer und Änderungen der technischen Eigenschaften vorbehalten.