SIEMENS

iQ500, Einbau-Gefrierschrank, 82 x 59.8 cm, Flachscharnier mit Softeinzug GU21NADE0

Integriertes Zubehör

1 x Eiswürfelschale

Sonderzubehör

KF10ZAX0	Türfront mit Alu-Dekorrahmen
KU20ZSX0	Vorsatztür, Edelstahl

Der Unterbau-Gefrierschrank mit No Frost, für Gefrieren bei begrenztem Platzangebot.

- ✓ noFrost – nie wieder abtauen.
- ✓ Home Connect – Steuern Sie Ihren intelligenten Kühlschrank von überall aus.
- ✓ Die Tür schließt automatisch und sanft, wenn der Öffnungswinkel nur noch 20° beträgt.
- ✓ freshSense: konstante Innentemperatur, damit Lebensmittel länger frisch bleiben.
- ✓ Bedienen Sie Ihren Kühlschrank von wo Sie wollen, wann Sie wollen - mit der Home Connect App.

Ausstattung

Technische Daten

Energieeffizienzklasse: ..... E
Durchschnittlicher Energieverbrauch in Kilowattstunden pro Jahr (kWh/a): ..... 189 kWh/Jahr
Summe der Volumen der Tiefkühlfächer: ..... 85 l
Luftschallemissionen: ..... 35 dB(A) re 1 pW
Luftschallemissionsklasse: ..... B
Beleuchtung: ..... Nein
Gerätetyp: ..... Gefrierschrank
Bauform: ..... Einbau
Frostfree System: ..... Kühlschrank und Gefriergerät
Höhe: ..... 820 mm
Breite: ..... 598 mm
Tiefe: ..... 548 mm
Abmessungen des verpackten Gerätes: ..... 890 x 640 x 640 mm
Nettogewicht: ..... 31.0 kg
Bruttogewicht: ..... 33.7 kg
Absicherung: ..... 10 A
Frequenz: ..... 50 Hz
Länge Anschlusskabel: ..... 230.0 cm
Türöffnung: ..... Rechts wechselbar
Warnsignal bei Fehlfunktion: ..... Sichtbar
Türverriegelung: ..... Nein
Anzahl Auszüge (Stck): 3
Anzahl Gefrierfächer mit Klappen (Stck): 0
EAN-Nummer: 4242003933749
Marke: ..... Siemens
Internationale Bestellbezeichnung: GU21NADE0
Gerätetyp: ..... Gefrierschrank
Mitgeliefertes Zubehör: ..... 1 x Eiswürfelschale

4 242003 933749

SIEMENS

iQ500, Einbau-Gefrierschrank, 82 x 59.8 cm, Flachscharnier mit Softeinzug GU21NADE0

Ausstattung

Leistung und Verbrauch
- Energieeffizienzklasse: E
- Energieverbrauch / Jahr: 189 kWh/a
- Geräuscheffizienzklasse / Geräusch-Wert: B / 35 dB
- Nutzinhalt gesamt: 85 l
- Klimaklasse: SN-T

Design

Komfort und Sicherheit
- NoFrost - nie wieder abtauen ! - nie wieder abtauen!
- Elektronische Temperaturregelung über LED ablesbar
- Energie-Sparschaltung
- Optisches und akustisches Warnsystem bei Temperaturanstieg
- Super Gefrieren mit Eingefrierautomatik
- HomeConnect-fähig über WLAN
- Reinigungsfreundlicher, heller Innenraum

Gefrierteil
- Nutzinhalt Tiefkühlfächer: 85 l
- 3 transparente Gefriergut-Schubladen
- Lagerzeit bei Störung : 9 h
- SuperGefrieren: ja
- Gefriervermögen in 24 Std.: 8 kg
- Pizza-gerechtes Gefrierfach

Technische Informationen
- Türanschlag rechts, wechselbar
- Unterbau
- Be- und Entlüftung im Sockelbereich, kein Ausschnitt in der Arbeitsplatte erforderlich
- Länge des Anschlusskabel: 230 cm
- 220 - 240 V

Maße
- Nischenmaße (H x B x T): 82.0 cm x 60.0 cm x 55.0 cm
- Gerätemaße (H x B x T): 82.0 cm x 59.8 cm x 54.8 cm

Zubehör
- 1 x Eiswürfelschale

Länderspezifische Optionen
- Auf Basis der Ergebnisse der Normprüfung über 24 Std. Tatsächlicher Verbrauch abhängig von Nutzung/Standort des Geräts.

Sonderzubehör

SIEMENS

iQ500, Einbau-Gefrierschrank, 82 x 59.8 cm, Flachscharnier mit Softeinzug
GU21NADE0

Maßzeichnungen

Maße in mm
Empfehlung Spaltmaße für Flachscharnier

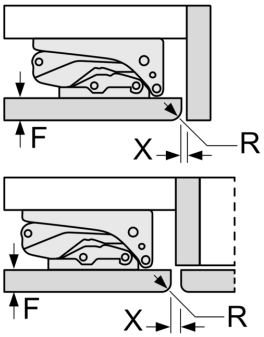

F	R	X
16-19	0-3	2,5
20	0-1	3
	2-3	2,5
21	0-1	3
	2-3	2,5
22	0	4
	1	3,5
	2-3	3

Die in der Tabelle empfohlenen Spaltmasse sind einzuhalten, um eine kollisionsfreie Öffnung der Gerätetüre zu gewährleisten und Beschädigungen am Küchenmöbel zu vermeiden.

Maße in mm

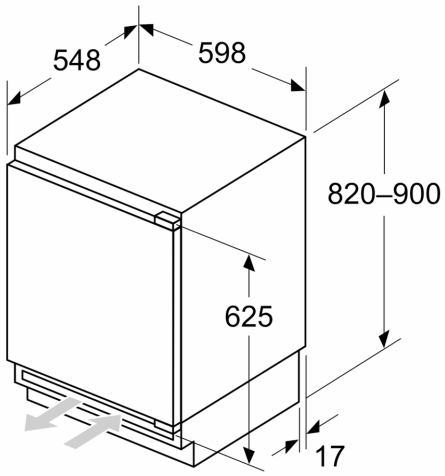

Maße in mm

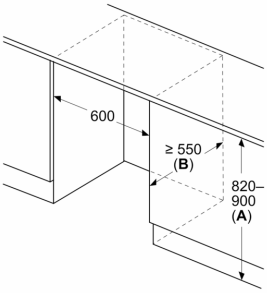

A: Unterbauhöhe

B: ≥ 560 mm (empfohlen)

Platz für elektrischen Anschluss seitlich rechts oder links neben dem Gerät

Maße in mm

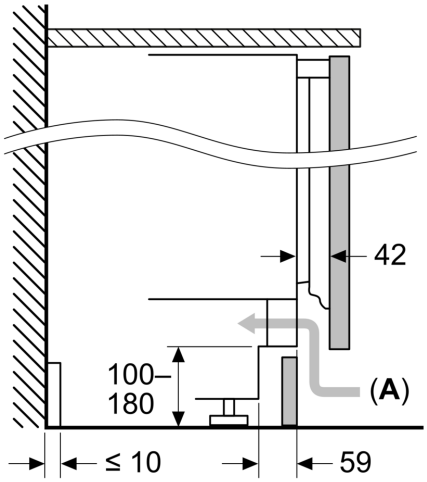

A: Lufteintritt ≥ 200 cm²

SIEMENS

Maßzeichnungen

Maximal zulässiges Gewicht der Möbelfronten

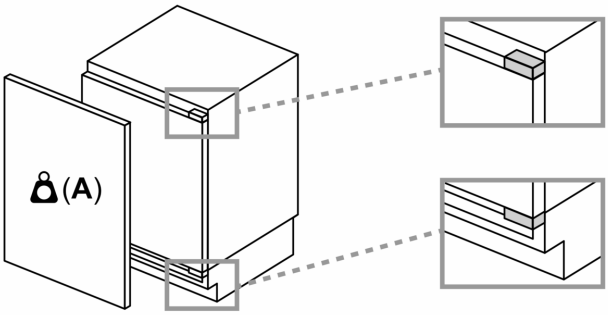

Montierte Möbelfronten, die das zulässige Gewicht überschreiten, können zu Beschädigungen und zu Funktionsbeeinträchtigungen der Scharniere führen
A: Gewicht ≤ 12 kg