SIEMENS

# iQ300, Einbau-Kühl-Gefrier-Kombination mit Gefrierbereich unten, 177.2 x 54.1 cm, Flachscharnier KI86NSFE0

## Eingebaute Kühl-Gefrierkombination mit hyperFresh-System, um Lebensmittel länger frisch zu halten, und dank noFrost keine Eisbildung mehr im Gefrierfach.

- ✓ noFrost: Nie wieder abtauen.
- ✓ hyperFresh Plus: längere Frische für Obst und Gemüse.
- ✓ hyperFresh <0°C>: mehr Platz für Obst und Gemüse. Und eine besonders kalte Umgebung für Fisch und Fleisch.
- ✓ hyperFresh <>0 °C plus: hält Fisch und Fleisch länger frisch.
- ✓ hyperFresh: die extragroße Schublade für Obst und Gemüse.

## Ausstattung

**Technische Daten**

Energieeffizienzklasse[1]: ..... E
Durchschnittlicher Energieverbrauch in Kilowattstunden pro Jahr (kWh/a) (EU 2017/1369): ..... 234 kWh/Jahr
Summe der Volumen der Tiefkühlfächer: ..... 76 l
Summe der Volumen der Kaltlagerfächer und Kühlfächer: ..... 184 l
Geräuschwert: ..... 35 dB(A) re 1pW
Geräusch-Effizienzklasse: ..... B
Bauform: ..... Einbau
Dekorrahmen/ - platte: ..... Nicht möglich
Höhe: ..... 1772 mm
Gerätebreite: ..... 541 mm
Gerätetiefe: ..... 548 mm
Nischenmaße für Installation (H x B x T): ..... 1775x560x550 mm
Nettogewicht: ..... 55.0 kg
EAN-Nummer: ..... 4242003894552
Absicherung: ..... 10 A
Türanschlag: ..... Rechts wechselbar
Spannung: ..... 220-240 V
Frequenz: ..... 50 Hz
Länge Anschlusskabel: ..... 230 cm
Anzahl Verdichter: ..... 1
Anzahl unabhängiger Kühlkreisläufe: ..... 1
Innenlüfter: ..... Nein
Scharniere wechselbar: ..... Ja
Anzahl verstellbarer Ablagen-Kühlteil (Stck): ..... 2
Flaschenregale: ..... Ja
Frostfree System: ..... Gefriergeräte
Gerätetyp: ..... Vollintegriert

4 242003 894552

## Sonderzubehör

| | |
|---|---|
| KSGGZM00 | Butterdose |

[1] auf einer Energieeffizienzklassen-Skala von A bis G

SIEMENS

# iQ300, Einbau-Kühl-Gefrier-Kombination mit Gefrierbereich unten, 177.2 x 54.1 cm, Flachscharnier KI86NSFE0

## Ausstattung

**Leistung und Verbrauch**
- Energieeffizienzklasse: E
- Energieverbrauch / Jahr: 234 kWh/a
- Geräuscheffizienzklasse / Geräusch-Wert: B / 35 dB
- Nutzinhalt gesamt: 260 l

**Design**
- LED Beleuchtung

**Komfort und Sicherheit**
- noFrost - nie wieder abtauen
- Elektronische Temperaturregelung über LED ablesbar
- Super-Taste: superKühlen
- superGefrieren mit Eingefrierautomatik
- Optische und akustische Warneinrichtung bei geöffneter Tür

**Kühlteil**
- Nutzinhalt Kühlfächer: 184 l
- 4 Abstellflächen aus Sicherheitsglas, davon 2 x höhenverstellbar
- 3 Türabsteller, davon 1 Flaschenabsteller

**Frischhaltesystem**
- 1 hyperFresh <0°C> Schublade - hält Fisch und Fleisch länger frisch
- 1 hyperFresh Box - hält Obst und Gemüse länger frisch

**Gefrierteil**
- Nutzinhalt Tiefkühlfächer: 76 l
- Gefriervermögen in 24 Std.: 4 kg
- Lagerzeit bei Störung : 10 h
- 3 transparente Gefriergut-Schubladen

**Maße**
- Gerätemaße ( H x B x T): 177.2 cm x 54.1 cm x 54.8 cm
- Nischenmaße (H x B x T): 177.5 cm x 56.0 cm x 55.0 cm

**Technische Informationen**
- Türanschlag rechts, wechselbar
- 220 - 240 V
- Klimaklasse: SN-ST

**Zubehör**
- 1 x Eiswürfelschale

**Länderspezifische Optionen**
- Auf Basis der Ergebnisse der Normprüfung über 24 Std. Tatsächlicher Verbrauch abhängig von Nutzung/Standort des Geräts.

SIEMENS

# iQ300, Einbau-Kühl-Gefrier-Kombination mit Gefrierbereich unten, 177.2 x 54.1 cm, Flachscharnier KI86NSFE0

## Maßzeichnungen

Maße in mm

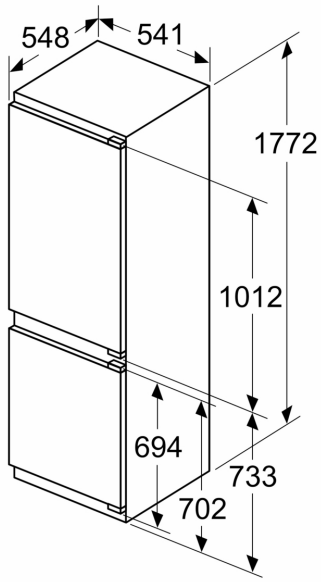


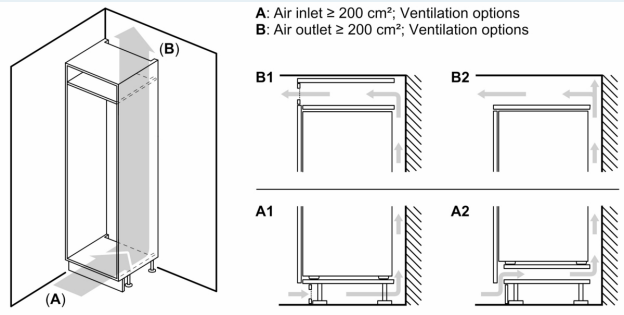


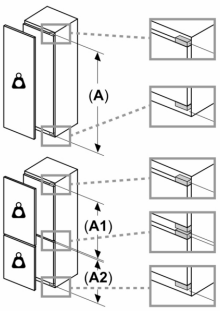


**Maximal zulässiges Gewicht der Möbelfronten**

Montierte Möbelfronten, die das zulässige Gewicht überschreiten, können zu Beschädigungen und zu Funktionsbeeinträchtigungen der Scharniere führen

Gewicht

**A:** Gerätetürhöhe inklusive Scharniere in mm

**B:** Ungedämpftes Scharnier, Möbelfront in kg

**C:** Gedämpftes Scharnier, Möbelfront in kg

**D:** Zusätzliche mögliche Last in kg mit Schwerlastsatz

| A | B | C | D |
|---|---|---|---|
| 1500-1750 | 22 | 22 | B+5 / C+5 |
| 720-1400 | 19 | 19 | |
| **A1** | 15 | 19 | |
| **A2** | 15 | 19 | |

Maße in mm

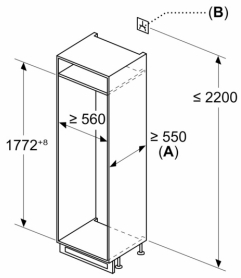


**A:** ≥ 560 mm (empfohlen)

**B:** Steckdose

SIEMENS

## Maßzeichnungen

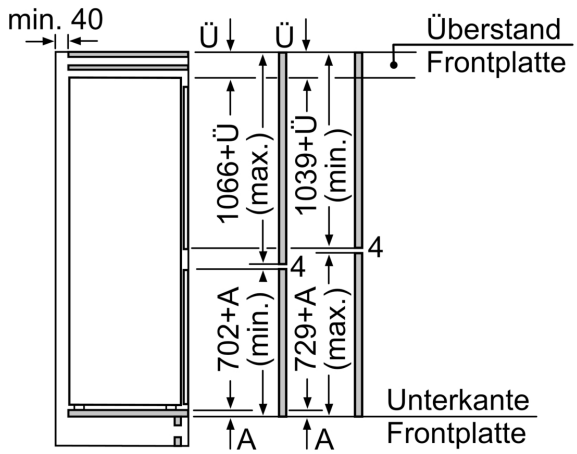


Die angegebenen Möbeltürmaße gelten für eine Türfuge von 4 mm.

Maße in mm

Maße in mm
Empfehlung Spaltmaße für Flachscharnier

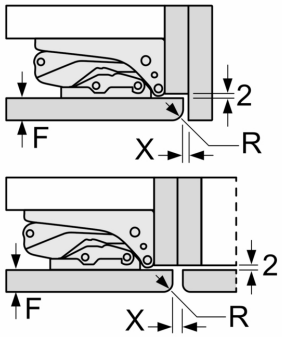


| F | R | X |
|---|---|---|
| 16-19 | 0-3 | 2,5 |
| 20 | 0-1 | 3 |
| | 2-3 | 2,5 |
| 21 | 0-1 | 3 |
| | 2-3 | 2,5 |
| 22 | 0 | 4 |
| | 1 | 3,5 |
| | 2-3 | 3 |

Die in der Tabelle empfohlenen Spaltmasse sind einzuhalten, um eine kollisionsfreie Öffnung der Gerätetüre zu gewährleisten und Beschädigungen am Küchenmöbel zu vermeiden.