DE

KURZ-ANLEITUNG

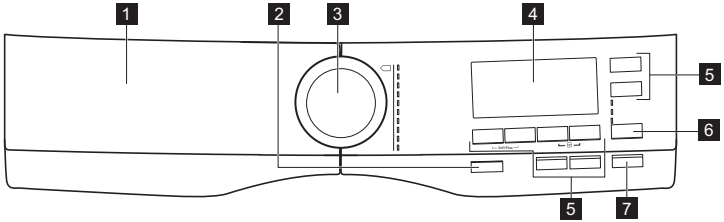

Lesen Sie bitte die Sicherheitshinweise im Benutzerhandbuch, bevor Sie das Gerät einschalten.

Entfernen Sie alle Transportsicherungen, bevor Sie das Gerät einschalten.

Weitere Informationen finden Sie im Benutzerhandbuch.

1 Behälter für Reinigungsmittel
2 Ein/Aus-Taste
3 Programmwahlschalter
4 Display
5 Optionstasten
6 Taste „Phase überspringen“
7 Start/Pause-Taste

DIE EIN/AUS-TASTE

Die Ein/Aus-Funktion schaltet das Gerät in folgenden Fällen automatisch aus, um den Stromverbrauch auf Null zu reduzieren:

- Vor Berühren der Taste Start/Pause, wenn das Gerät etwa fünf Minuten lang nicht genutzt wird. Alle Einstellungen werden gelöscht. Schalten Sie das Gerät erneut mit der Taste Ein/Aus ein.
- Fünf Minuten nach dem Ende des Waschprogramms. Nachdem das Gerät wieder eingeschaltet wurde, zeigt das Display das Programmende an.

DIE WASCHMITTELSCHUBLADE

	Fach für die Vorwäsche und Einweichphase.
	Fach für die Hauptwäsche.
	Fach für flüssige Pflegemittel.
	Fach für den Fleckentferner.
	Klappe für Waschpulver (Position oben) oder Flüssigwaschmittel (Position unten).

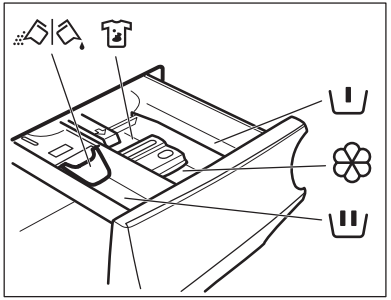

AEG

INTERAKTIVES DISPLAY

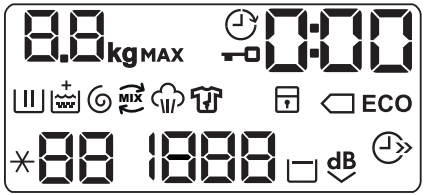

8.8 kg	Höchstbeladungsanzeige
MAX	Höchstbeladungsanzeige, Blinkt bei Überladen des Geräts
	Anzeige Türverriegelung und Anzeige Kindersicherung
	Anzeige Zeitvorwahl
0:00	**In diesem Bereich kann Folgendes angezeigt werden:** die Programmdauer (e.g. 2:40), die Zeitvorwahl (e.g. 2h), das Ende des Trockenprogramms(0), und die Warnung in Form eines Codes (e.g. E20) **Phasenkontrolllampen:** Waschen — Spülen Soft Plus-Anzeige — Schleudern Knitterschutz — Dampf ÖKO-MIX (wenn vorhanden)
ECO	Energiesparanzeigen. wird angezeigt, wenn ein Baumwolleprogramm bei 40 °C oder 60 °C ausgewählt wird.
	Anzeige Zeit sparen
1888	Anzeige Schleuderdrehzahl
	Anzeige Spülstopp und dB Anzeige Extra leise
88	Temperaturanzeige und Anzeige Kaltwäsche

DAS WASCHEN MIT PROSENSE

Die Wäschemenge wird vom Gerät nach Programmstart, aber bevor das Wasser einfließt, in 30 Sekunden geschätzt. Die Funktionsanzeigen **kg** und **:** blinken. Nachdem die Beladung geschätzt wurde, wird die Programmdauer auf dem Display entsprechend aktualisiert.

Ist die Trommel überladen, zeigt das Display die maximal zulässige Beladung an und die Anzeige **MAX** blinkt. In diesem Fall können Sie innerhalb von 30 Sekunden das Gerät anhalten und einige Wäschestücke entnehmen.

Wenn die Wäschemenge nicht reduziert wird, beginnt das Gerät trotz Überladung unmittelbar mit dem Waschprogramm (weitere Informationen siehe Benutzerhandbuch).

ALARMCODES

Das Display kann Alarmcodes anzeigen (siehe Tabelle „Fehlersuche“ im Benutzerhandbuch):

E10: Der Wassereinlauf in das Gerät funktioniert nicht ordnungsgemäß.

E20: Das Gerät pumpt das Wasser nicht ab.

E40: Die Gerätetür steht offen oder ist nicht richtig geschlossen.

EF0: Das Wasserauslauf-Schutzsystem ist eingeschaltet. Schalten Sie das Gerät aus und drehen Sie den Wasserhahn zu. Wenden Sie sich an einen autorisierten Kundendienst.

EINSCHALTEN DES GERÄTS

TÄGLICHER GEBRAUCH

1. Öffnen Sie den Wasserhahn und stecken Sie den Netzstecker in die Steckdose.
2. Drücken Sie die Taste Ein/Aus, um das Gerät einzuschalten.
3. Geben Sie jedes Wäschestück einzeln in die Trommel. Vergewissern Sie sich, dass keine Wäschestücke zwischen Dichtung und Tür eingeklemmt sind.
4. Schließen Sie die Tür und füllen Sie Wasch- und Pflegemittel in die entsprechenden Fächer der Waschmittelschublade.
5. Drehen Sie den Programmwahlschalter, um ein Programm einzustellen. Die entsprechende Kontrolllampe leuchtet auf.

Z. B. Synthetikprogramm bei 40 °C, 1200 U/min, 4 kg

6. Das Display zeigt die maximal zulässige Füllmenge, die Standardtemperatur, die maximale Schleuderdrehzahl, die Programmphasen (falls verfügbar) und die Programmdauer an. Berühren Sie die entsprechenden Tasten, um die Temperatur und/oder Schleuderdrehzahl zu ändern, oder fügen Sie zur Auswahl stehende Optionen hinzu.

7. Wenn gewünscht, stellen Sie die Zeitvorwahl ein. Berühren Sie die Taste Zeitvorwahl wiederholt, bis im Display die gewünschte Zeitvorwahl angezeigt wird.
8. Drücken Sie die Taste Start/Pause, um das Programm zu starten. Die Prosense-Funktion beginnt, die Wäschemenge zu schätzen. Wenn Sie eine Zeitvorwahl eingestellt haben, beginnt das Gerät, die Zeit herunterzuzählen.

   Während des Programmablaufs kann das Gerät die Programmdauer je nach Wasseraufnahmefähigkeit der Textilien regulieren.

9. Nach Ablauf des Programms hält das Gerät automatisch an. Auf dem Display leuchten alle Programmphasenanzeigen und der Zeitbereich 0. Die Beleuchtung der Taste Start/Pause und die Türverriegelungsanzeige erlöschen. Die Tür wird entriegelt.

   Wenn Sie die Option Spülstopp oder Extra Leise eingestellt haben, siehe „Abpumpen des Wassers nach dem Programmende“ im Benutzerhandbuch.

10. Nehmen Sie die Wäsche aus dem Gerät. Vergewissern Sie sich, dass die Trommel leer ist. Lassen Sie die Tür und die Waschmittelschublade einen Spaltbreit geöffnet, damit sich kein Schimmel und keine unangenehmen Gerüche bilden.
11. Ziehen Sie das Netzkabel aus der Steckdose und drehen Sie den Wasserhahn zu.

NACH DEM PROGRAMMSTART

Falls ein Programm unterbrochen werden muss, berühren Sie die Taste Start/Pause und warten Sie, bis die Tür entriegelt wird. Berühren Sie die Taste erneut, um das Programm wieder zu starten.

Falls ein laufendes Programm abgebrochen werden muss, drücken Sie die Taste Ein/Aus, um das Gerät auszuschalten. Die Auswahl wird gelöscht.

REINIGUNG UND PFLEGE

Reinigen Sie den Filter des Geräts regelmäßig. Siehe Abschnitt „Reinigung und Pflege“ im Benutzerhandbuch.

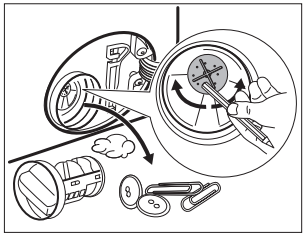

PROGRAMME

Programm	Temperaturbereich	Beladung
Spülprogramme		
Baumwolle	95 °C - Kalt	Weiße und bunte Baumwolle, normal verschmutzt.
Pflegeleicht	60 °C - Kalt	Synthetik- oder Mischgewebe, normal verschmutzt.
Feinwäsche	40 °C - Kalt	Feinwäsche, z. B. aus Acryl, Viskose oder Polyester, normal verschmutzt.
Wolle/Seide	40 °C - Kalt	Waschmaschinenfeste Wolle, handwaschbare Wolle und Feinwäsche.
Dampfprogramm		
Dampf	-	Dampfprogramm für Baumwolle und pflegeleichte Wäsche.
Spülprogramme		
Anti-Allergie	60° C	Weiße Baumwollwäsche. Mit diesem Programm werden Keime und Bakterien entfernt.
20 Min. - 3 kg	40° C - 30° C	Baumwoll- und Synthetikwäsche, leicht verschmutzt oder einmal getragen.
Outdoor	40 °C - Kalt	Moderne Sportwäsche, z. B. Sportbekleidung für Fitnessstudio, Radfahren, Jogging sowie ähnliche Teile.
Daunen	60° C - 30° C	Einzelne Decke aus Synthetikfasern, wattierte Kleidungsstücke, Bettdecken, Daunenjacken.
Jeans	60 °C - Kalt	Denimkleidung und Trikotteile, normal verschmutzt.