sygonix®

Ⓓ Bedienungsanleitung

ZigBee Smart-Taste/Schalterdruckknopf

Best.-Nr. 3405657

1 Bedienungsanleitung zum Herunterladen

Verwenden Sie den Link www.conrad.com/downloads (oder scannen Sie den QR-Code), um die komplette Bedienungsanleitung herunterzuladen (oder neue/aktuelle Versionen, wenn verfügbar). Folgen Sie den Anweisungen auf der Webseite.

2 Bestimmungsgemäße Verwendung

Bei diesem Produkt handelt es sich um eine ZigBee Smart-Taste/einen Schalterdruckknopf. Das Produkt dient zur Fernsteuerung gängiger Geräte wie Lampenschalter, Ventilatoren, Türklingeln oder Fernseher.

Sollten Sie das Produkt für andere als die genannten Zwecke verwenden, kann das Produkt beschädigt werden. Unsachgemäßer Gebrauch kann zu Kurzschluss, Feuer oder anderen Gefährdungen führen.

Das Produkt entspricht den gesetzlichen Vorgaben und erfüllt sämtliche der nationalen und europäischen Vorschriften. Aus Sicherheits- und Zulassungsgründen dürfen Sie dieses Produkt nicht umbauen und/oder verändern.

Lesen Sie sich die Bedienungsanleitung sorgfältig durch und bewahren Sie sie sicher auf. Geben Sie das Produkt nur zusammen mit der Bedienungsanleitung an Dritte weiter.

Alle enthaltenen Firmennamen und Produktbezeichnungen sind Warenzeichen der jeweiligen Inhaber. Alle Rechte vorbehalten.

3 Lieferumfang

- Taste/Schalterdruckknopf
- Finger (6x)
- Doppelseitiges Klebeband (4x)
- Bedienungsanleitung

4 Symbolerklärung

Die folgenden Symbole befinden sich am Produkt oder erscheinen im Text:

Dieses Symbol warnt vor Gefahren, die Verletzungen nach sich ziehen können.

Lesen Sie die Bedienungsanleitung sorgfältig durch.

5 Sicherheitshinweise

Lesen Sie sich die Bedienungsanleitung sorgfältig durch und beachten Sie insbesondere die Sicherheitshinweise. Sollten Sie die in dieser Bedienungsanleitung aufgeführten Sicherheitshinweise und Informationen für einen ordnungsgemäßen Gebrauch nicht beachten, übernehmen wir keine Haftung für daraus resultierende Personen- oder Sachschäden. Darüber hinaus erlischt in solchen Fällen die Gewährleistung/Garantie.

5.1 Allgemeine Hinweise

- Das Produkt ist kein Spielzeug. Halten Sie es von Kindern und Haustieren fern.
- Lassen Sie Verpackungsmaterial nicht achtlos herumliegen. Dieses könnte anderenfalls für Kinder zu einem gefährlichen Spielzeug werden.
- Sollten Sie noch Fragen haben, die in dieser Bedienungsanleitung nicht beantwortet wurden, wenden Sie sich an unseren technischen Kundendienst oder anderes Fachpersonal.
- Lassen Sie Wartungs-, Änderungs- und Reparaturarbeiten ausschließlich von einer Fachkraft bzw. einer zugelassenen Fachwerkstatt ausführen.

5.2 Handhabung

- Gehen Sie stets vorsichtig mit dem Produkt um. Stöße, Schläge oder sogar das Herunterfallen aus geringer Höhe können das Produkt beschädigen.

5.3 Betriebsumgebung

- Setzen Sie das Produkt keinen mechanischen Belastungen aus.
- Schützen Sie das Produkt vor extremen Temperaturen, starken Stößen, brennbaren Gasen, Dampf und Lösungsmitteln.
- Schützen Sie das Produkt vor direkter Sonneneinstrahlung.
- Verwenden Sie das Produkt nicht in unmittelbarer Nähe von starken magnetischen oder elektromagnetischen Feldern, Sendeantennen oder HF-Generatoren. Die Nichtbeachtung dieses Hinweises kann Betriebsstörungen nach sich ziehen.

5.4 Bedienung

- Sollten Sie Zweifel im Hinblick auf Betrieb, Sicherheit oder Anschlussweise des Produkts haben, wenden Sie sich an einen Fachmann.
- Sollte kein sicherer Betrieb mehr möglich sein, nehmen Sie das Produkt außer Betrieb und schützen Sie es vor unbeabsichtigter Verwendung. Versuchen Sie NICHT, das Produkt selbst zu reparieren. Der sichere Betrieb ist nicht mehr gewährleistet, wenn das Produkt:
  - sichtbare Schäden aufweist,
  - nicht mehr ordnungsgemäß funktioniert,
  - über einen längeren Zeitraum unter ungünstigen Umgebungsbedingungen aufbewahrt wurde oder
  - erheblichen Transportbelastungen ausgesetzt wurde.

5.5 Knopfbatterien (Knopfzellen)

⚠ ACHTUNG!

GEFAHR DES VERSCHLUCKENS!

Knopfbatterien (Knopfzellen) sind klein und stellen ein ernsthaftes Risiko dar, wenn sie verschluckt werden.

Wenn solch eine Batterie verschluckt wird, kann sie schwere innere Verbrennungen verursachen und in nur 2 Stunden zu schweren Verletzungen oder zum Tod führen.

Bewahren Sie neue und gebrauchte Batterien stets außerhalb der Reichweite von Kindern auf.

Wenn Sie annehmen, dass eine Batterie verschluckt oder in einen Körperteil gelangt ist, suchen Sie sofort einen Arzt auf.

- Achten Sie beim Einsetzen der Batterie auf die korrekte Polarität.
- Entfernen Sie die Batterie aus dem Produkt, wenn dieses für längere Zeit nicht benutzt wird, um Schäden durch Auslaufen der Batterie zu vermeiden. Auslaufende oder beschädigte Batterien können bei Hautkontakt Verätzungen hervorrufen. Verwenden Sie daher beim Umgang mit beschädigten Batterien geeignete Schutzhandschuhe.
- Batterien müssen außerhalb der Reichweite von Kindern aufbewahrt werden. Lassen Sie Batterien nicht herumliegen, da die Gefahr besteht, dass sie von Kindern oder Haustieren verschluckt werden.
- Batterien dürfen nicht auseinandergenommen, kurzgeschlossen oder ins Feuer geworfen werden. Laden Sie niemals nicht wiederaufladbare Batterien auf. Es besteht Explosionsgefahr!

6 Produktübersicht

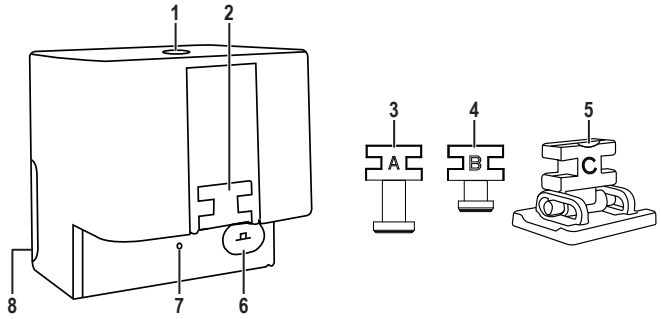

1 Ein/Aus-Taste
2 Fingerinstallation
3 Finger A (für Knöpfe)
4 Finger B (für Knöpfe)
5 Finger C (für Schalter)
6 Verbindungstaste
7 LED
8 Batteriefachabdeckung

7 Inbetriebnahme

7.1 Installation der App

Laden Sie kompatible Anwendungen im App Store/Google Play Store herunter:

→ Tuya Smart

→ Smart Life – Smart Living

7.2 Einschalten des Produkts

Wenn die Anwendung einen Alarm bei niedrigem Akkustand anzeigt, ersetzen Sie den Akku.

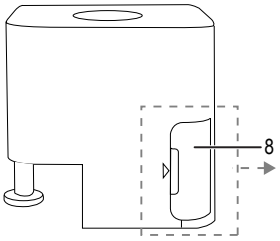

1. Öffnen Sie die Batteriefachabdeckung **(8)** und entfernen Sie das Isolierblatt.
2. Schließen Sie die Batteriefachabdeckung **(8)**.

7.3 Koppeln des Produkts

Es gibt 2 verschiedene Verbindungsmethoden:

- Mit dem Gateway: Das Produkt kann ferngesteuert und mit weiteren Benutzern geteilt werden.
- Ohne das Gateway: Das Produkt kann in einem lokalen Netzwerk von einem Benutzer gesteuert werden.

- Halten Sie die Verbindungstaste **(6)** 5 Sekunden lang gedrückt, bis die LED **(7)** blinkt.

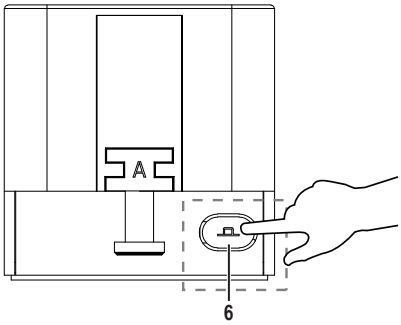

- So verbinden Sie das Produkt mit dem Gateway:
  - → Öffnen Sie die App, rufen Sie die Gateway-Startseite auf und tippen Sie auf **Search new device**.
  - → Folgen Sie anschließend den Anweisungen in der App, um das Produkt mit dem Gateway zu verbinden.
- So verbinden Sie das Produkt ohne Gateway:
  - → Tippen Sie oben rechts in der App auf **+** und wählen Sie **Add Device**. Das Produkt wird automatisch erkannt.
  - → Folgen Sie den Anweisungen in der App, um das Produkt mit Ihrem Mobiltelefon zu verbinden.
- Warten Sie einige Sekunden. Das Produkt wurde erfolgreich hinzugefügt und kann umbenannt werden.
- Tippen Sie auf **Done**, um die Einstellung abzuschließen.

7.4 Installieren des Produkts

Verbinden Sie Finger C **(5)** mit dem Schalter mit dem doppelseitigen Klebeband.

- Setzen Sie den Finger in die Fingerhalterung **(2)** ein:
  - → Finger A **(3)** und B **(4)**: Für Tasten
  - → Finger C **(5)**: Für Schalter
- Befestigen Sie das Produkt mit dem doppelseitigen Klebeband an der gewünschten Position.

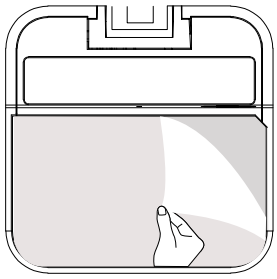

7.5 Einstellungen in der App

- Öffnen Sie die App und wählen Sie das Produkt aus.
- Tippen Sie auf **Setting**, um die Einstellungsseite aufzurufen.

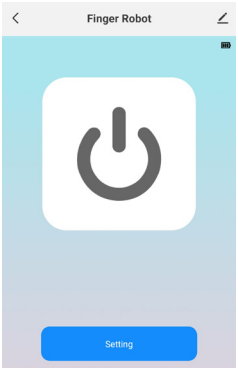

7.6 Einstellen des Modus

- Tippen Sie auf **Mode** und wählen Sie **Button** oder **Switch**.
- Einstellung der Aufwärtsbewegung: Passen Sie die obere Position des Fingers an.
- Einstellung der Abwärtsbewegung: Passen Sie die untere Position des Fingers an.
- Einstellungen der Umschaltung des Anzeigestatus: Tippen Sie auf **Switching display status**, um den Ein-/Aus-Anzeigestatus entsprechend der tatsächlichen Situation der Taste/des Schalters zu ändern.

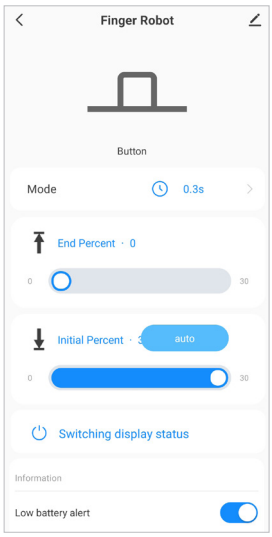

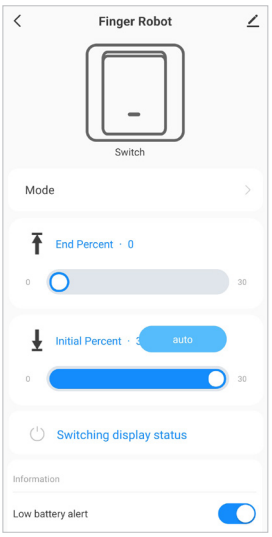

8 Bedienung

8.1 Ein-/Ausschalten

- Drücken Sie die Ein/Aus-Taste **(1)**, um das Produkt ein- bzw. auszuschalten.
- Alternativ können Sie das Produkt über die App ein- und ausschalten.

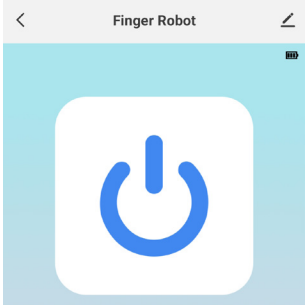

9 Reinigung und Pflege

Wichtig:

- Verwenden Sie keine aggressiven Reinigungsmittel, Reinigungsalkohol oder andere chemische Lösungsmittel. Diese können zu Schäden am Gehäuse und zu Fehlfunktionen des Produkts führen.
- Tauchen Sie das Produkt nicht in Wasser.

1. Trennen Sie das Produkt von der Stromversorgung.
2. Verwenden Sie zum Reinigen des Produkts ein trockenes, faserfreies Tuch.

10 Entsorgung

10.1 Produkt

Alle Elektro- und Elektronikgeräte, die auf den europäischen Markt gebracht werden, müssen mit diesem Symbol gekennzeichnet werden. Dieses Symbol weist darauf hin, dass dieses Gerät am Ende seiner Lebensdauer getrennt von unsortiertem Siedlungsabfall zu entsorgen ist.

Jeder Besitzer von Altgeräten ist verpflichtet, Altgeräte einer vom unsortierten Siedlungsabfall getrennten Erfassung zuzuführen. Die Endnutzer sind verpflichtet, Altbatterien und Altakkumulatoren, die nicht vom Altgerät umschlossen sind, sowie Lampen, die zerstörungsfrei aus dem Altgerät entnommen werden können, vor der Abgabe an einer Erfassungsstelle vom Altgerät zerstörungsfrei zu trennen.

Vertreiber von Elektro- und Elektronikgeräten sind gesetzlich zur unentgeltlichen Rücknahme von Altgeräten verpflichtet. Conrad stellt Ihnen folgende **kostenlose** Rückgabemöglichkeiten zur Verfügung (weitere Informationen auf unserer Internet-Seite):

- in unseren Conrad-Filialen
- in den von Conrad geschaffenen Sammelstellen
- in den Sammelstellen der öffentlich-rechtlichen Entsorgungsträger oder bei den von Herstellern und Vertreibern im Sinne des ElektroG eingerichteten Rücknahmesystemen

Für das Löschen von personenbezogenen Daten auf dem zu entsorgenden Altgerät ist der Endnutzer verantwortlich.

Beachten Sie, dass in Ländern außerhalb Deutschlands evtl. andere Pflichten für die Altgeräte-Rückgabe und das Altgeräte-Recycling gelten.

10.2 Batterien/Akkus

Entnehmen Sie evtl. eingelegte Batterien/Akkus und entsorgen Sie diese getrennt vom Produkt. Sie als Endverbraucher sind gesetzlich (Batterieverordnung) zur Rückgabe aller gebrauchten Batterien/Akkus verpflichtet; eine Entsorgung über den Hausmüll ist untersagt.

Schadstoffhaltige Batterien/Akkus sind mit dem nebenstehenden Symbol gekennzeichnet, das auf das Verbot der Entsorgung über den Hausmüll hinweist. Die Bezeichnungen für das ausschlaggebende Schwermetall sind: Cd=Cadmium, Hg=-Quecksilber, Pb=Blei (die Bezeichnung steht auf den Batterien/Akkus z.B. unter dem links abgebildeten Mülltonnen-Symbol).

Ihre verbrauchten Batterien/Akkus können Sie unentgeltlich bei den Sammelstellen Ihrer Gemeinde, unseren Filialen oder überall dort abgeben, wo Batterien/Akkus verkauft werden. Sie erfüllen damit die gesetzlichen Verpflichtungen und leisten Ihren Beitrag zum Umweltschutz.

Vor der Entsorgung sind offen liegende Kontakte von Batterien/Akkus vollständig mit einem Stück Klebeband zu verdecken, um Kurzschlüsse zu verhindern. Auch wenn Batterien/Akkus leer sind, kann die enthaltene Rest-Energie bei einem Kurzschluss gefährlich werden (Aufplatzen, starke Erhitzung, Brand, Explosion).

11 Konformitätserklärung (DOC)

Hiermit erklärt Conrad Electronic SE, Klaus-Conrad-Straße 1, D-92240 Hirschau, dass dieses Produkt der Richtlinie 2014/53/EU entspricht.

- Der vollständige Text der EU-Konformitätserklärung ist unter der folgenden Internetadresse verfügbar: www.conrad.com/downloads

Geben Sie die Artikelnummer des Produkts in das Suchfeld ein. Anschließend können Sie die EU-Konformitätserklärung in den verfügbaren Sprachen herunterladen.

12 Technische Daten

12.1 Produkt

Stromversorgung ..... 1 x 3-V-Batterie des Typs CR2

Bewegungsreichweite..... max. 11 mm

Akkulaufzeit ..... ca. 6 Monate (10 Auslösungen pro Tag)

12.2 ZigBee

ZigBee-Frequenz..... 2,4 GHz

ZigBee-Standard ..... IEEE 802.15.4

ZigBee-Frequenzbereich ..... 2405 bis 2480 MHz

ZigBee-Sendeleistung ..... ≤ 10 dBm

ZigBee-Reichweite ..... max. 90 m (in offenem Gelände)

12.3 Umgebungsbedingungen

Betriebs-/Lagerbedingungen ..... -10 bis +50 °C, 0–95 % rF

12.4 Sonstiges

Abmessungen (B x H x T) ..... 38 x 38 x 38 mm

Gewicht (inklusive Akku)..... ca. 45 g

Dies ist eine Publikation der Conrad Electronic SE, Klaus-Conrad-Str. 1, D-92240 Hirschau (www.conrad.com). Alle Rechte einschließlich Übersetzung vorbehalten. Reproduktionen jeder Art, z. B. Fotokopie, Mikroverfilmung, oder die Erfassung in elektronischen Datenverarbeitungsanlagen, bedürfen der schriftlichen Genehmigung des Herausgebers. Nachdruck, auch auszugsweise, verboten. Die Publikation entspricht dem technischen Stand bei Drucklegung.

Copyright 2025 by Conrad Electronic SE.

*3405657_v2_0825_02_dh_mh_de

sygonix®

GB Operating Instructions

ZigBee Smart Button / Switch Pusher

Item No. 3405657

1 Operating Instructions for download

Use the link www.conrad.com/downloads (alternatively scan the QR code) to download the complete operating instructions (or new/current versions if available). Follow the instructions on the web page.

2 Intended use

This product is a ZigBee Smart Button / Switch Pusher. It is intended to remotely control traditional appliances such as lamp switches, fans, doorbells or televisions.

If you use the product for purposes other than those described, the product may be damaged. Improper use can result in short circuits, fires, or other hazards.

The product complies with the statutory national and European requirements. For safety and approval purposes, you must not rebuild and/or modify the product.

Read the operating instructions carefully and store them in a safe place. Make this product available to third parties only together with the operating instructions.

All company names and product names are trademarks of their respective owners. All rights reserved.

3 Delivery content

- Button/switch pusher
- Fingers (6x)
- Double-sided adhesive tape (4x)
- Operating instructions

4 Description of symbols

The following symbols are on the product or are used in the text:

The symbol warns of hazards that can lead to personal injury.

Read the operating instructions carefully.

5 Safety instructions

Read the operating instructions carefully and especially observe the safety information. If you do not follow the safety instructions and information on proper handling in this manual, we assume no liability for any resulting personal injury or damage to property. Such cases will invalidate the warranty/guarantee.

5.1 General information

- The product is not a toy. Keep it out of the reach of children and pets.
- Do not leave packaging material lying around carelessly. This may become dangerous playing material for children.
- If you have questions which remain unanswered by these operating instructions, contact our technical support service or other technical personnel.
- Maintenance, modifications and repairs must only be completed by a technician or an authorised repair centre.

5.2 Handling

- Please handle the product carefully. Jolts, impacts or a fall even from a low height can damage the product.

5.3 Operating environment

- Do not place the product under any mechanical stress.
- Protect the product from extreme temperatures, strong jolts, flammable gases, steam and solvents.
- Protect the product from direct sunlight.
- Never operate the product in direct proximity of strong magnetic or electromagnetic fields or transmitter aerials or HF generators. Doing so can prevent the product from functioning properly.

5.4 Operation

- Consult an expert when in doubt about the operation, safety or connection of the product.
- If it is no longer possible to operate the product safely, take it out of operation and protect it from any accidental use. DO NOT attempt to repair the product yourself. Safe operation can no longer be guaranteed if the product:
  - is visibly damaged,
  - is no longer working properly,
  - has been stored for extended periods in poor ambient conditions or
  - has been subjected to any serious transport-related stresses.

5.5 Coin cell (button) batteries

WARNING!

RISK OF INGESTION!

Coin cell (button) batteries are small and pose a serious risk if swallowed.

If swallowed, the battery can cause severe internal burns and lead to serious injury or death in as little as 2 hours.

Keep new and used batteries away from children at all times.

If you suspect a battery has been swallowed or placed inside any part of the body, seek immediate medical attention.

- Correct polarity must be observed while inserting the battery.
- The battery should be removed from the device if it is not used for a long period of time to avoid damage through leaking. Leaking or damaged batteries might cause acid burns when in contact with skin, therefore use suitable protective gloves to handle corrupted batteries.
- Batteries must be kept out of reach of children. Do not leave batteries lying around, as there is risk, that children or pets swallow them.
- Batteries must not be dismantled, short-circuited or thrown into fire. Never recharge non-rechargeable batteries. There is a risk of explosion!

6 Product overview

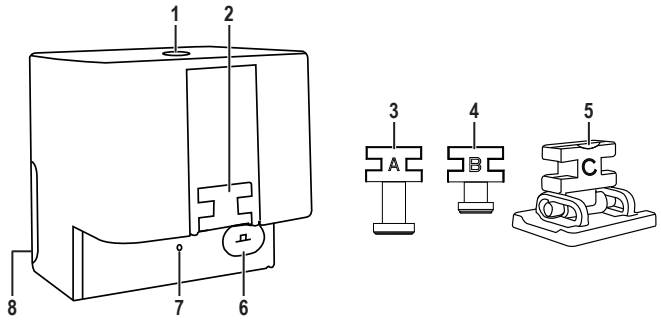

1 On/off button
2 Finger installation
3 Finger A (for buttons)
4 Finger B (for buttons)
5 Finger C (for switches)
6 Connect button
7 LED
8 Battery compartment cover

7 Getting started

7.1 Installing the app

Visit the APP store/Google Play store to download compatible applications:

→ Tuya Smart
→ Smart Life - Smart Living

7.2 Powering on the product

If you receive the low battery alarm on the application, replace the battery.

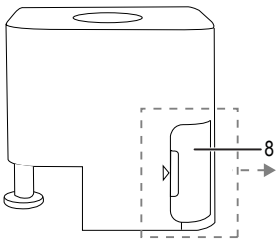

1. Open the battery compartment cover **(8)** and remove the insulation sheet.
2. Close the battery compartment cover **(8)**.

7.3 Pairing the product

- Press and hold the connect button **(6)** for 5 seconds until the LED **(7)** flashes.

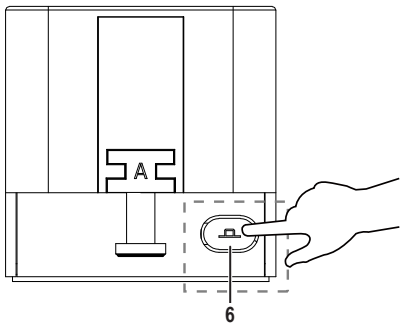

- To connect the product with the gateway:
  - → Open the app, enter the gateway homepage and tap **Search new device**.
  - → Follow the instructions in the app to connect the product to the gateway.
- To connect the product without the gateway:
  - → At the top right corner of the app, tap **+** and select **Add Device**. The product is discovered automatically.
  - → Follow the instructions in the app to connect the product to your mobile phone.
- Wait for a few seconds. The product is added successfully and you may rename it.
- Tap **Done** to finish the setting.

7.4 Installing the product

> Use the double-sided adhesive tape to connect finger C **(5)** to the switch.

- Insert the finger in the finger installation (2):
  - → Finger A **(3)** and B **(4)**: For buttons
  - → Finger C **(5)**: For switches
- Use the double-sided adhesive tape to secure the product in the desired position.

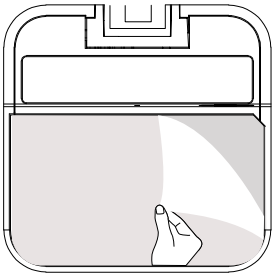

7.5 Settings in the app

- Open the app and select the product.
- Tap **Setting** to enter the setting page.

7.6 Setting the mode

> There are 2 modes available:
> - Button mode: For controlling buttons
> - Switch mode: For controlling switches

- Tap **Mode** and select **Button** or **Switch.**
- Up movement setting: Adjust the upper position of the finger.
- Down movement setting: Adjust the lower position of the finger.
- Switching display status settings: Tap **Switching display status** to change the on/off display status according to the actual situation of the button/switch.

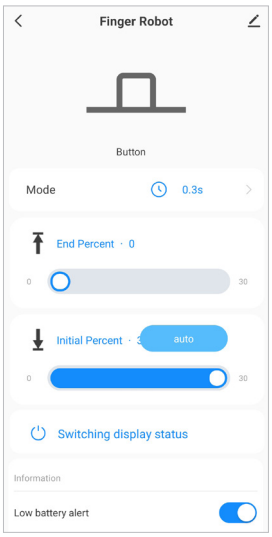

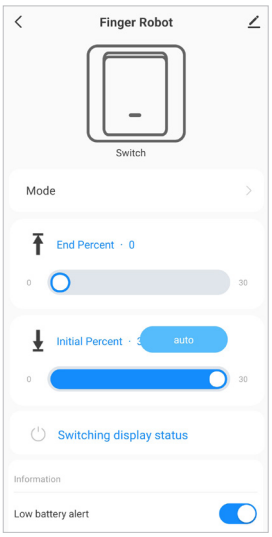

8 Operation

8.1 Switching on/off

- Press the on/off button **(1)** to switch the product on/off.
- Alternatively, you can use the app to switch the product on/off.

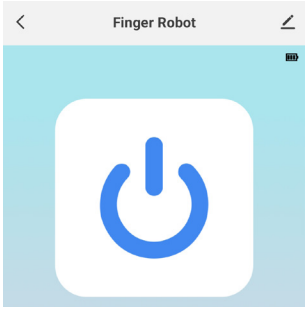

9 Cleaning and care

> **Important:**
> – Do not use aggressive cleaning agents, rubbing alcohol or other chemical solutions. They damage the housing and can cause the product to malfunction.
> – Do not immerse the product in water.

1. Disconnect the product from the power supply.
2. Clean the product with a dry, fibre-free cloth.

10 Disposal

10.1 Product

This symbol must appear on any electrical and electronic equipment placed on the EU market. This symbol indicates that this device should not be disposed of as unsorted municipal waste at the end of its service life.

Owners of WEEE (Waste from Electrical and Electronic Equipment) shall dispose of it separately from unsorted municipal waste. Spent batteries and accumulators, which are not enclosed by the WEEE, as well as lamps that can be removed from the WEEE in a non-destructive manner, must be removed by end users from the WEEE in a non-destructive manner before it is handed over to a collection point.

Distributors of electrical and electronic equipment are legally obliged to provide free take-back of waste. Conrad provides the following return options **free of charge** (more details on our website):

- in our Conrad offices
- at the Conrad collection points
- at the collection points of public waste management authorities or the collection points set up by manufacturers or distributors within the meaning of the ElektroG

End users are responsible for deleting personal data from the WEEE to be disposed of.

It should be noted that different obligations about the return or recycling of WEEE may apply in countries outside of Germany.

10.2 (Rechargeable) batteries

Remove batteries/rechargeable batteries, if any, and dispose of them separately from the product. According to the Battery Directive, end users are legally obliged to return all spent batteries/rechargeable batteries; they must not be disposed of in the normal household waste.

Batteries/rechargeable batteries containing hazardous substances are labelled with this symbol to indicate that disposal in household waste is forbidden. The abbreviations for heavy metals in batteries are: Cd = Cadmium, Hg = Mercury, Pb = Lead (name on (rechargeable) batteries, e.g. below the trash icon on the left).

Used (rechargeable) batteries can be returned to collection points in your municipality, our stores or wherever (rechargeable) batteries are sold. You thus fulfil your statutory obligations and contribute to environmental protection.

Batteries/rechargeable batteries that are disposed of should be protected against short circuit and their exposed terminals should be covered completely with insulating tape before disposal. Even empty batteries/rechargeable batteries can contain residual energy that may cause them to swell, burst, catch fire or explode in the event of a short circuit.

11 Declaration of Conformity (DOC)

Conrad Electronic SE, Klaus-Conrad-Straße 1, D-92240 Hirschau hereby declares that this product conforms to the 2014/53/EU directive.

- Click on the following link to read the full text of the EU declaration of conformity: www.conrad.com/downloads

Enter the product item number in the search box. You can then download the EU declaration of conformity in the available languages.

12 Technical data

12.1 Product

Power supply ..... 1x 3 V CR2 battery

Movement distance ..... max. 11 mm

Battery life..... approx. 6 months (trigger 10x per day)

12.2 ZigBee

ZigBee frequency ..... 2.4 GHz

ZigBee standard ..... IEEE 802.15.4

ZigBee frequency range ..... 2405 to 2480 MHz

ZigBee transmission power ..... ≤ 10 dBm

ZigBee distance..... max. 90 m (in an open area)

12.3 Environment

Operating/Storage conditions ..... -10 to +50 ºC, 0 – 95 % RH

12.4 Other

Dimensions (W x H x D) ..... 38 x 38 x 38 mm

Weight (including battery)..... approx. 45 g

This is a publication by Conrad Electronic SE, Klaus-Conrad-Str. 1, D-92240 Hirschau (www.conrad.com). All rights including translation reserved. Reproduction by any method, e.g. photocopy, microfilming, or the capture in electronic data processing systems require the prior written approval by the editor. Reprinting, also in part, is prohibited. This publication represents the technical status at the time of printing.

Copyright 2025 by Conrad Electronic SE.

*3405657_v2_0825_02_dh_mh_en

sygonix®

Ⓕ Mode d'emploi

Poussoir de bouton/bouton intelligent ZigBee

N° de commande 3405657

1 Mode d'emploi à télécharger

Utilisez le lien www.conrad.com/downloads (ou scannez le code QR) pour télécharger le mode d'emploi complet (ou les versions nouvelles/actuelles, le cas échéant). Respectez les instructions indiquées sur la page Web.

2 Utilisation prévue

Ce produit est un poussoir de bouton/interrupteur intelligent ZigBee. Il est destiné à contrôler à distance des appareils traditionnels tels que les interrupteurs de lampes, les ventilateurs, les sonnettes ou les téléviseurs.

Toute utilisation à des fins autres que celles décrites pourrait endommager le produit. Une mauvaise utilisation peut entraîner des risques tels que des courts-circuits, des incendies, etc.

Ce produit est conforme aux exigences nationales et européennes en vigueur. Pour des raisons de sécurité et d'homologation, toute restructuration et/ou modification du produit est interdite.

Lisez attentivement les instructions du mode d'emploi et conservez ce dernier dans un endroit sûr. Ne mettez ce produit à la disposition de tiers qu'avec son mode d'emploi.

Tous les noms d'entreprises et appellations de produits sont des marques commerciales de leurs propriétaires respectifs. Tous droits réservés.

3 Contenu de l'emballage

- Poussoir de bouton/d'interrupteur
- Doigts (6x)
- Ruban adhésif double face (4x)
- Mode d'emploi

4 Description des symboles

Les symboles suivants figurent sur le produit ou sont utilisés dans le texte :

Le symbole met en garde contre les dangers pouvant entraîner des blessures corporelles.

Lisez attentivement le mode d'emploi.

5 Consignes de sécurité

Lisez attentivement le mode d'emploi et respectez en particulier les consignes de sécurité. Nous déclinons toute responsabilité en cas de dommages corporels ou matériels résultant du non-respect des consignes de sécurité et des informations relatives à la manipulation correcte contenues dans ce manuel. De tels cas entraînent l'annulation de la garantie.

5.1 Informations générales

- Le produit n'est pas un jouet. Il doit rester hors de portée des enfants et des animaux domestiques.
- Ne laissez pas traîner le matériel d'emballage. Celui-ci peut se révéler dangereux si des enfants le prennent pour un jouet.
- Si vous avez des questions dont la réponse ne figure pas dans ce mode d'emploi, contactez notre service d'assistance technique ou tout autre personnel technique.
- L'entretien, les modifications et les réparations doivent être effectués uniquement par un technicien ou un centre de réparation agréé.

5.2 Manipulation

- Manipulez le produit avec précaution. Des secousses, des chocs ou une chute, même de faible hauteur, peuvent endommager le produit.

5.3 Conditions environnementales de fonctionnement

- N'exposez pas le produit à des contraintes mécaniques.
- Gardez le produit à l'abri des températures extrêmes, des chocs violents, des gaz inflammables, de la vapeur et des solvants.
- Protégez le produit de la lumière directe du soleil.
- Ne faites jamais fonctionner le produit à proximité directe de champs magnétiques ou électromagnétiques puissants ou d'antennes émettrices ou de générateurs HF. Cela peut empêcher le produit de fonctionner correctement.

5.4 Fonctionnement

- En cas de doute sur l'utilisation, les mesures de sécurité ou le branchement de ce produit, consultez un expert.
- Si une utilisation du produit en toute sécurité n'est plus possible, arrêtez de l'utiliser et protégez-le de toute utilisation accidentelle. N'essayez PAS de réparer le produit vous-même. Un fonctionnement sûr ne peut plus être garanti si le produit :
  - est visiblement endommagé,
  - ne fonctionne plus correctement,
  - a été stocké pendant une période prolongée dans des conditions défavorables ou
  - a été transporté dans des conditions très rudes.

5.5 Piles boutons

⚠ AVERTISSEMENT !

RISQUE D'INGESTION !

Les piles boutons sont de petite taille et présentent un risque grave en cas d'ingestion.

En cas d'ingestion, la pile peut provoquer de graves brûlures internes et entraîner des blessures graves, voire la mort, en seulement deux heures.

Conservez les piles neuves et usagées hors de portée des enfants à tout moment.

Si vous soupçonnez qu'une pile a été avalée ou introduite dans une partie du corps, consultez immédiatement un médecin.

- Respectez la bonne polarité lorsque vous insérez les piles.
- Pour éviter un dommage dû à une fuite, la pile doit être enlevée de l'appareil si celui-ci n'est pas utilisé sur une longue période. Des piles endommagées ou qui fuient peuvent provoquer des brûlures acides en cas de contact avec la peau, il est donc recommandé de manipuler les piles usagées avec des gants de protection appropriés.
- Les piles doivent être tenues hors de portée des enfants. Ne laissez pas des piles traîner, car il existe un risque que les enfants ou les animaux domestiques les avalent.
- Les piles ne doivent pas être démontées, court-circuitées ou jetées au feu. Ne rechargez jamais les piles non rechargeables. Cela constituerait un risque d'explosion !

6 Aperçu du produit

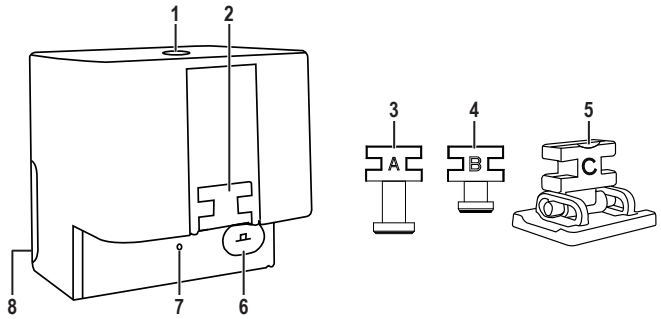

1 Bouton marche/arrêt
2 Installation des doigts
3 Doigt A (pour les boutons)
4 Doigt B (pour les boutons)
5 Doigt C (pour les interrupteurs)
6 Bouton de connexion
7 LED
8 Couvercle du compartiment de la pile

7 Prise en main

7.1 Installation de l'application

Visitez la boutique App Store/Google Play pour télécharger les applications compatibles :

→ Tuya Smart
→ Smart Life - Smart Living

7.2 Mise sous tension du produit

Si l'application émet une alarme de pile faible, remplacez la pile.

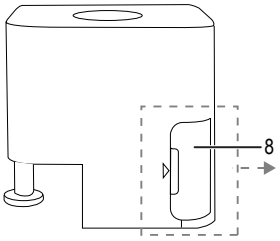

1. Ouvrez le couvercle du compartiment de la pile **(8)** et retirez le film d'isolation.
2. Refermez le couvercle du compartiment de la pile **(8)**.

7.3 Appairage du produit

- Appuyez sur le bouton de connexion **(6)** et maintenez-le enfoncé pendant 5 secondes jusqu'à ce que la LED **(7)** clignote.

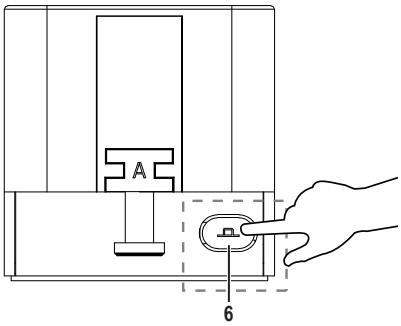

- Pour connecter le produit à la passerelle :
  - → Ouvrez l'application, accédez à la page d'accueil de la passerelle et appuyez sur **Search new device**.
  - → Suivez les instructions de l'application pour connecter le produit à la passerelle.
- Pour connecter le produit sans la passerelle :
  - → Dans le coin supérieur droit de l'application, appuyez sur **+** et sélectionnez **Add Device**. Le produit est découvert automatiquement.
  - → Suivez les instructions de l'application pour connecter le produit à votre téléphone portable.
- Attendez quelques secondes. Le produit a été ajouté avec succès et vous pouvez le renommer.
- Appuyez sur **Done** pour terminer le réglage.

7.4 Installation du produit

> Utiliser le ruban adhésif double face pour relier le doigt C **(5)** à l'interrupteur.

- Insérez le doigt dans l'emplacement prévu à cet effet (2) :
  - → Doigt A **(3)** et B **(4)** : Pour les boutons
  - → Doigt C **(5)** : Pour les interrupteurs
- Utilisez le ruban adhésif double face pour fixer le produit dans la position souhaitée.

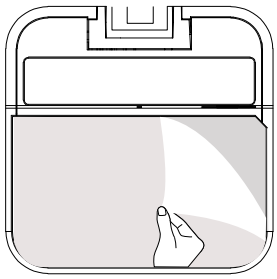

7.5 Réglages dans l'application

- Ouvrez l'application et sélectionnez le produit.
- Appuyez sur **Setting** pour accéder à la page de réglage.

7.6 Réglage du mode

> Deux modes sont disponibles :
> - Mode Bouton : Pour contrôler les boutons
> - Mode Interrupteur : Pour contrôler les interrupteurs

- Appuyez sur **Mode** et sélectionnez **Button** ou **Switch.**
- Réglage du mouvement vers le haut : Ajustez la position supérieure du doigt.
- Réglage du mouvement vers le bas : Ajustez la position inférieure du doigt.
- Changement des réglages de l'état de l'affichage : Appuyez sur **Switching display status** pour modifier l'état de l'affichage activé/désactivé en fonction de la situation réelle du bouton/de l'interrupteur.

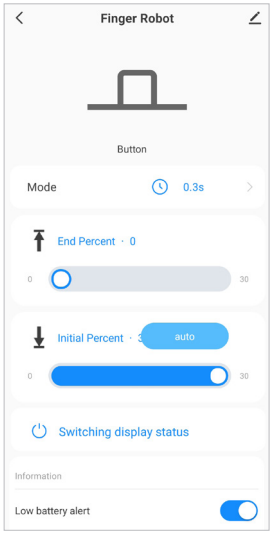

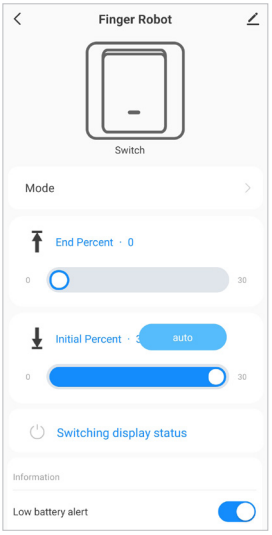

8 Fonctionnement

8.1 Marche / arrêt

- Appuyez sur le bouton marche/arrêt **(1)** pour allumer/éteindre le produit.
- Vous pouvez également utiliser l'application pour allumer ou éteindre le produit.

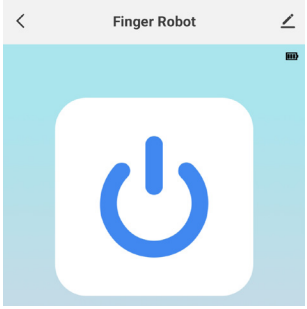

9 Nettoyage et entretien

> **Important :**
> – N'utilisez pas de produits de nettoyage agressifs, de solutions à base d'alcool ou tout autre solvant chimique. Ils peuvent endommager le boîtier et provoquer un dysfonctionnement du produit.
> – Ne plongez pas le produit dans l'eau.

1. Débranchez le produit de l'alimentation électrique.
2. Nettoyez le produit à l'aide d'un chiffon sec non pelucheux.

10 Élimination des déchets

10.1 Produit

Tous les équipements électriques et électroniques mis sur le marché européen doivent être marqués de ce symbole. Ce symbole indique que cet appareil doit être éliminé séparément des déchets municipaux non triés à la fin de son cycle de vie.

Tout détenteur d'appareils usagés est tenu de les remettre à un service de collecte séparé des déchets municipaux non triés. Les utilisateurs finaux sont tenus de séparer, sans toutefois les détruire, les piles et accumulateurs usagés qui ne sont pas intégrés dans l'appareil usagé, ainsi que les lampes qui peuvent être enlevées de l'appareil usagé sans être détruites, avant de le remettre à un point de collecte.

Les distributeurs d'équipements électriques et électroniques sont légalement tenus de reprendre gratuitement les appareils usagés. Conrad vous offre les possibilités de retour **gratuit** suivantes (plus d'informations sur notre site Internet) :

- à nos filiales Conrad
- dans les centres de collecte créés par Conrad
- dans les points de collecte des organismes de droit public chargés de l'élimination des déchets ou auprès des systèmes de reprise mis en place par les fabricants et les distributeurs au sens de la loi sur les équipements électriques et électroniques (ElektroG)

L'utilisateur final est responsable de l'effacement des données personnelles sur l'équipement usagé à mettre au rebut.

Veuillez noter que dans les pays autres que l'Allemagne, d'autres obligations peuvent s'appliquer pour la remise et le recyclage des appareils usagés.

10.2 Piles/accumulateurs

Retirez les piles/accumulateurs insérés et éliminez-les séparément du produit. En tant qu'utilisateur final, vous êtes légalement tenu (Ordonnance relative à l'élimination des piles usagées) de rapporter toutes les piles/accumulateurs usagés ; il est interdit de les jeter avec les ordures ménagères.

Les piles/accumulateurs qui contiennent des substances toxiques sont caractérisées par les symboles ci-contre qui indiquent l'interdiction de les jeter dans les ordures ménagères. Les désignations pour le métal lourd prépondérant sont : Cd = cadmium, Hg = mercure, Pb = plomb (la désignation se trouve sur les piles/accumulateurs, par ex. sous le symbole de la poubelle illustré à gauche).

Vous pouvez rapporter gratuitement vos piles/accumulateurs usagées aux centres de récupération de votre commune, à nos succursales ou à tous les points de vente de piles/accumulateurs. Vous respectez ainsi les ordonnances légales et contribuez à la protection de l'environnement.

Avant la mise au rebut, recouvrez complètement les contacts exposés de la batterie/des piles avec un morceau de ruban adhésif pour éviter les courts-circuits. Même si les piles/batteries rechargeables sont vides, l'énergie résiduelle qu'elles contiennent peut être dangereuse en cas de court-circuit (éclatement, surchauffe, incendie, explosion).

11 Déclaration de conformité (DOC)

Conrad Electronic SE, Klaus-Conrad-Straße 1, D-92240 Hirschau, déclare par la présente que ce produit est conforme à la directive 2014/53/UE.

- Le texte intégral de la déclaration de conformité UE est disponible via le lien suivant : www.conrad.com/downloads

Saisissez le numéro d'article dans le champ de recherche. Vous pouvez télécharger la déclaration de conformité UE dans les langues disponibles.

12 Caractéristiques techniques

12.1 Produit

Alimentation..... 1 pile CR2 de 3 V

Distance de déplacement..... 11 mm max.

Durée de vie de la pile..... environ 6 mois (déclenchement 10 fois par jour)

12.2 ZigBee

Fréquence ZigBee..... 2,4 GHz

Norme ZigBee ..... IEEE 802.15.4

Plage de fréquences ZigBee ..... 2 405 à 2 480 MHz

Puissance de transmission
ZigBee ..... ≤ 10 dBm

Distance ZigBee ..... 90 m max. (dans un espace ouvert)

12.3 Environnement

Conditions de fonctionnement/
stockage ..... -10 à +50 ºC, 0 - 95 % HR

12.4 Autre

Dimensions (L x H x P)..... 38 x 38 x 38 mm

Poids (batterie incluse)..... environ 45 g

Ceci est une publication de Conrad Electronic SE, Klaus-Conrad-Str. 1, D-92240 Hirschau (www.conrad.com). Tous droits réservés, y compris de traduction. Toute reproduction, quelle qu'elle soit (p. ex. photocopie, microfilm, saisie dans des installations de traitement de données) nécessite une autorisation écrite de l'éditeur. Il est interdit de le réimprimer, même par extraits. Cette publication correspond au niveau technique du moment de la mise sous presse.

Copyright 2025 by Conrad Electronic SE.

*3405657_v2_0825_02_dh_mh_fr

sygonix®

(NL) Gebruiksaanwijzing

ZigBee smart-knop en -schakelaardrukker

Bestelnr. 3405657

1 Gebruiksaanwijzingen voor download

Gebruik de link www.conrad.com/downloads (of scan de QR-code) om de volledige gebruiksaanwijzingen te downloaden (of nieuwe/huidige versies indien beschikbaar). Volg de instructies op de webpagina.

2 Beoogd gebruik

Dit product is een ZigBee smart-knop en -schakelaardrukker. Het is bedoeld om traditionele apparaten zoals lampschakelaars, ventilatoren, deurbellen of televisies op afstand te bedienen.

Het product kan beschadigd raken als het wordt gebruikt voor andere doeleinden dan hierboven beschreven. Verkeerd gebruik kan resulteren in kortsluiting, brand of andere gevaren.

Het product is voldoet aan de nationale en Europese wettelijke voorschriften. Om veiligheids- en goedkeuringsredenen mag u niets aan dit product veranderen.

Lees de gebruiksaanwijzing goed door en bewaar deze op een veilige plek. Het product mag alleen samen met de gebruiksaanwijzing aan derden worden doorgegeven.

Alle bedrijfs- en productnamen zijn handelsmerken van de betreffende eigenaren. Alle rechten voorbehouden.

3 Leveringsomvang

- Knop en -schakelaardrukker
- Vingers (6x)
- Dubbelzijdig plakband (4x)
- Gebruiksaanwijzing

4 Beschrijving van de symbolen

De volgende symbolen staan op het product of worden gebruikt in de tekst:

Dit symbool waarschuwt voor gevaren die tot persoonlijk letsel kunnen leiden.

Lees zorgvuldig de gebruiksaanwijzingen.

5 Veiligheidsinstructies

Lees de gebruiksaanwijzing aandachtig door en neem vooral de veiligheidsinformatie in acht. Indien de veiligheidsinstructies en de aanwijzingen voor een juiste bediening in deze gebruiksaanwijzing niet worden opgevolgd, aanvaarden wij geen verantwoordelijkheid voor hieruit resulterend persoonlijk letsel of materiële schade. In dergelijke gevallen vervalt de aansprakelijkheid/garantie.

5.1 Algemene informatie

- Het artikel is geen speelgoed. Houd het buiten het bereik van kinderen en huisdieren.
- Laat verpakkingsmateriaal niet achteloos rondslingeren. Dit kan voor kinderen gevaarlijk speelgoed worden.
- Als u nog vragen hebt die niet door deze gebruiksaanwijzing worden beantwoord, kunt u contact opnemen met onze technische dienst of ander technisch personeel.
- Onderhoud, aanpassingen en reparaties mogen alleen uitgevoerd worden door een technicus of een daartoe bevoegd servicecentrum.

5.2 Omgang

- Behandel het product met zorg. Schokken, stoten of zelfs een val van geringe hoogte kunnen het product beschadigen.

5.3 Bedrijfsomgeving

- Stel het product niet aan mechanische spanning bloot.
- Bescherm het product tegen extreme temperaturen, sterke schokken, ontvlambare gassen, stoom en oplosmiddelen.
- Bescherm het product tegen direct zonlicht.
- Gebruik het product nooit in de directe nabijheid van krachtige magnetische of elektromagnetische velden, zendantennes of HF-generatoren. Hierdoor kan het product mogelijk niet correct werken.

5.4 Bediening

- Neem contact op met een deskundige wanneer u twijfelt over de bediening, veiligheid of aansluiting van het product.
- Als het product niet langer veilig gebruikt kan worden, stel het dan buiten bedrijf en zorg ervoor dat niemand het per ongeluk kan gebruiken. Probeer het product NIET zelf te repareren. Veilig gebruik kan niet langer worden gegarandeerd als het product:
  - zichtbaar is beschadigd,
  - niet meer naar behoren werkt,
  - gedurende een langere periode onder slechte omstandigheden is opgeslagen of
  - onderhevig is geweest aan ernstige transportbelasting.

5.5 Knoopcelbatterijen

⚠ WAARSCHUWING!

RISICO OP INSLIKKEN!

Knoopcelbatterijen zijn klein en vormen een ernstig risico bij inslikken.

Als de batterij wordt ingeslikt, dan kan deze ernstige inwendige brandwonden veroorzaken en in slechts 2 uur ernstig letsel of de dood tot gevolg hebben.

Houd nieuwe en gebruikte batterijen altijd uit de buurt van kinderen.

Als u vermoedt dat een batterij is ingeslikt of in een lichaamsdeel is gestoken moet u onmiddellijk medische hulp inroepen.

- Installeer de batterij altijd volgens de juiste polariteit.
- Haal de batterij uit het apparaat als u van plan bent om het apparaat gedurende een lange periode niet te gebruiken om schade door lekkage te vermijden. Lekkende of beschadigde accu's of batterijen kunnen bij aanraking met de huid brandwonden veroorzaken. Gebruik bij het hanteren ervan daarom geschikte beschermende handschoenen.
- Houd batterijen buiten het bereik van kinderen. Laat batterijen niet rondslingeren omdat er risico bestaat dat ze door kinderen of huisdieren worden ingeslikt.
- Men mag batterijen niet kortsluiten, uit elkaar halen of in het vuur gooien. Probeer nooit niet-oplaadbare batterijen op te laden. Er bestaat explosiegevaar!

6 Productoverzicht

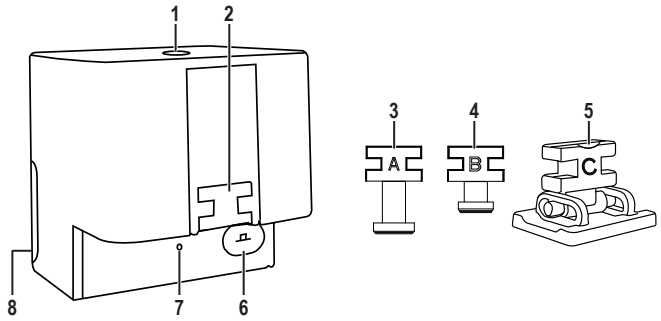

1 Aan/uit-knop
2 Installatie van vingers
3 Vinger A (voor knoppen)
4 Vinger B (voor knoppen)
5 Vinger C (voor schakelaars)
6 Verbindingsknop
7 LED
8 Deksel batterijvak

7 Aan de slag

7.1 De app installeren

Ga naar de App Store/Google Play om compatibele applicaties te downloaden:

→ Tuya Smart

→ Smart Life - Smart Living

7.2 Het product inschakelen

Vervang de batterij als u het alarm Batterij bijna leeg ontvangt op de applicatie.

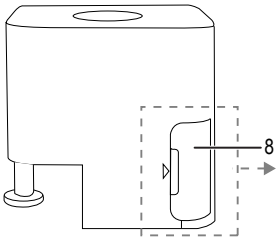

1. Open het deksel van het batterijvak **(8)** en verwijder de isolatieplaat.
2. Sluit het deksel van het batterijvak **(8)**.

7.3 Het product koppelen

- Houd de verbindingsknop **(6)** 5 seconden ingedrukt totdat het ledlampje **(7)** knippert.

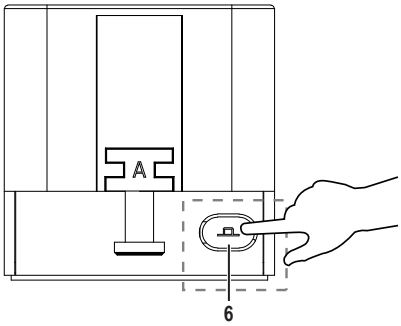

- Om het product met de gateway te verbinden:
  - → Open de app, ga naar de startpagina van de gateway en tik op **Search new device**.
  - → Volg de instructies in de app om het product met de gateway te verbinden.
- Om het product zonder de gateway te verbinden:
  - → Tik rechtsboven in de app op **+** en selecteer **Add Device**. Het product wordt automatisch ontdekt.
  - → Volg de instructies in de app om het product met je mobiele telefoon te verbinden.
- Wacht een paar seconden. Het product is succesvol toegevoegd en u kunt de naam wijzigen.
- Tik op **Done** om de instelling te voltooien.

7.4 Het product installeren

Gebruik het dubbelzijdige plakband om vinger C **(5)** met de schakelaar te verbinden.

- Plaats de vinger in de vingerinstallatie (2):
  - → Vinger A **(3)** en B **(4)**: Voor knoppen
  - → Vinger C **(5)**: Voor schakelaars
- Gebruik het dubbelzijdige plakband om het product in de gewenste positie vast te zetten.

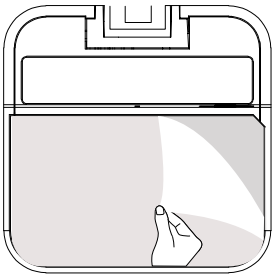

7.5 Instellingen in de app

- Open de app en selecteer het product.
- Tik op **Setting** om de instellingenpagina te openen.

7.6 De modus instellen

Er zijn 2 modi beschikbaar:

- Knoppenmodus: Voor het bedienen van knoppen
- Schakelaarmodus: Schakelaars bedienen

- Tik op **Mode** en selecteer **Button** of **Switch.**
- Instelling opwaartse beweging: Pas de bovenste positie van de vinger aan.
- Instelling voor neerwaartse beweging: Pas de onderste positie van de vinger aan.
- Instellingen weergavestatus wijzigen: Tik op **Switching display status** om de aan/uit-weergavestatus te wijzigen op basis van de actuele situatie van de knop/schakelaar.

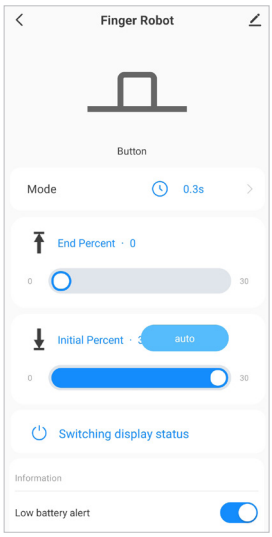

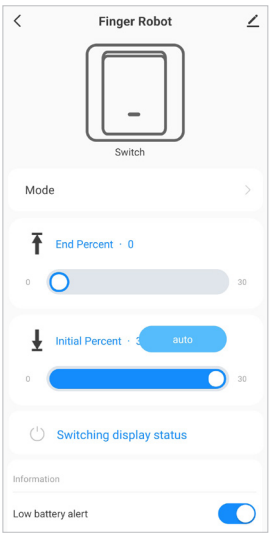

8 Bediening

8.1 In- en uitschakelen

- Druk op de aan/uit-knop **(1)** om het product in/uit te schakelen.
- U kunt ook de app gebruiken om het product in/uit te schakelen.

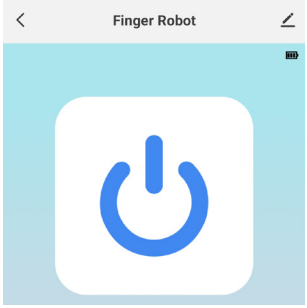

9 Reiniging en onderhoud

Belangrijk:

- Gebruik geen agressieve schoonmaakmiddelen, ontsmettingsalcohol of andere chemische oplossingen. Ze beschadigen de behuizing en kunnen een storing aan het product veroorzaken.
- Dompel het product niet in water.

1. Koppel het product los van de stroomvoorziening.
2. Reinig het product met een droog, pluisvrij doekje.

10 Verwijdering

10.1 Product

Alle elektrische en elektronische apparatuur die op de Europese markt wordt gebracht, moet met dit symbool zijn gemarkeerd. Dit symbool geeft aan dat dit apparaat aan het einde van zijn levensduur gescheiden van het ongesorteerd gemeentelijk afval moet worden weggegooid.

Iedere bezitter van oude apparaten is verplicht om oude apparaten gescheiden van het ongesorteerd gemeentelijk afval af te voeren. Eindgebruikers zijn verplicht oude batterijen en accu's die niet bij het oude apparaat zijn ingesloten, evenals lampen die op een niet-destructieve manier uit het oude toestel kunnen worden verwijderd, van het oude toestel te scheiden alvorens ze in te leveren bij een inzamelpunt.

Distributeurs van elektrische en elektronische apparatuur zijn wettelijk verplicht om oude apparatuur gratis terug te nemen. Conrad geeft u de volgende **gratis** inlevermogelijkheden (meer informatie op onze website):

- in onze Conrad-filialen
- in de door Conrad gemaakte inzamelpunten
- in de inzamelpunten van de openbare afvalverwerkingsbedrijven of bij de terugnamesystemen die zijn ingericht door fabrikanten en distributeurs in de zin van de ElektroG

Voor het verwijderen van persoonsgegevens op het te verwijderen oude apparaat is de eindgebruiker verantwoordelijk.

Houd er rekening mee dat in landen buiten Duitsland andere verplichtingen kunnen gelden voor het inleveren van oude apparaten en het recyclen van oude apparaten.

10.2 Batterijen/accu's

Verwijder eventueel geplaatste batterijen/accu's en gooi ze apart van het product weg. U als eindgebruiker bent wettelijk verplicht (batterijverordening) om alle gebruikte batterijen/accu's in te leveren; het weggooien bij het huisvuil is verboden.

Batterijen/accu's die schadelijke stoffen bevatten, zijn gemarkeerd met nevenstaand symbool. Deze mogen niet via het huisvuil worden afgevoerd. De aanduidingen voor de zware metalen die het betreft zijn: Cd = cadmium, Hg = kwik, Pb = lood (de aanduiding staat op de batterijen/accu's, bijv. onder de links afgebeelde vuilnisbaksymbool).

U kunt verbruikte batterijen/accu's gratis bij de verzamelpunten van uw gemeente, onze filialen of overal waar batterijen/accu's worden verkocht, afgeven. U voldoet daarmee aan de wettelijke verplichtingen en draagt bij aan de bescherming van het milieu.

Dek blootliggende contacten van batterijen/accu's volledig met een stukje plakband af alvorens ze weg te werpen, om kortsluiting te voorkomen. Zelfs als batterijen/accu's leeg zijn, kan de rest-energie die zij bevatten gevaarlijk zijn in geval van kortsluiting (barsten, sterke verhitting, brand, explosie).

11 Conformiteitsverklaring (DOC)

Bij deze verklaart Conrad Electronic SE, Klaus-Conrad-Straße 1, D-92240 Hirschau, dat dit product voldoet aan de richtlijn 2014/53/EG.

- De volledige tekst van de EG-conformiteitsverklaring staat als download via het volgende internetadres ter beschikking: www.conrad.com/downloads

Voer het bestelnummer van het product in het zoekveld in; vervolgens kunt u de EU-conformiteitsverklaring downloaden in de beschikbare talen.

12 Technische gegevens

12.1 Product

Voeding..... 1x 3 V CR2-batterij

Bewegingsafstand ..... max. 11 mm

Levensduur batterij ..... ong. 6 maanden (trigger 10x per dag)

12.2 ZigBee

ZigBee-frequentie ..... 2,4 GHz

ZigBee-standaard ..... IEEE 802.15.4

ZigBee-frequentiebereik ..... 2405 tot 2480 MHz

ZigBee-zendvermogen ..... ≤ 10 dBm

ZigBee-afstand ..... max. 90 m (in een open ruimte)

12.3 Omgeving

Bedrijfs-/opslagomstandigheden .....-10 tot +50 ºC, 0 – 95% RV

12.4 Overige

Afmetingen (B x H x D)..... 38 x 38 x 38 mm

Gewicht (inclusief batterij) ..... ong. 45 g

Dit is een publicatie van Conrad Electronic SE, Klaus-Conrad-Str. 1, D-92240 Hirschau (www.conrad.com). Alle rechten, vertaling inbegrepen, voorbehouden. Reproducties van welke aard dan ook, bijvoorbeeld fotokopie, microverfilming of de registratie in elektronische gegevensverwerkingsapparatuur, vereisen de schriftelijke toestemming van de uitgever. Nadruk, ook van uittreksels, verboden. De publicatie voldoet aan de technische stand bij het in druk bezorgen.

Copyright 2025 by Conrad Electronic SE.

*3405657_v2_0825_02_dh_mh_nl