# Serie | 6, Vollintegrierter Geschirrspüler, 60 cm SMV6ZBX01D









**Sonderzubehör**

SGZ0IC00 Kleinteile-Halter für Oberkorb, SGZ1010 Schlauchverlängerung Zu- und Ablauf, SGZ6DX03 Vario Schublade für Max Flex Körbe, SGZ6RB04 3. Korb für Max Flex Pro, SMZ1051EU Netzkabel mit EU-Stecker 5m, SMZ2014 Korbeinsatz f.Langstielgläser, SMZ2056 Vorsatztür Edelstahl, SMZ5000 Spülhilfe-Set, SMZ5002 Silberglanzkassette, SMZ5003 Klappscharnier für hohe Korpusmaße, SMZ5005 Verblendungs- u.Befestigungssatz 81,5 cm, SMZ5035 Verblendungssatz Hocheinbau 81,5cm Höhe, SMZ5300 Stielglas Korb

## Geben Sie über die HomeConnect App Ihr Feedback zu dem Spül- und Trocknungsergebnis - das Programm "Intelligent" passt den nächsten Spülzyklus auf Ihre Bedürfnisse hin an.

- **PerfectDry mit Zeolith-Technologie:** perfekte Trocknungsergebnisse mit weniger Energieverbrauch – sogar für schwer zu trocknendes Kunststoffgeschirr.
- **Intelligent Programm:** personalisierte und optimierte Spülergebnisse per Feedback
- **Max Flex Körbe:** flexible und komfortable Beladung Ihres Geschirrspülers, mit leicht laufenden Rollen.
- **Silence Pro:** der extrem leise Geschirrspüler mit 41dB.
- **Home Connect:** Vernetzte Hausgeräte von Bosch für einen leichteren Alltag.

**Technische Daten**

Energieeffizienzklasse: C
Energieverbrauch des eco-Programms pro 100 Betriebszyklen: 74 kWh
Höchste Anzahl von Maßgedecken: 13
Wasserverbrauch in Litern im eco-Programm pro Betriebszyklus: 9,5 l
Programmdauer: 3:55 h
Luftschallemissionen: 41 dB
Luftschallemissionsklasse: B
Bauform: Eingebaut
Höhe der Arbeitsplatte: 0 mm
Abmessungen des Gerätes: 815 x 598 x 550 mm
Nischenmaße (H x B x T): 815-875 x 600 x 550 mm
Approbationszertifikate: CE, VDE
Tiefe bei geöffneter Tür (90°): 1150 mm
Höhenverstellbare Füße: Ja - von vorne
Höhenverstellung max.: 60 mm
Verstellbarer Sockel: Horizontal und Vertikal
Nettogewicht: 50,336 kg
Bruttogewicht: 52,5 kg
Anschlusswert: 2400 W
Absicherung: 10 A
Spannung: 220-240 V
Frequenz: 50; 60 Hz
Länge Anschlusskabel: 175 cm
Steckerart: Schuko-/Gardy.m.Erdung
Länge Zulaufschlauch: 165 cm
Länge Ablaufschlauch: 190 cm
EAN-Nummer: 4242005310463
Art der Installation: Vollintegrierbar



## Serie | 6, Vollintegrierter Geschirrspüler, 60 cm
## SMV6ZBX01D

## Geben Sie über die HomeConnect App Ihr Feedback zu dem Spül- und Trocknungsergebnis - das Programm "Intelligent" passt den nächsten Spülzyklus auf Ihre Bedürfnisse hin an.

---

**Leistung und Verbrauch**

- Energieeffizienzklasse[1]: C
- Energie[2] / Wasser[3]: 74 kWh / 9.5 Liter
- Fassungsvermögen: 13 Maßgedecke
- Programmdauer[4]: 3:55 (h:min)
- Geräusch: 41 dB(A) re 1 pW
- Geräusch-Effizienzklasse: B
- Geräusch im Programm Leise: 39 dB(A) re 1 pW

**Programme und Optionen**

- 8 Programme: Eco 50 °C, Auto 45-65 °C, Intelligent 40 °C, Intensiv 70 °C, Express 65° 65 °C, Stark 60 °C, Leise 50 °C, Favorit
- Vorspülen
- 4 Sonderfunktionen: Fernstart, Extra Trocknen, Hygiene+, SpeedPerfect+
- Maschinenpflege-Programm
- Silence on Demand (per App)

**Spültechnologie und Sensorik**

- Zeolith®-Trocknen
- Wärmetauscher.
- Aqua- und Beladungssensor
- DosierAssistent
- EcoSilence Drive
- Reiniger-Automatik
- Selbstreinigendes Sieb mit 3-fach Wellen-Filtersystem
- Innenbehälter/ Boden: Edelstahl/Edelstahl

**Korbsystem**

- MaxFlex Korbsystem mit farbigen Touchpoints
- ExtraClean Zone
- 3. Korb (nur 60cm) oder VarioSchublade nachrüstbar
- Höhenverstellbarer Oberkorb mit Rackmatic (3-stufig)
- Leichtlaufrollen auf allen Ebenen
- farbige Anti-Rutsch-Beschichtung im Oberkorb
- Korbstopper (Rack Stopper) gegen ein Überrollen des Unterkorbes
- Umklappbare Stachelreihen im Oberkorb (2x)
- Umklappbare Stachelreihen im Unterkorb (6x)
- Besteckablage im Oberkorb
- Vario-Besteckkorb im Unterkorb
- Tassenablage im Oberkorb (2-teilig)
- Tassenablage im Unterkorb (2-teilig)

**Anzeige und Bedienung**

- Home Connect-fähig über WLAN
- PiezoTouchControl (metallic)
- EmotionLight weiß
- Bedienung von oben
- Klartext-Beschriftung
- TimeLight
- Elektronische Restzeit-Anzeige in Minuten
- Akustisches Signal am Programmende
- Startzeitvorwahl: 1-24 Stunden

**Technische Informationen und Zubehör**

- AquaStop: eine Bosch Garantie bei Wasserschäden – ein Geräteleben lang*
- Glasschutz-Technik

**Maße**

- Inkl. Salzeinfüllkanne
- Inkl. Dampfschutz-Blech

- Gerätemaße (H x B x T): 81.5 cm x 59.8 cm x 55.0 cm

*[1] auf einer Energieeffizienzklassen-Skala von A bis G*
*[2] Energieverbrauch kWh/100 Betriebszyklen (im Programm Eco 50 °C)*
*[3] Wasserverbrauch in Liter pro Betriebsszyklus (im Programm Eco 50 °C)*
*[4] Programmdauer im Programm Eco 50 °C*
** Garantiebedingungen finden Sie unter https://www.bosch-home.com/de/*

## Serie | 6, Vollintegrierter Geschirrspüler, 60 cm
## SMV6ZBX01D

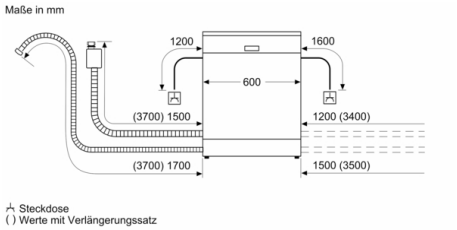


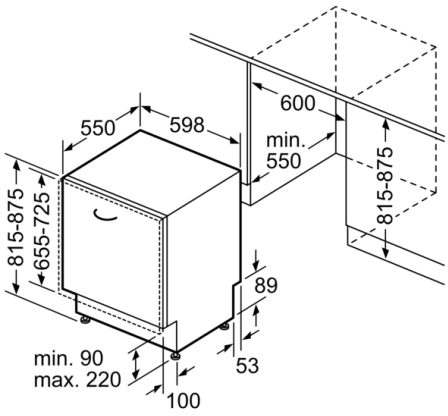


Maße in mm