Inca Lux FBI 537 XS Edelstahl | 110.0260.672

PRODUKTFAMILIE : **Hauben** | PRODUKTSERIE : **Inca Lux** | MODELL : **FBI 537 XS** | MATERIAL/ OBERFLAECHE : **Edelstahl** | EINBAUART/ VARIANTE : **Deckenhaube**

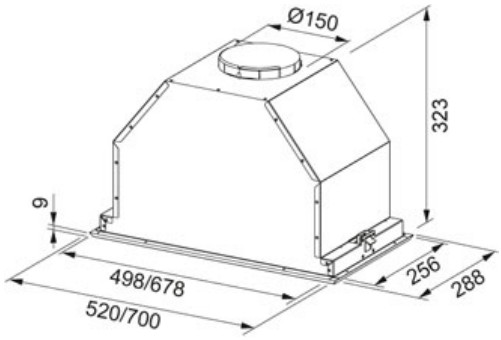

TECHNISCHE DATEN

Energieeffizienzklasse	C
Version	Lüfterbaustein
Breite in cm	52,00 cm
Leistungsstufen	3 + Intensiv
Lüfterleistung Int.	690 m3/h
Lüfterleistung Max.	620 m3/h
Lüfterleistung Min.	310 m3/h
Schallleistung Intensiv	68 dB(A)
Schallleistung max.	65 dB(A)
Schallleistung min.	50 dB(A)
Leistung	250 W
Gesamtanschlusswert	272 W
Beleuchtung	Halogen 2x20 W
Spannung	220-240 V
Bedienung	Bedienknöpfe
Abluftstutzen	Ø 150 mm (Ø 120 mm adaptor supplied)
Aktivkohlefilter	nicht enthalten

FEATURES

- Filter
- Fettfilter-Sättungsanzei
- Randabsaugung
- Energieeffizier C
- Fernbedienung enthalten