00
111981

Außensirene für Funk-Alarm-System „FeelSafe"

Outdoor Siren for Wireless Alarm System

Bedienungsanleitung D
Operating Instructions GB
Mode d'emploi F
Instrucciones de uso E
Istruzioni per l'uso I
Gebruiksaanwijzing NL

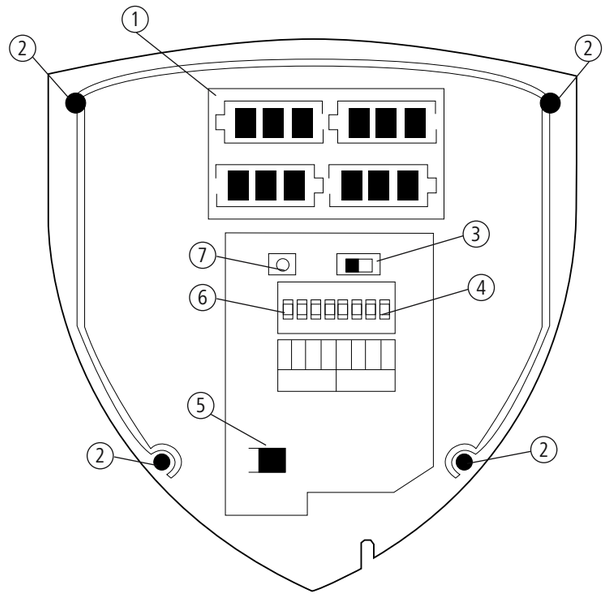

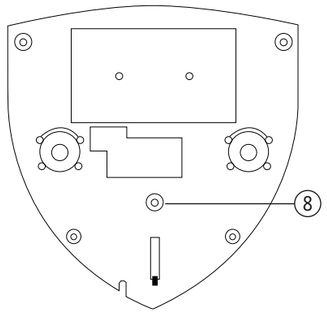

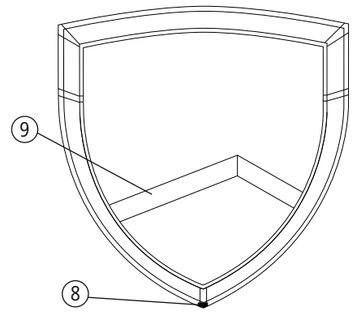

Distributed by Hama GmbH & Co KG
86652 Monheim / Germany
+49 9091 502-0
www.xavax.eu

All listed brands are trademarks of the corresponding companies. Errors and omissions excepted, and subject to technical changes. Our general terms of delivery and payment are applied.

00111981/10.15

D Bedienungsanleitung

Bedienungselemente und Anzeigen
1. Batteriefach
2. Befestigungslöcher für Wandmontage
3. **ON/OFF**-Schiebeschalter
4. Schalter für Alarmdauer (1, 3, 5, 10 Minuten)
5. Netzteilanschluss (Netzteil nicht im Lieferumfang enthalten)
6. Haus (House)-Code Kodierschalter
7. **LEARN** Taster
8. Sicherheitsschalter zur Verhinderung von Manipulation von außen
9. Status LEDs

Vielen Dank, dass Sie sich für ein Xavax Produkt entschieden haben!
Nehmen Sie sich Zeit und lesen Sie die folgenden Anweisungen und Hinweise zunächst ganz durch. Bewahren Sie diese Bedienungsanleitung anschließend an einem sicheren Ort auf, um bei Bedarf darin nachschlagen zu können. Sollten Sie das Gerät veräußern, geben Sie diese Bedienungsanleitung an den neuen Eigentümer weiter.

1. Erklärung von Warnsymbolen und Hinweisen

Warnung

Wird verwendet, um Sicherheitshinweise zu kennzeichnen oder um Aufmerksamkeit auf besondere Gefahren und Risiken zu lenken.

Hinweis

Wird verwendet, um zusätzlich Informationen oder wichtige Hinweise zu kennzeichnen.

2. Packungsinhalt
- 1x Außensirene
- 1x Montagesatz
- 1x Bohrschablone
- diese Bedienungsanleitung

3. Sicherheitshinweise
- Das Produkt ist für den privaten, nicht-gewerblichen Haushaltsgebrauch vorgesehen.
- Schützen Sie das Produkt vor Schmutz, Feuchtigkeit und Überhitzung und verwenden Sie es nur in trockenen Umgebungen.
- Lassen Sie das Produkt nicht fallen und setzen Sie es keinen heftigen Erschütterungen aus.
- Dieses Produkt gehört, wie alle elektrischen Produkte, nicht in Kinderhände!
- Nehmen Sie keine Veränderungen am Produkt vor. Dadurch verlieren Sie jegliche Gewährleistungsansprüche.
- Entsorgen Sie das Verpackungsmaterial sofort gemäß den örtlich gültigen Entsorgungsvorschriften.

Warnung – Gefahr der Gehörschädigung durch Alarmton

- Hohe Lautstärken können – selbst bei kurzer Dauer – zu Hörschäden führen.
- Beachten Sie, dass der hohe Schalldruck des ausgelösten Signaltons im Alarm- oder Testfall in kurzer Zeit zu Hörschäden führen kann.
- Halten Sie sich daher im Alarm- oder Testfall nicht länger als 3 Minuten in unmittelbarer Nähe des Alarmsignalgebers auf.

4. Produkteigenschaften

Hinweis

- Die Außensirene stellt ein sinnvolles Zubehör zur Funk-Alarmzentrale „Feel Save" (00111977: nachfolgend Alarmzentrale genannt) dar, um im Alarmfall auch im Außenbereich der gesicherten Umgebung Aufmerksamkeit zu erzeugen. Ohne Verbindung mit der Alarmzentrale hat die Außensirene keine verwertbare Funktion.
- Die Außensirene ist durch integrierte Sicherheitsschalter vor einem unberechtigten Zugriff, bzw. Manipulation von außen geschützt.

5. Inbetriebnahme
Um die Außensirene sinnvoll einsetzen zu können, benötigen Sie die Alarmzentrale, die sie idealerweise bereits korrekt installiert haben. Führen Sie die folgenden Anweisungen zur Inbetriebnahme in der angegebenen Reihenfolge aus.

Warnung - Batterien

- Entfernen und entsorgen Sie verbrauchte Batterien unverzüglich aus dem Produkt.
- Verwenden Sie ausschließlich Batterien, die dem angegebenen Typ entsprechen.
- Beachten Sie unbedingt die korrekte Polarität (Beschriftung + und -) der Batterien und legen Sie diese entsprechend ein. Bei Nichtbeachtung besteht die Gefahr des Auslaufens oder einer Explosion der Batterien.
- Mischen Sie alte und neue Batterien nicht, sowie Batterien unterschiedlichen Typs oder Herstellers.
- Laden Sie Batterien nicht auf, es besteht Explosionsgefahr.
- Bewahren Sie Batterien außerhalb der Reichweite von Kindern auf.
- Schließen Sie Akkus/Batterien nicht kurz und halten Sie sie von blanken Metallgegenständen fern.
- Akkus und Batterien nie öffnen, beschädigen, verschlucken oder in die Umwelt gelangen lassen. Sie können giftige und umweltschädliche Schwermetalle enthalten.
- Entnehmen Sie Batterien aus Produkten, die längere Zeit nicht benutzt werden.

5.1 Batterien einlegen
Öffnen Sie die Verschraubung am Sicherheitsschalter und nehmen Sie die schildförmige Frontabdeckung der Alarmsirene ab. Legen Sie vier D Batterien (Mono-Zellen) in das Batteriefach ein und beachten Sie dabei die richtige Polarität (+ und -).

5.2 Haus (House)-Code einstellen
- Setzen Sie alle Haus-Code Schalter so, dass diese mit den House-Code Schaltern der Alarmzentrale übereinstimmen.
- Beachten Sie dazu auch das Kapitel **8.3 Haus-Code** in der Bedienungsanleitung der Alarmzentrale.

5.3 Alarmdauer auswählen
- Wählen Sie die gewünschte Alarmdauer aus, d.h. die Länge der Zeit, in der im Alarmfall das Alarmsignal ertönt.
- Beachten Sie, dass Sie eine der 4 Optionen wählen müssen.

5.4 Verbinden mit der Fernbedienung (00111978) der Alarmzentrale
- Stellen Sie den **ON/OFF**-Schiebeschalter auf **ON**. Alle blauen Status-LEDs leuchten auf und zeigen die Bereitschaft mit deaktiviertem Sicherheitsschalter an.
- Drücken Sie den **LEARN** Taster, um die Fernbedienung(en) der Alarmzentrale mit der Alarmsirene zu verbinden.
- Drücken Sie die Taste **DISARM** auf der Fernbedienung, um die Verbindung herzustellen. Die Alarmsirene bestätigt die Verbindung mit einem kurzen „Piep", sowie kurzem Aufleuchten der LEDs.
- Sollten Sie mehrere Fernbedienungen für ihr Alarmsystem besitzen, wiederholen Sie diesen Vorgang mit allen anderen Fernbedienungen.
- Die Alarmsirene ist jetzt bereit für die Montage. Bringen Sie in diesem Zustand die schildförmige Frontabdeckung noch nicht an.

5.5 Montage

Hinweis – vor der Montage / Sicherheitsschalter deaktivieren

- Stellen Sie vor der Montage, sowie vor jeder Einstellungsarbeit, sicher, dass die Sicherheitsschalter der Sirene deaktiviert sind. Sonst wird ein Alarm ausgelöst.
- Die Sirene muss auf jeden Fall mit der Fernbedienung der Alarmzentrale verbunden sein, da sich sonst die Sicherheitsschalter nicht deaktivieren lassen.
- Drücken Sie die Tasten **ARM** und **DISARM** auf Ihrer Fernbedienung gleichzeitig für zwei Sekunden, um die Sicherheitsschalter zu deaktivieren.
- Bei deaktivierten Sicherheitsschaltern leuchten alle blauen Status-LEDs der Alarmsirene auf und zeigen so an, dass die Montage oder Einstellungsarbeiten vorgenommen werden können.

Warnung – Montage

- Prüfen Sie vor Montage die Eignung der vorgesehenen Wand für das anzubringende Gewicht und vergewissern Sie sich, dass sich an der Montagestelle in der Wand keine elektrischen Leitungen, Wasser-, Gas- oder sonstige Leitungen befinden.
- Besorgen Sie sich geeignetes Montagematerial im Fachhandel bei anderen Material- und Konstruktionsarten der für die Installation vorgesehenen Wand.
- Wenden Sie bei der Montage niemals Gewalt oder hohe Kräfte an.
- Montieren Sie das Produkt nur im Innenbereich oder in vor Umwelteinflüssen geschützten Außenbereichen, z.B. unter einem Vordach.

- Bohren Sie an der gewünschten Montagestelle mithilfe der Bohrschablone die Löcher und setzen Sie die Dübel.
- Je nach Konstruktionsart der Montagestelle (z.B. Holz) können Sie die das Produkt ohne vorgebohrte Löcher direkt befestigen.
- Achten Sie darauf, dass die Feder des Sicherheitsschalters auf der Rückseite der Alarmsirene vollständig eingedrückt wird – sie hören dazu ein deutliches „Klick", wenn der Sicherheitsschalter einrastet. Nur dann ist die Alarmsirene gegen Manipulation von außen geschützt.

6. Betrieb

Hinweis

Drücken Sie stets die Tasten **ARM** und **DISARM** auf Ihrer Fernbedienung gleichzeitig für zwei Sekunden, um die Sicherheitsschalter und damit auch die Alarmsirene zu aktivieren, zu deaktivieren oder um Einstellung oder Batteriewechsel vorzunehmen.

- Drücken Sie die Tasten **ARM** und **DISARM** auf ihrer Fernbedienung gleichzeitig für zwei Sekunden, um die Sicherheitsschalter und damit auch die Alarmsirene zu aktivieren.
- Die blauen Status-LEDs erlöschen, rote Status-LEDs zeigen den aktiven Zustand der Alarmsirene an.
- Innerhalb weniger Sekunden prüft die Alarmsirene das Vorhandensein eines Funksignals von der Alarmzentrale (00111977) und zeigt dies durch ein kurzes akustisches Signal an.

6.1 Funktionstest
Sie können die Funktion der nun mit ihrer Alarmzentrale verbunden Alarmsirene testen. Stellen Sie sicher, dass Sie im Testfall das Alarmsystem jederzeit deaktivieren (**DISARM**) können, da sie sonst andere Anwohner durch die hohen Lautstärken belästigen können, bzw. Sie sich selbst diesen hohen Lautstärken nur sehr kurze Zeit aussetzen sollten. Es besteht die Gefahr von Gehörschäden!

Sie können im Testfall einen Alarm auslösen, indem Sie die **PANIC** Funktion mit Ihrer Fernbedienung oder an der Alarmzentrale auslösen.
Sie können den ausgelösten Alarm NUR an der Alarmzentrale durch Eingabe der PIN oder drücken von **DISARM** auf der Fernbedienung deaktivieren.

6.2 Haus (House)-Code Änderung
Sollten Sie den House-Code der Alarmzentrale ändern, müssen auch an allen anderen mit dieser Alarmzentrale verbundenen Geräte die House-Code Schalter entsprechend eingestellt werden.
- Setzen Sie alle Haus-Code Schalter der Alarmsirene so, dass diese mit den geänderten House-Code Schaltern der Alarmzentrale übereinstimmen.
- Beachten Sie dazu auch das Kapitel **8.3 Haus-Code** in der Bedienungsanleitung der Alarmzentrale.

6.3 Verlust der Fernbedienung
Im Falle des Verlustes der Fernbedienung (sofern diese Ihre einzige war), können Sie diese als Zubehör neu erwerben (00111978).

Weitere verbundene Fernbedienungen vorhanden:
- Deaktivieren Sie die Sicherheitsschalter (**siehe Kap.6**), öffnen Sie die schildförmige Frontabdeckung und gehen Sie vor, wie in dieser Bedienungsanleitung in **Kap.5.4** beschrieben.

Keine weiteren Fernbedienungen vorhanden:
- Beachten Sie die Kapitel 8.2.1 und 8.2.3 der Bedienungsanleitung der Alarmzentrale und verbinden Sie die neue Fernbedienung zuerst mit der Alarmzentrale.

Warnung – hohe Lautstärken!

- Aufgrund der verloren gegangenen Fernbedienung sind Sie nicht in der Lage, die Sicherheitsschalter der Alarmsirene zu deaktivieren. Sie müssen diese jedoch öffnen, um den **LEARN**-Taster zu erreichen und lösen so zwangsläufig den Alarm aus.
- Besorgen Sie sich einen leistungsfähigen Gehörschutz und legen Sie diesen an, bevor Sie die Alarmsirene öffnen!

- Öffnen Sie die schildförmige Frontabdeckung der Alarmsirene – der Alarm wird ausgelöst!
- Drücken und halten Sie die **LEARN** Taster für ca. 5 Sekunden, bis der Alarm verstummt und die blauen Status-LEDs aufleuchten. Die Sicherheitsschalter sind nun deaktiviert.
- Gehen Sie vor, wie in dieser Bedienungsanleitung im Kap. 5.4 beschrieben.

7. Wartung und Pflege

7.1 Batterien prüfen/ wechseln
- Drücken Sie die Tasten **ARM** und **DISARM** auf Ihrer Fernbedienung gleichzeitig für zwei Sekunden, um die Sicherheitsschalter zu deaktivieren.
- Öffnen Sie dann die schildförmige Frontabdeckung und gehen Sie vor, wie in dieser Bedienungsanleitung in Kap.5.1 beschrieben.

7.2 Reinigung
Reinigen Sie dieses Produkt nur mit einem fusselfreien, leicht feuchten Tuch und verwenden Sie keine aggressiven Reiniger. Achten Sie darauf, dass kein Wasser in das Produkt eindringt.

8. Haftungsausschluss
Die Hama GmbH & Co. KG übernimmt keinerlei Haftung oder Gewährleistung für Schäden, die aus unsachgemäßer Installation, Montage und unsachgemäßem Gebrauch des Produktes oder einer Nichtbeachtung der Bedienungsanleitung und/oder der Sicherheitshinweise resultieren.

9. Service und Support
Bitte wenden Sie sich bei Fragen zum Produkt gerne an die Hama-Produktberatung.
Hotline: +49 9091 502-115 (Deu/Eng)
Weitere Supportinformationen finden sie hier: www.xavax.eu

10. Technische Daten

	Außensirene
Versorgungsspannung	6.0 V 4x 1, 5 V (Typ D/Mono) Batterie
Stromaufnahme	ca. 2 mA im Standby ca. 110 mA bei Alarm
Netzteil (Nicht im Lieferumfang enthalten)	INPUT: 100-240V~ 50/60Hz 0,2A OUTPUT: 9,5V ⎓ 0,5A 4,75W Max.

11. Entsorgungshinweise
Hinweis zum Umweltschutz:
Ab dem Zeitpunkt der Umsetzung der europäischen Richtlinien 2002/96/EG und 2006/66/EG in nationales Recht gilt folgendes: Elektrische und elektronische Geräte sowie Batterien dürfen nicht mit dem Hausmüll entsorgt werden. Der Verbraucher ist gesetzlich verpflichtet, elektrische und elektronische Geräte sowie Batterien am Ende ihrer Lebensdauer an den dafür eingerichteten, öffentlichen Sammelstellen oder an die Verkaufsstelle zurückzugeben. Einzelheiten dazu regelt das jeweilige Landesrecht. Das Symbol auf dem Produkt, der Gebrauchsanleitung oder der Verpackung weist auf diese Bestimmungen hin. Mit der Wiederverwertung, der stofflichen Verwertung oder anderen Formen der Verwertung von Altgeräten/Batterien leisten Sie einen wichtigen Beitrag zum Schutz unserer Umwelt.

12. Konformitätserklärung
Hiermit erklärt Hama GmbH & Co. KG, dass sich dieses Gerät in Übereinstimmung mit den grundlegenden Anforderungen und den übrigen einschlägigen Bestimmungen der Richtlinie 1999/5/EG befindet.
Die Konformitätserklärung nach der RGTTE Richtlinie 99/5/EG finden Sie unter www.hama.com.

GB Operating instruction

Controls and Displays
1. Battery compartment
2. Anchor holes for wall mounting
3. **ON/OFF** sliding switch
4. Switch for selecting alarm duration (1, 3, 5, 10 minutes)
5. Socket for power supply (power supply unit not included in delivery)
6. Building code coding switch
7. **LEARN** button
8. Safety switch to prevent tampering from outside
9. Battery status LED

Thank you for choosing a Xavax product.
Take your time and read the following instructions and information completely. Please keep these instructions in a safe place for future reference. If you sell the device, please pass these operating instructions on to the new owner.

1. Explanation of Warning Symbols and Notes

Warning

This symbol is used to indicate safety instructions or to draw your attention to specific hazards and risks.

Note

This symbol is used to indicate additional information or important notes.

2. Package Contents
- 1x outdoor siren
- 1x assembly kit
- 1x drilling template
- These operating instructions

3. Safety Notes
- The product is intended for private, non-commercial use only.
- Protect the product from dirt, moisture and overheating, and only use it in a dry environment.
- Do not drop the product and do not expose it to any major shocks.
- Keep this product, as all electrical products, out of the reach of children!
- Do not modify the product in any way. Doing so voids the warranty.
- Dispose of packaging material immediately according to locally applicable regulations.

Warning – Danger of hearing loss due to alarm

- Loud volumes, even over short periods, can cause hearing loss.
- Please note that when the alarm is triggered or when you are testing the device, the emitted signal tone generates high sound pressure that can quickly cause hearing loss.
- Make sure you are not in the immediate vicinity of the alarm speaker for more than 3 minutes during a test or when the alarm is triggered.

4. Product Features

Note

- The external siren is a practical accessory for the Feel Safe wireless alarm control unit (00111977: referred to as "the alarm control unit" below) that will draw attention in outdoor parts of the secured premises when the alarm is triggered. The outdoor siren will not function without a connection to the alarm control unit.
- The outdoor siren is protected from unauthorized access and tampering by integrated safety switches.

5. Getting Started
To use the outdoor siren effectively, first you'll need to have the alarm control unit correctly installed. To get started, follow the directions below in the order specified.

Warning - Batteries

- Immediately remove and dispose of dead batteries from the product.
- Only use batteries (or rechargeable batteries) that match the specified type.
- When inserting batteries, note the correct polarity (+ and - markings) and insert the batteries accordingly. Failure to do so could result in the batteries leaking or exploding.
- Do not mix old and new batteries or batteries of a different type or make.
- Do not attempt to charge non-rechargeable batteries, as they may explode.
- Keep batteries out of the reach of children.
- Do not short circuit the batteries/rechargeable batteries and keep them away from uncoated metal objects.
- Never open, damage or swallow batteries or allow them to enter the environment. They can contain toxic, environmentally unfriendly heavy metals.
- Remove the batteries from products that are not being used for an extended period (unless these are being kept ready for an emergency).

5.1 Insert the batteries
Remove the screws on the safety switch and take off the shield-shaped front panel of the alarm siren. Insert 4 D-cell batteries into the battery compartment, taking care that the polarity (+ and –) is correct.

5.2 Setting the building code
- Set all the building code switches so that they are the same as the building code switches on the alarm control unit.
- Consult section **8.3 "Building code"** in the operating instructions for the alarm control unit also.

5.3 Selecting the alarm duration
- Choose the duration of the alarm as desired. This is the length of time that the siren sounds when the alarm is triggered.
- You may choose one of the 4 available options.

5.4 Connecting to the remote control (00111978) of the alarm control unit
- Set the **ON/OFF** sliding switch to **ON**. All the blue LEDs light up to indicate readiness with the safety switch deactivated.
- Press the **LEARN** button to connect the remote control of the alarm control unit with the alarm siren.
- Press the **DISARM** button on the remote control to establish the connection. The alarm siren confirms the connection by a short beep and the LEDs lighting up briefly.
- If you have multiple remote controls for your alarm system, repeat these steps for each of them.
- The alarm siren is now ready to be installed. Do not replace the shield-shaped front cover yet.

5.5 Installation

Note – before you install / deactivate the safety switch

- Before installing or adjusting the siren, make sure to deactivate the safety switches. Otherwise the alarm will be triggered.
- The siren absolutely must be connected to the remote control of the alarm control unit, since otherwise the safety switches cannot be deactivated.
- Press both the **ARM** and **DISARM** buttons on the remote control simultaneously for two seconds to deactivate the safety switches.
- When the safety switches are deactivated, all the blue status LEDs on the alarm siren light up to indicate that the installation or adjustment work can now be performed.

Warning – Installation

- Before mounting, check that the wall you have chosen is suitable for the weight to be mounted Also make sure that there are no electric, water, gas or other lines running through the wall at the mounting site.
- If the wall on which the bracket is to be mounted is made of different material types and construction types to those specified, purchase suitable mounting materials from a specialised dealer.
- Never apply force during mounting.
- Only install the product indoors or in outdoor areas protected from the elements, e.g. under an awning.

- Drill holes at the desired installation location using the drilling template and insert rawlplugs.
- Depending on the construction of the installation location (e.g. wood), you may be able to attach the product with screws directly without pre-drilled holes.
- Make sure that the spring of the safety switch on the rear of the alarm siren is pushed all the way in; you'll hear a distinct click when the safety switch snaps into place. Only then is the alarm siren secured against external tampering.

6. Operation

Note

Press both the **ARM** and **DISARM** buttons on the remote control simultaneously for two seconds to deactivate or activate the safety switches, and therefore the alarm siren, whenever you need to adjust the siren settings or change the batteries.

- Press both the **ARM** and **DISARM** buttons on the remote control simultaneously for two seconds to activate the safety switches and therefore the alarm siren.
- The blue status LEDs go out and red status LEDs light up to indicate that the alarm siren is active.
- Within a few seconds the alarm siren tests for the presence of a radio signal from the alarm control unit (00111977), and a brief tone sounds to indicate success.

6.1 Function test
You may now test the that the alarm siren, now connected to the alarm control unit, is functioning properly. Make sure when testing that you can deactivate (**DISARM**) the alarm system at any time. Otherwise you may disturb your neighbours with the loud noise. If necessary, expose yourself to the high volumes only very briefly. Otherwise, hearing damage could occur.

To test the alarm, use the **PANIC** function on your remote control or the alarm control unit. The triggered alarm can ONLY be deactivated by entering the PIN on the alarm control unit or by pressing **DISARM** on the remote control.

6.2 Changing the building code
If you change the building code of the alarm control system, you must reset the building code switches of all other devices connected to this alarm control unit to match.
- Set all the building code switches on the alarm siren so that they are once again the same as the building code switches on the alarm control unit.
- Consult section **8.3 "Building code"** in the operating instructions for the alarm control unit also.

6.3 If the remote control is lost
If the remote control is lost (and it was the only one you had), spares are available for purchase (00111978).

If there are other remote controls connected:
- Deactivate the safety switches (**see section 6**), open the shield-shaped front cover, and then proceed as described in **section 5.4** of these operating instructions.

If there are no other remote controls connected:
- Consult sections 8.2.1 and 8.2.3 of the operating instructions of the alarm control unit and connect the new remote control to the control unit first.

Warning – High volumes

- Without the remote control, you will not be able to deactivate the safety switches on the alarm siren. Since you must open the siren to reach the **LEARN** button, you will unavoidably trigger the alarm.
- Before opening the alarm siren, procure effective hearing protection and put it on.

- Open the shield-shaped front cover of the alarm siren. The alarm will trigger.
- Press and hold the **LEARN** button for approx. 5 seconds until the alarm falls silent and the blue status LEDs light up. The safety switches are now deactivated.
- Proceed as described in section 5.4 of these operating instructions.

7. Care and Maintenance

7.1 Testing/replacing the batteries
- Press both the **ARM** and **DISARM** buttons on the remote control simultaneously for two seconds to deactivate the safety switches.
- Open the shield-shaped front cover and then proceed as described in section 5.1 of these operating instructions.

7.2 Cleaning
Only clean this product with a slightly damp, lint-free cloth and do not use aggressive cleaning agents. Make sure that water does not get into the product.

8. Warranty Disclaimer
Hama GmbH & Co. KG assumes no liability and provides no warranty for damage resulting from improper installation/mounting, improper use of the product or from failure to observe the operating instructions and/or safety notes.

9. Service and Support
Please contact Hama Product Consulting if you have any questions about this product.
Hotline: +49 9091 502-115 (German/English)
Further support information can be found here: www.xavax.eu

10. Technical Data

	Outdoor Siren
Supply voltage	6.0 V 4x 1,5 V D-cell (mono) battery
Current consumption	approx. 2 mA in standby mode approx. 110 mA during alarm
Power supply unit (not included in delivery)	INPUT: 100-240V~ 50/60Hz 0,2A OUTPUT: 9,5V ⎓ 0,5A 4,75W Max.

11. Recycling Information
Note on environmental protection:
After the implementation of the European Directive 2002/96/EU and 2006/66/EU in the national legal system, the following applies: Electric and electronic devices as well as batteries must not be disposed of with household waste. Consumers are obliged by law to return electrical and electronic devices as well as batteries at the end of their service lives to the public collecting points set up for this purpose or point of sale. Details to this are defined by the national law of the respective country. This symbol on the product, the instruction manual or the package indicates that a product is subject to these regulations. By recycling, reusing the materials or other forms of utilising old devices/Batteries, you are making an important contribution to protecting our environment.

12. Declaration of Conformity
Hereby, Hama GmbH & Co. KG, declares that 00111981 is in compliance with the essential requirements and other relevant provisions of Directive 1999/5/EC.
See www.hama.com for declaration of conformity according to RGTTE Directive 99/5/EC guidelines.

F Mode d'emploi

Éléments de commande et d'affichage
1. Compartiment à piles
2. Trous de fixation pour l'installation murale
3. Sélecteur **ON/OFF**
4. Interrupteur pour la durée de l'alarme (1, 3, 5, 10 minutes)
5. Connexion du bloc secteur (bloc secteur non compris dans la livraison)
6. Commutateur de codage pour le code maison (House)
7. Touche **LEARN**
8. Interrupteurs de sécurité pour empêcher toute manipulation externe
9. LED d'état des piles

Nous vous remercions d'avoir choisi un produit Xavax.
Veuillez prendre le temps de lire l'ensemble des remarques et consignes suivantes. Veuillez conserver ce mode d'emploi à portée de main afin de pouvoir le consulter en cas de besoin. Transmettez-le au nouveau propriétaire avec l'appareil le cas échéant.

1. Explication des symboles d'avertissement et des remarques

Avertissement

Ce symbole est utilisé pour indiquer des consignes de sécurité ou pour attirer votre attention sur des dangers et risques particuliers.

Remarque

Ce symbole est utilisé pour indiquer des informations supplémentaires ou des remarques importantes.

2. Contenu de l'emballage
- 1x sirène extérieure
- 1x kit de montage
- 1x schéma de perçage
- Mode d'emploi

3. Consignes de sécurité
- Ce produit est destiné à une installation domestique non commerciale.
- Protégez le produit de toute saleté, humidité, surchauffe et utilisez-le uniquement dans des locaux secs.
- Protégez le produit des secousses violentes et évitez tout choc ou toute chute.
- Cet appareil, comme tout appareil électrique, doit être gardé hors de portée des enfants !
- N'apportez aucune modification à l'appareil. Des modifications vous feraient perdre vos droits de garantie.
- Recyclez les matériaux d'emballage conformément aux prescriptions locales en vigueur.

Avertissement – Risque de troubles auditifs dus au son de l'alarme

- Un volume excessif - même à courte durée - est susceptible d'endommager votre ouïe.
- Veuillez noter que la forte pression acoustique du signal sonore déclenché lors d'une alarme ou d'un essai peut provoquer des troubles auditifs en un rien de temps.
- Veuillez donc ne pas séjourner plus de 3 minutes à proximité immédiate de l'émetteur de signal en cas d'alarme ou d'essai !

4. Caractéristiques du produit

Remarque

- La sirène extérieure est un accessoire judicieux de la centrale d'alarme radio « Feel Save » (00111977 : ci-après dénommée centrale d'alarme). Elle permet d'attirer l'attention à l'extérieur du milieu protégé en cas d'alarme. Sans connexion à la centrale d'alarme, la sirène extérieure ne dispose d'aucune fonction exploitable.
- La sirène extérieure est protégée contre tout accès non autorisé / toute manipulation externe par des interrupteurs de sécurité intégrés.

5. Mise en service
Pour pouvoir tirer profit de la sirène extérieure, vous avez besoin de la centrale d'alarme (que vous aurez déjà installée correctement, dans le cas idéal). Pour la mise en service, appliquez les consignes suivantes en respectant l'ordre des étapes.

Avertissement - Piles

- Retirez les piles usagées immédiatement du produit pour les recycler.
- Utilisez exclusivement des batteries (ou des piles) du type indiqué.
- Respectez impérativement la polarité de la pile (marquage + et -) lors de l'insertion dans le boîtier ; risques d'écoulement et d'explosion des piles si tel n'est pas le cas.
- N'utilisez pas simultanément des piles usagées et des piles neuves ou des piles de différents types.
- Ne tentez pas de recharger les piles, risque d'explosion.
- Conservez les piles hors de portée des enfants.
- Ne court-circuitez pas les batteries/piles et éloignez-les des objets métalliques.
- Ne tentez pas d'ouvrir les piles ou les batteries, faites attention à ce que des petits enfants ne les avalent pas et ne les jetez pas avec les ordures domestiques. Elles sont susceptibles de contenir métaux lourds toxiques et nocifs pour l'environnement.
- Retirez les piles des produits que vous ne comptez pas utiliser pendant un certain temps.

5.1 Insertion des piles
Dévissez le raccord à vis situé sur l'interrupteur de sécurité et retirez le couvercle frontal en forme de bouclier de la sirène d'alarme. Insérez quatre piles D (mono) dans le compartiment à piles en respectant bien la polarité (+ et -).

5.2 Régler le code maison (House)
- Réglez tous les interrupteurs de code maison de manière à ce qu'ils concordent avec les interrupteurs de code maison de la centrale d'alarme.
- Observez également le chapitre **8.3 Code maison du mode** d'emploi de la centrale d'alarme.

5.3 Sélectionner la durée de l'alarme
- Sélectionnez la durée d'alarme souhaitée, à savoir la longueur du temps pendant lequel le signal d'alarme retentit en cas d'alarme.
- Veuillez noter que vous devez sélectionner une des 4 options.

5.4 Connexion avec la télécommande (00111978) de la centrale d'alarme
- Placez l'interrupteur **ON/OFF** sur **ON**. Toutes les LED d'état bleues s'allument et indiquent l'état de veille (l'interrupteur de sécurité est désactivé).
- Appuyez sur le bouton **LEARN** pour connecter la/les télécommande(s) de la centrale d'alarme à la sirène d'alarme.
- Appuyez sur la touche **DISARM** de la télécommande pour établir la connexion. La sirène d'alarme confirme la connexion par un « bip » court. Les LED s'allument brièvement, également.
- Si vous disposez de plusieurs télécommandes pour votre système d'alarme, répétez ce processus pour chaque télécommande.
- La sirène d'alarme est désormais prête pour le montage. N'installez pas encore le couvercle frontal en forme de bouclier dans l'état actuel.

5.5 Installation

Remarque - avant le montage, désactivez les interrupteurs de sécurité

- Assurez-vous, avant le montage et avant tout travail de réglage, que les interrupteurs de sécurité de la sirène sont désactivés. Dans le cas contraire, une alarme se déclenchera.
- Dans tous les cas, la sirène doit être connectée à la télécommande de la centrale d'alarme. Si tel n'est pas le cas, les interrupteurs de sécurité ne pourront pas être désactivés.
- Appuyez simultanément sur les touches **ARM** et **DISARM** de votre télécommande pendant deux secondes pour désactiver les interrupteurs de sécurité.
- Lorsque les interrupteurs de sécurité sont désactivés, toutes les LED d'état bleues de la sirène d'alarme s'allument et indiquent ainsi que le montage ou les travaux de réglage peuvent commencer.

Avertissement – Montage

- Avant l'installation, vérifiez que le mur prévu pour l'installation dispose d'une force portante suffisante et qu'aucune conduite d'électricité, d'eau, de gaz ni aucune autre conduite ne passe dans cette partie de la cloison.
- Procurez-vous le matériel d'installation adéquat dans un commerce spécialisé si la paroi sur laquelle vous envisagez installer votre appareil exige un autre type de matériel ou de construction.
- N'appliquez en aucun cas une force excessive lors du montage.
- N'installez le produit qu'à l'intérieur ou dans des zones extérieures protégées de toute influence de l'environnement, par ex. sous un auvent.

- Percez les trous à l'endroit souhaité à l'aide du schéma de perçage et insérez les chevilles.
- En fonction du type de construction du lieu d'installation (par ex. bois), vous pouvez fixer directement le produit sans percer de trous au préalable.
- Veillez à ce que la languette de l'interrupteur de sécurité, au dos de la sirène d'alarme, soit entièrement rentrée - vous devez entendre un « clic » net lorsque l'interrupteur de sécurité s'enclenche. Ce n'est qu'alors que la sirène d'alarme est protégée contre toute manipulation externe.

6. Fonctionnement

Remarque

Appuyez simultanément sur les touches **ARM** et **DISARM** de votre télécommande pendant deux secondes pour activer ou désactiver les interrupteurs de sécurité, et donc la sirène d'alarme, ou pour procéder à un réglage ou au remplacement des piles.

- Appuyez simultanément sur les touches **ARM** et **DISARM** de votre télécommande pendant deux secondes pour activer les interrupteurs de sécurité, et donc la sirène d'alarme.
- Les LED d'état bleues s'éteignent, les LED d'état rouges indiquent que la sirène d'alarme est activée.
- En l'espace de quelques secondes, la sirène d'alarme vérifie la présence d'un signal radio venant de la centrale d'alarme (00111977) et indique cela par un bref signal acoustique

6.1 Test de fonctionnement
Vous pouvez tester le fonctionnement de la sirène d'alarme désormais connectée à sa centrale d'alarme. Dans le cas d'un test, veillez à pouvoir désactiver (**DISARM**) le système d'alarme à tout moment car vous pouvez incommoder vos voisins par le volume élevé de la sirène et/ou vous ne devez vous exposer que très brièvement au volume élevé de la sirène. Il existe un risque de troubles auditifs !

Dans le cas d'un test, vous pouvez déclencher une alarme en activant la fonction **PANIC** avec votre télécommande ou sur la centrale d'alarme.
Vous pouvez désactiver l'alarme déclenchée UNIQUEMENT en saisissant le PIN sur la centrale d'alarme ou en appuyant sur **DISARM** sur la télécommande.

6.2 Modifier le code maison (House)
Si vous modifiez le code maison (House) de la centrale d'alarme, vous devez régler les interrupteurs de code maison (House) en conséquence sur tous les autres appareils connectés à cette centrale d'alarme.
- Réglez tous les interrupteurs de code maison de la sirène d'alarme de manière à ce qu'ils concordent avec les interrupteurs de code maison modifiés de la centrale d'alarme.
- Observez également le chapitre **8.3 Code maison du mode** d'emploi de la centrale d'alarme.

6.3 Perte de la télécommande
Si vous perdez la télécommande (et si celle-ci était la seule dont vous disposiez), vous pouvez en acquérir une autre comme accessoire (00111978).

Si d'autres télécommandes connectées sont disponibles:
- Désactivez les interrupteurs de sécurité (**voir chapitre 6**), ouvrez le couvercle frontal en forme de bouclier et procédez comme décrit dans le **chapitre 5.4** de ce mode d'emploi.

Si aucune autre télécommande n'est disponible:
- Suivez les chapitres 8.2.1 et 8.2.3 du mode d'emploi de la centrale d'alarme et connectez d'abord la nouvelle télécommande à la centrale d'alarme.

Avertissement concernant le volume d'écoute

- En raison de la perte de la télécommande, vous n'êtes pas en mesure de désactiver les interrupteurs de sécurité de la sirène d'alarme. Toutefois, vous devez ouvrir la sirène d'alarme pour atteindre la touche **LEARN**. En faisant cela, vous déclencherez forcément l'alarme.
- Procurez-vous une protection auditive efficace et portez-la avant d'ouvrir la sirène d'alarme !

- Ouvrez le couvercle frontal en forme de bouclier de la sirène d'alarme - l'alarme se déclenche !
- Appuyez sur la touche **LEARN** et maintenez-la enfoncée pendant env. 5 secondes jusqu'à ce que l'alarme s'arrête et que les LED d'état bleues s'allument. Les interrupteurs de sécurité sont désormais désactivés.
- Procédez comme décrit dans le chapitre 5.4 de ce mode d'emploi.

7. Soins et entretien

7.1 Vérifier/Remplacer les piles
- Appuyez simultanément sur les touches **ARM** et **DISARM** de votre télécommande pendant deux secondes pour désactiver les interrupteurs de sécurité.
- Ouvrez le couvercle frontal en forme de bouclier et procédez comme décrit dans le chapitre 5.1 de ce mode d'emploi.

7.2 Nettoyage
Nettoyez la balance uniquement à l'aide d'un chiffon non fibreux légèrement humide ; évitez tout détergent agressif. Veillez à ce qu'aucun liquide ne pénètre dans le produit.

8. Exclusion de garantie
La société Hama GmbH & Co. KG décline toute responsabilité en cas de dommages provoqués par une installation, un montage ou une utilisation non conformes du produit ou encore provoqués par un non respect des consignes du mode d'emploi et/ou des consignes de sécurité.

9. Service et assistance
En cas de question concernant le produit, veuillez vous adresser au service de conseil produits de Hama.
Ligne téléphonique directe : +49 9091 502-115 (allemand/anglais)
Vous trouverez ici de plus amples informations concernant l'assistance : www.xavax.eu

10. Caractéristiques techniques

	sirène extérieure
Tension d'alimentation	6.0 V 4x 1, 5 V Pile (type D/mono)
Consommation de courant	Env. 2 mA en mode de veille Env. 110 mA en cas d'alarme
Bloc secteur (non compris dans le matériel livré)	INPUT: 100-240V~ 50/60Hz 0,2A OUTPUT: 9,5V ⎓ 0,5A 4,75W Max.

11. Consignes de recyclage
Remarques concernant la protection de l'environnement:
Conformément à la directive européenne 2002/96/CE et 2006/66/CE, et afin d'atteindre un certain nombre d'objectifs en matière de protection de l'environnement, les règles suivantes doivent être appliquées: Les appareils électriques et électroniques ainsi que les batteries ne doivent pas être éliminés avec les déchets ménagers. Le pictogramme "picto" présent sur le produit, son manuel d'utilisation ou son emballage indique que le produit est soumis à cette réglementation. Le consommateur doit retourner le produit/la batterie usager aux points de collecte prévus à cet effet. Il peut aussi le remettre à un revendeur. En permettant enfin le recyclage des produits ainsi que les batteries, le consommateur contribuera à la protection de notre environnement. C'est un acte écologique.

12. Déclaration de conformité
La société Hama GmbH & Co. KG certifie que cet appareil est conforme aux exigences de base et aux dispositions de la directive 1999/5/ en vigueur. Vous trouverez la déclaration de conformité à la directive R&TTE 99/5/CE sur www.hama.de.

E Instrucciones de uso

Elementos de manejo e indicadores
1. Compartimento para pilas
2. Orificios de fijación p. montaje en pared
3. Interruptor corredizo **ON/OFF**
4. Interruptor para duración de alarma (1, 3, 5, 10 minutos)
5. Toma para fuente de alimentación (fuente de alimentación no incluida en el volumen de suministro)
6. Interruptor codificado para código de casa (House)
7. Tecla **LEARN**
8. Interruptor de seguridad para evitar la manipulación desde el exterior
9. LED de estado

Le agradecemos que se haya decidido por un producto de Xavax.
Tómese tiempo y lease primero las siguientes instrucciones e indicaciones. Después, guarde estas instrucciones de manejo en un lugar seguro para poder consultarlas cuando sea necesario. Si vende el aparato, entregue estas instrucciones de manejo al nuevo propietario.

1. Explicación de los símbolos de aviso y de las indicaciones

Aviso

Se utiliza para caracterizar las indicaciones de seguridad o para llamar la atención sobre peligros y riesgos especiales.

Nota

Se utiliza para caracterizar informaciones adicionales o indicaciones importantes.

2. Contenido del paquete
- 1x sirena externa
- 1x set de montaje
- 1x plantilla para taladrado
- Estas instrucciones de manejo

3. Instrucciones de seguridad
- El producto es para el uso doméstico privado, no comercial.
- El producto está diseñado sólo para el uso dentro de edificios.
- No deje caer el producto ni lo someta a sacudidas fuertes.
- Este aparato, como todos los aparatos eléctricos, no debe estar en manos de los niños.
- No realice cambios en el aparato. Esto conllevaría la pérdida de todos los derechos de la garantía.
- Deseche el material de embalaje en conformidad con las disposiciones locales sobre el desecho vigentes.

Aviso – Peligro de daños auditivos por la alarma

- Los volúmenes altos pueden causar daños auditivos, también en caso de exposición breve a ellos.
- Tenga en cuenta que el alto nivel acústico de la señal emitida en caso de alarma o test puede provocar daños auditivos en poco tiempo
- Por ello, en caso de alarma o test, no se mantenga durante más de 3 minutos en las inmediaciones del emisor de la señal de alarma.

4. Características del producto

Nota

- La sirena externa es un accesorio muy adecuado para la central de alarma por radiofrecuencia «Feel Save» (00111977: en adelante denominada «central de alarma»), permite llamar la atención en caso de alarma incluso en el área exterior del entorno protegido. Sin conexión con la central de alarma, la sirena externa no tiene ninguna otra función utilizable.
- La sirena externa está protegida contra un acceso no autorizado o manipulación desde el exterior mediante un interruptor de seguridad integrado.

5. Puesta en funcionamiento
Para poder dar aplicar la alarma externa y aprovecharse de sus ventajas, debe estar en posición de la central de alarma, ya instalada correctamente en el caso óptimo. Siga las siguientes indicaciones para la puesta en marcha en el orden indicado.

Aviso - Pilas

- Retire y deseche de inmediato las pilas gastadas del producto.
- Utilice exclusivamente pilas recargables (o pilas) que sean del mismo tipo.
- Observe siempre la correcta polaridad (inscripciones + y -) de las pilas y coloque éstas de forma correspondiente. La no observación de lo anterior conlleva el riesgo de derrame o explosión de las pilas.
- No mezcle pilas viejas y nuevas, ni tampoco pilas de tipos o fabricantes diferentes.
- No cargue las pilas, existe peligro de explosión.
- Mantenga las pilas fuera del alcance de los niños.
- No cortocircuite las pilas recargables/baterías y manténgalas alejadas de objetos metálicos.
- Nunca abra, deteriore o ingiera baterías o pilas recargables o las deseche en el medio ambiente. Pueden contener metales pesados tóxicos y dañinos para el medio ambiente.
- Saque las pilas de los productos que no se vayan a utilizar durante un periodo prolongado de tiempo. (A no ser de que estén pensados para un caso de emergencia)

5.1 Colocación de las pilas
Afloje el atornillamiento del interruptor de seguridad y retire la cubierta frontal con forma de placa de la sirena de alarma. Coloque cuatro pilas D (Mono) en el compartimento para pilas y asegúrese de que la polaridad sea la correcta (+ y -).

5.2 Ajuste del código de casa (House)
- Ajuste todos los interruptores de código de casa de tal forma que coincidan con los interruptores de código de casa de la central de alarma.
- Para ello, tenga en cuenta también el capítulo **8.3 Código de casa** de las instrucciones de manejo de la central de alarma.

5.3 Selección de la duración de alarma
- Seleccione la duración de la alarma deseada, es decir, el periodo de tiempo en el que se emite la señal de alarma en caso de alarma.
- Tenga en cuenta que debe seleccionar una de las 4 opciones.

5.4 Conexión de la alarma con el mando a distancia (00111978)
- Deslice el interruptor **ON/OFF** a **ON**. Todos los LEDs de estado azules se iluminan indicando la disponibilidad con el interruptor de seguridad desactivado.
- Pulse el pulsador **LEARN** para conectar el/los mando(s) a distancia de la central de alarma con la sirena de alarma.
- Pulse la tecla **DISARM** del mando a distancia para establecer la conexión. La sirena de alarma confirma la conexión emitiendo un breve «pitido», los LEDs también se iluminan brevemente.
- Si posee varios mandos a distancia para su sistema de alarma, repita este proceso con todos los mandos a distancia restantes.
- La sirena de alarma está ahora lista para su montaje. No coloque todavía la cubierta frontal con forma de placa en este estado.

5.5 Montaje

Nota – Antes del montaje / Desactivación del interruptor de seguridad

- Antes del montaje, y de cualquier trabajo de ajuste, asegúrese de que los interruptores de seguridad de la sirena están desactivados. De lo contrario, se dispararía una alarma.
- La sirena debe estar conectada obligatoriamente con el mando a distancia de la central de alarma, ya que, de lo contrario, no es posible desactivar los interruptores de seguridad.
- Pulse simultáneamente las teclas **ARM** y **DISARM** de su mando a distancia durante dos segundos para desactivar los interruptores de seguridad.
- Con los interruptores de seguridad desactivados, todos los LEDs de estado azules se iluminan indicando que puede procederse al montaje o a la realización de los trabajos de ajuste.

Aviso – Montaje

- Es necesario que compruebe antes del montaje que la pared elegida puede soportar el peso que se va a montar. Asimismo, asegúrese de que por el punto de montaje no pasan cables eléctricos, tuberías de agua, gas o de cualquier otro tipo.
- En el caso de que la pared en la que se va a instalar el soporte sea de otros materiales y otro tipo de construcción, adquiera material de montaje adecuado en un comercio especializado.
- No ejerza nunca fuerza durante el montaje.
- Instale el producto únicamente en interiores o en exteriores protegidos de las inclemencias del tiempo, p. ej. protegidos por un alero.

- Taladre los orificios en el lugar deseado para el montaje utilizando la plantilla para taladrado y coloque los tacos.
- Dependiendo del tipo de construcción del lugar de montaje (p. ej. madera), es posible que pueda fijar el producto directamente al medio, sin necesidad de taladrar orificios previamente.
- Asegúrese de que los resortes del interruptor de seguridad situado en la parte posterior de la sirena de alarma quedan totalmente contraídos: Oirá un «clic» claramente audible cuando el interruptor de seguridad encaje. Solo entonces, la sirena de alarma queda protegida contra manipulación desde el exterior.

6. Funcionamiento

Nota

Siempre pulse simultáneamente las teclas **ARM** y **DISARM** de su mando a distancia durante dos segundos para activar o desactivar los interruptores de seguridad y, con ellos, la sirena de alarma, o para realizar ajustes o un cambio de pila.

- Pulse simultáneamente las teclas **ARM** y **DISARM** de su mando a distancia, durante dos segundos para activar los interruptores de seguridad y, con ellos, la sirena de alarma.
- Los LEDs de estado azules se apagan, los LEDs de estado rojos indican el estado activo de la sirena de alarma.
- En un plazo de pocos segundos, la sirena de alarma comprueba la presencia de una señal de radiofrecuencia de la central de alarma (00111977), indicándolo mediante una breve señal acústica.

6.1 Test de funcionamiento
Ahora puede comprobar el funcionamiento de la sirena de alarma conectada a su central de alarma. Asegúrese, en caso de realización de un test, de que puede desactivar el sistema de alarma en cualquier momento (**DISARM**), ya que, de lo contrario, el alto volumen alcanzado podría molestar a otros residentes, y porque usted mismo debe procurar no someterse a un volumen tan elevado salvo por un espacio muy breve de tiempo. Existe riesgo de sufrir daños auditivos.

En caso de realizar un test, puede disparar una alarma disparando la función **PANIC** con su mando a distancia o desde la central de alarma.
SOLO puede desactivar la alarma disparada desde la central de alarma, introduciendo el PIN, o pulsando **DISARM** en el mando a distancia.

6.2 Modificación del código de casa (House)
Si desea modificar el código House de la central de alarma, también debe ajustar correctamente los interruptores de código House de todos los dispositivos vinculados a esta central de alarma.
- Ajuste todos los interruptores de código de casa de la sirena de alarma de tal forma que coincidan con los interruptores de código de casa modificados de la central de alarma.
- Para ello, tenga en cuenta también el capítulo **8.3 Código de casa** de las instrucciones de manejo de la central de alarma.

6.3 Extravío del mando a distancia
En caso de extravío del mando a distancia (si solo disponía de esa unidad), puede volver a adquirirlo como accesorio (00111978).

Si hay otros mandos a distancia conectados:
- Desactive los interruptores de seguridad (**véase el cap. 6**), abra la cubierta frontal con forma de placa y proceda como se describe en el **cap. 5.4** de estas instrucciones de manejo.

Si no hay otros mandos a distancia:
- Observe los capítulos 8.2.1 y 8.2.3 de las instrucciones de manejo de la central de alarma, conectando el nuevo mando a distancia, en primer lugar, con la central de alarma.

Advertencia – ¡Volumen alto!

- Debido al extravío del mando a distancia, no podrá desactivar los interruptores de seguridad de la sirena de alarma. Sin embargo, debe abrirla, para alcanzar el palpador **LEARN**, disparándose la alarma sin que sea posible evitarlo.
- Hágase con protección auditiva eficaz y colóquesela antes de proceder a abrir la sirena de alarma.

- Abra la cubierta frontal con forma de placa de la sirena de alarma: ¡La alarma se dispara ahora!
- Pulse y mantenga pulsada la tecla **LEARN** durante aprox. 5 segundos, hasta que la alarma se silencie y los LEDs de estado se iluminen. Los interruptores de seguridad están ahora desactivados.
- Proceda como se describe en el cap. 5.4 de estas instrucciones de manejo.

7. Mantenimiento y cuidado

7.1 Comprobación/cambio de las pilas
- Pulse simultáneamente las teclas **ARM** y **DISARM** de su mando a distancia durante dos segundos para desactivar los interruptores de seguridad.
- Abra entonces la cubierta frontal con forma de placa y proceda como se describe en el cap. 5.1 de estas instrucciones de manejo.

7.2 Limpieza
Limpie este producto sólo con un paño ligeramente humedecido que no deje pelusas y no utilice detergentes agresivos. Asegúrese de que no entre agua en el interior del producto.

8. Exclusión de responsabilidad
Hama GmbH & Co KG no se responsabiliza ni concede garantía por los daños que surjan por una instalación, montaje o manejo incorrectos del producto o por la no observación de las instrucciones de manejo y/o de las instrucciones de seguridad.

9. Servicio y soporte
Si tiene que hacer alguna consulta sobre el producto, diríjase al asesoramiento de productos Hama.
Línea directa: +49 9091 502-115 (Alemán/Inglés)
Encontrar más información de soporte aquí: www.xavax.eu

10. Datos técnicos

	sirena externa
Tensión de alimentación	6.0 V 4x 1, 5 V Pila (Tipo D/Mono)
Consumo de corriente	Aprox. 2 mA en standby Aprox. 110 mA en caso de alarma
Fuente de alimentación (no incluida en el volumen de suministro)	INPUT: 100-240V~ 50/60Hz 0,2A OUTPUT: 9,5V ⎓ 0,5A 4,75W Max.

11. Instrucciones para desecho y reciclaje
Nota sobre la protección medioambiental:
Después de la puesta en marcha de la directiva Europea 2002/96/EU y 2006/66/EU en el sistema legislativo nacional, se aplicara lo siguiente: Los aparatos eléctricos y electrónicos, así como las baterías, no se deben evacuar en la basura doméstica. El usuario está legalmente obligado a llevar los aparatos eléctricos y electrónicos, así como pilas y pilas recargables, al final de su vida útil a los puntos de recogida comunales o a devolverlos al lugar donde los adquirió. Los detalles quedaran definidos por la ley de cada país. El símbolo en el producto, en las instrucciones de uso o en el embalaje hace referencia a ello. Gracias al reciclaje, al reciclaje del material o a otras formas de reciclaje de aparatos/pilas usados, contribuye Usted de forma importante a la protección de nuestro medio ambiente.

12. Declaración de conformidad
Mediante la presente, Hama GmbH &Co. KG declara que este aparato cumple con los requisitos básicos y los demás reglamentos relevantes de la directiva 1999/5/CE. La declaración de conformidad según la directiva R&TTE 99/5/CE la encontrará en www.hama.com.

I Istruzioni per l'uso

Elementi di comando e indicazioni
1. Vano batterie
2. Fori di fissaggio per il montaggio a parete
3. Interruttore scorrevole **ON/OFF**
4. Interruttore per la durata allarme (1, 3, 5, 10 minuti)
5. Attacco alimentatore (alimentatore non in dotazione)
6. Interruttore di codifica codice casa (House Code)
7. Tasto **LEARN**
8. Interruttore di sicurezza per impedire manipolazioni esterne
9. LED di stato

Grazie per avere acquistato un prodotto Xavax!
Prima della messa in esercizio, leggete attentamente le seguenti istruzioni e avvertenze, quindi conservatele in un luogo sicuro per una eventuale consultazione. In caso di cessione dell'apparecchio, consegnate anche le presenti istruzioni al nuovo proprietario.

1. Spiegazione dei simboli di avvertimento e delle indicazioni

Attenzione

Viene utilizzato per contrassegnare le indicazioni di sicurezza oppure per rivolgere l'attenzione verso particolari rischi e pericoli.

Avvertenza

Viene utilizzato per contrassegnare informazioni supplementari o indicazioni importanti.

2. Contenuto della confezione
- 1x sirena esterna
- 1x kit di montaggio
- 1x sagoma
- queste istruzioni per l'uso

3. Indicazioni di sicurezza
- Il prodotto è concepito per l'uso domestico privato, non commerciale.
- Proteggere il prodotto da sporcizia, umidità e surriscaldamento e utilizzarlo solo in ambienti asciutti.
- Non fare cadere il prodotto e non sottoporlo a forti scossoni!
- Tenere questo apparecchio, come tutte le apparecchiature elettriche, fuori dalla portata dei bambini!
- Non apportare modifiche all'apparecchio per evitare di perdere i diritti di garanzia.
- Smaltire immediatamente il materiale d'imballaggio attenendosi alle prescrizioni locali vigenti.

Attenzione - pericolo di danni all'udito a causa del segnale di allarme

- Il volume troppo forte può causare danni all'udito, anche per breve durata.
- Prestare attenzione che la pressione sonora elevata dell'allarme quando scatta o in fase di test può danneggiare in breve tempo l'udito.
- Perciò, in caso di allarme o test, non sostare per più di 3 minuti nelle immediate vicinanze del segnalatore d'allarme.

4. Caratteristiche del prodotto

Avvertenza

- La sirena esterna rappresenta un accessorio intelligente alla centralina di allarme radio "Feel Save" (00111977: qui di seguito "centralina di allarme") per attirare l'attenzione anche in caso di allarme della zona esterna dell'ambiente protetto. Senza collegamento con la centralina di allarme, la sirena esterna non ha alcuna funzione.
- L'interruttore di sicurezza integrato protegge la sirena esterna dall'accesso non autorizzato o dalla manipolazione.

5. Messa in funzione
Al fine di impiegare la sirena esterna in modo intelligente, occorre prima installare correttamente la centralina di allarme. Attenersi alle seguenti istruzioni nella sequenza indicata per la messa in esercizio.

Attenzione - Batterie

- Rimuovere e smaltire immediatamente le batterie scariche.
- Utilizzare unicamente accumulatori (o batterie) conformi al tipo indicato.
- Attenersi sempre alla corretta polarità (scritte + e -) delle batterie e inserirle
- di conseguenza. La mancata osservanza comporta la perdita di potenza o il rischio di esplosione delle batterie.
- Non utilizzare batterie di tipi o costruttori diversi, né mischiare batterie vecchie e nuove.
- Non ricaricare le batterie, pericolo di esplosioni.
- Conservare le batterie al di fuori della portata dei bambini.
- Non cortocircuitare le batterie e tenerle lontano da oggetti metallici.
- Non aprire mai batterie o batterie ricaricabili, non danneggiarle, ingerirle, né disperderle nell'ambiente. Possono contenere metalli pesanti dannosi e tossici.
- Togliere sempre le batterie dai prodotti che non vengono utilizzati per un lungo periodo

5.1 Inserimento delle batterie
Allentare le viti sull'interruttore di sicurezza e rimuovere il coperchio anteriore a forma di scudo della sirena di allarme. Inserire quattro batterie D (torcia) nel vano batterie prestando attenzione alla polarità corretta (+ e -).

5.2 Impostazione dell'interruttore di codifica codice casa (House Code)
- Configurare tutti gli interruttori House Code in modo che corrispondano con gli interruttori House Code della centralina di allarme.
- Per effettuare questa operazione, leggere anche il capitolo **8.3 House Code** nelle istruzioni per l'uso della centrale di allarme.

5.3 Selezione della durata dell'allarme
- Scegliere la durata di allarme desiderata, ovvero il tempo in cui suona il segnale di allarme in caso di allarme.
- È necessario scegliere una delle 4 opzioni.

5.4 Collegamento con il telecomando della centralina di allarme
- Portare l'interruttore scorrevole **ON/OFF** su **ON**. Tutti i LED di stato blu si accendono e indicano lo stato di stand-by con l'interruttore di sicurezza disattivato.
- Premere il tasto **LEARN** per collegare i telecomandi della centralina di allarme alla sirena di allarme.
- Premere il tasto **DISARM** sul telecomando per effettuare il collegamento. La sirena di allarme conferma l'avvenuto collegamento con un breve "Bip" e un breve lampeggiamento dei LED.
- Nel caso in cui si disponga di più telecomandi per il sistema di allarme, ripetere questo procedimento con tutti gli altri telecomandi.
- Adesso la sirena di allarme è pronta per il montaggio. A questo punto non applicate ancora il coperchio anteriore a forma di scudo.

5.5 Montaggio

Avvertenza - prima del montaggio / Disattivare gli interruttori di sicurezza

- Prima del montaggio e di effettuare ogni impostazione, accertarsi che gli interruttori di sicurezza della sirena siano disattivati. Altrimenti scatta un allarme.
- In ogni caso la sirena deve essere collegata con il telecomando della centralina di allarme, altrimenti non è possibile disattivare gli interruttori di sicurezza.
- Premere contemporaneamente per due secondi i tasti **ARM** e **DISARM** sul telecomando per disattivare gli interruttori di sicurezza.
- Con gli interruttori di sicurezza disattivati, tutti i LED blu della sirena di allarme si accendono e indicano che il montaggio o i lavori di configurazione sono stati effettuati.

Attenzione – Montaggio

- Prima di procedere al montaggio, verificare che la parete sia idonea per il peso da montare e accertarsi che nel punto della parete dove si desidera montare il supporto non vi siano cavi elettrici, né tubazioni di acqua, gas o altro.
- Se la parete o il tipo di struttura prevista per l'installazione è di un materiale diverso, procurarsi il materiale di installazione idoneo presso i rivenditori specializzati.
- Non usare troppa forza, né violenza durante il montaggio.
- Montare il prodotto esclusivamente in interni o in esterni protetti dagli influssi ambientali, ad es. sotto una tettoia.

- Praticare i fori nel punto di montaggio desiderato servendosi dell'apposita sagoma e inserire i tasselli.
- A seconda del tipo di struttura del punto di montaggio (ad es. legno), il prodotto può essere fissato direttamente senza praticare prima i fori.
- Prestare attenzione che la molla dell'interruttore di sicurezza sul retro della sirena di allarme sia completamente inserita (quando l'interruttore di sicurezza scatta in posizione si sente un chiaro "clic"). Solo in questo caso la sirena di allarme è protetta dalla manipolazione esterna.

6. Funzionamento

Avvertenza

Premere contemporaneamente per due secondi i tasti **ARM** e **DISARM** sul telecomando per attivare o disattivare gli interruttori di sicurezza, quindi la sirena di allarme oppure per effettuare l'impostazione o la sostituzione della batteria.

- Premere contemporaneamente per due secondi i tasti **ARM** e **DISARM** sul telecomando per attivare gli interruttori di sicurezza, quindi anche la sirena di allarme.
- I LED di stato blu si spengono, i LED di stato rossi indicano che la sirena di allarme è attiva.
- Nell'arco di pochi secondi, la sirena di allarme verifica la presenza di un segnale radio dalla centralina di allarme (00111977) e la indica emettendo un breve segnale acustico.

6.1 Test di funzionamento
In questo modo è possibile testare il funzionamento della sirena di allarme collegata alla centralina di allarme. Accertarsi che in caso di test sia possibile disattivare il sistema di allarme (**DISARM**) per evitare di disturbare i vicini con il rumore forte e per non sottoporsi troppo a lungo a questi rumori forti. Pericolo di danni all'udito!

In caso di test è possibile fare scattare un allarme attivando la funzione **PANIC** con il telecomando o sulla centralina di allarme.
È possibile disattivare l'allarme scattato SOLO sulla centralina di allarme o immettendo il PIN o premendo **DISARM** sul telecomando.

6.2 Modifica del codice casa (House Code)
Se si dovesse modificare l'House Code della centralina di allarme, occorre anche modificare di conseguenza gli interruttori di House Code di tutti gli apparecchi collegati con questa centralina.
- Configurare tutti gli interruttori House Code in modo che corrispondano con i nuovi interruttori House Code della centralina di allarme.
- Per effettuare questa operazione, leggere anche il capitolo **8.3 House Code** nelle istruzioni per l'uso della centrale di allarme.

6.3 Smarrimento del telecomando
In caso di smarrimento del telecomando (se era l'unico), è possibile acquistarlo nuovamente come accessorio (00111978).

Altri telecomandi collegati presenti:
- Disattivare gli interruttori di sicurezza (**vedi capitolo 6**), aprire il coperchio anteriore a forma di scudo e procedere come descritto al **capitolo 5.4**. di queste istruzioni per l'uso.

Nessun altro telecomando collegato:
- Leggere i capitoli 8.2.1 e 8.2.3 delle istruzioni per l'uso della centralina di allarme e collegare il nuovo telecomando anzitutto con la centralina di allarme.

Avvertenza - rumore forte!

- A causa dello smarrimento del telecomando non è più possibile disattivare gli interruttori di sicurezza della sirena di allarme. È necessario aprire la sirena per raggiungere il tasto **LEARN** e fare scattare l'allarme.
- Procurarsi una protezione per le orecchie e indossarla prima di aprire la sirena di allarme.

- Aprire il coperchio anteriore a forma di scudo della sirena di allarme. L'allarme scatta!
- Tenere premuto il tasto **LEARN** per ca. 5 secondi finché l'allarme non smette di suonare e i LED di stato blu non si accendono. Adesso gli interruttori di sicurezza sono disattivati.
- Procedere come descritto al capitolo 5.4 di queste istruzioni per l'uso.

7. Cura e manutenzione

7.1 Controllo/sostituzione delle batterie
- Premere contemporaneamente per due secondi i tasti **ARM** e **DISARM** sul telecomando per disattivare gli interruttori di sicurezza.
- Aprire il coperchio anteriore a forma di scudo e procedere come descritto al capitolo 5.1. di queste istruzioni per l'uso.

7.2 Pulizia
Pulire questo prodotto solo con un panno umido e che non lascia pelucchi e non utilizzare mai detergenti aggressivi. Fare attenzione a non fare penetrare acqua nel prodotto.

8. Esclusione di garanzia
Hama GmbH & Co.KG non si assume alcuna responsabilità per i danni derivati dal montaggio o l'utilizzo scorretto del prodotto, nonché dalla mancata osservanza delle istruzioni per l'uso e/o delle indicazioni