DATENBLATT

RJ45 Patchkabel S/UTP, Cat.5e, TM11, Dätwyler CU 5502 PVC, gelb



Cat.5E | 2,5 Gbit
100 MHz | 100% CU
made in Europe | PVC

Beschreibung

Das **in Europa gefertigte** Cat.5e RJ45 Patchkabel gewährleistet sehr gute Eigenschaften für 2,5 Gigabit Ethernet Anwendungen. Zusammengesetzt ist das Patchkabel aus dem Rohkabel **CU 5502 flex** von Dätwyler und **TM11** Steckern von Hirose.

Querschnitt 4 x 2 x AWG26/7
Montierte Knickschutztülle
Klare Unterscheidung der Adern im konfektionierten Steckverbinder dank unterschiedlicher Aderfarben (schwarz, grün, rot, blau, weiß, orange, gelb, braun)

Allgemeine Daten	
Kategorie	5e
Steckverbindertyp Anschluss 1	RJ45 8(8)
Steckverbindertyp Anschluss 2	RJ45 8(8)
Steckertyp	TM11
Kabeltyp	Dätwyler CU 5502 flex
Kontakte	Vergoldet
Pinbelegung	1:1
Belegung	nach TIA/EIA 568B
Ausführung	Geschirmt
Knickschutztülle	aufgesteckt
Farbe der Knickschutztülle	gelb
Rasthebelschutz	Nein

Mechanische Eigenschaften	
Steckzyklen	≥750
Biegeradius	>20 mm
Schirmkontaktierung	360° Schirmbefestigung

Dieses Datenblatt wurde maschinell am 05-02-2020 erzeugt. Technische Änderungen vorbehalten.

EFB-Elektronik GmbH
Striegauer Straße 1
33719 Bielefeld

fon: +49 521 40 41 8-0
fax: +49 521 40 41 8-50

info@efb-elektronik.de
www.efb-elektronik.de

WIR SORGEN FÜR VERBINDUNG
WE CARE FOR CONNECTION

DATENBLATT

RJ45 Patchkabel S/UTP, Cat.5e, TM11, Dätwyler CU 5502 PVC, gelb

Kabelaufbau	
Kabelaufbau	S/UTP
Kabelkonstruktion	4x2
AWG-Querschnitt/Litzen pro Ader	26/7
Leitermaterial	Kupfer

Kabelmantel	
Mantel-Material	PVC
Mantel-Farbe	gelb
Außendurchmesser des Kabels	5,1 mm

Umgebungsbedingungen	
Temperaturbereich (Betrieb)	-20 – 60 °C
Temperaturbereich (Installation)	0 – 50 °C

Elektrische Eigenschaften	
NVP-Wert	76 %
Impedanz	100 ±15 Ω
Leiterwiderstand DC	113 Ω/km
Schleifenwiderstand	225 Ω/km

Übertragungstechnische Eigenschaften	
Bandbreite	100MHz
Übertragung	2,5Gbit

Normen, Zulassungen, Zertifizierungen	
Steckverbinder	IEC 60603-7-3

Verfügbare Varianten

Art.Nr.	Bezeichnung	Länge
K8702.0,50	RJ45 Patchkabel S/UTP, Cat.5e, TM11, Dätwyler CU 5502 PVC, 0,5m, gelb	0,5 m
K8702.1	RJ45 Patchkabel S/UTP, Cat.5e, TM11, Dätwyler CU 5502 PVC, 1m, gelb	1,0 m
K8702.1,5	RJ45 Patchkabel S/UTP, Cat.5e, TM11, Dätwyler CU 5502 PVC, 1,5m, gelb	1,5 m
K8702.2	RJ45 Patchkabel S/UTP, Cat.5e, TM11, Dätwyler CU 5502 PVC, 2m, gelb	2,0 m
K8702.3	RJ45 Patchkabel S/UTP, Cat.5e, TM11, Dätwyler CU 5502 PVC, 3m, gelb	3,0 m
K8702.5	RJ45 Patchkabel S/UTP, Cat.5e, TM11, Dätwyler CU 5502 PVC, 5m, gelb	5,0 m
K8702.7,5	RJ45 Patchkabel S/UTP, Cat.5e, TM11, Dätwyler CU 5502 PVC, 7,5m, gelb	7,5 m
K8702.10	RJ45 Patchkabel S/UTP, Cat.5e, TM11, Dätwyler CU 5502 PVC, 10m, gelb	10,0 m

EFB-Elektronik GmbH
Striegauer Straße 1
33719 Bielefeld

fon: +49 521 40 41 8-0
fax: +49 521 40 41 8-50

info@efb-elektronik.de
www.efb-elektronik.de

WIR SORGEN FÜR VERBINDUNG
WE CARE FOR CONNECTION

DATENBLATT

RJ45 Patchkabel S/UTP, Cat.5e, TM11, Dätwyler CU 5502 PVC, gelb

K8702.15	RJ45 Patchkabel S/UTP, Cat.5e, TM11, Dätwyler CU 5502 PVC, 15m, gelb	15,0 m
K8702.20	RJ45 Patchkabel S/UTP, Cat.5e, TM11, Dätwyler CU 5502 PVC, 20m, gelb	20,0 m
K8702.25	RJ45 Patchkabel S/UTP, Cat.5e, TM11, Dätwyler CU 5502 PVC, 25m, gelb	25,0 m
K8702.30	RJ45 Patchkabel S/UTP, Cat.5e, TM11, Dätwyler CU 5502 PVC, 30m, gelb	30,0 m

EFB-Elektronik GmbH
Striegauer Straße 1
33719 Bielefeld

fon: +49 521 40 41 8-0
fax: +49 521 40 41 8-50

info@efb-elektronik.de
www.efb-elektronik.de

WIR SORGEN FÜR VERBINDUNG
WE CARE FOR CONNECTION

DATENBLATT

RJ45 Patchkabel S/UTP, Cat.5e, TM11, Dätwyler CU 5502 PVC, gelb

Abbildungen

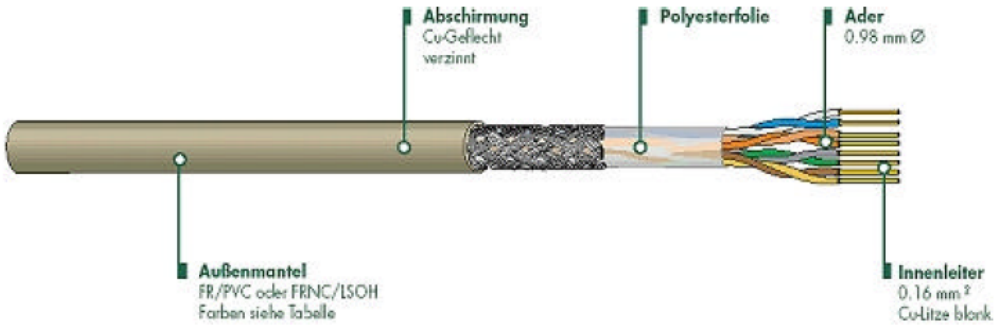

Belegung: 1 -sw- 1
2 -gn- 2
3 -rt- 3
4 -bl- 4
5 -ws- 5
6 -or- 6
7 -ge- 7
8 -br- 8
Schirm beidseitig auf Gehäuse!

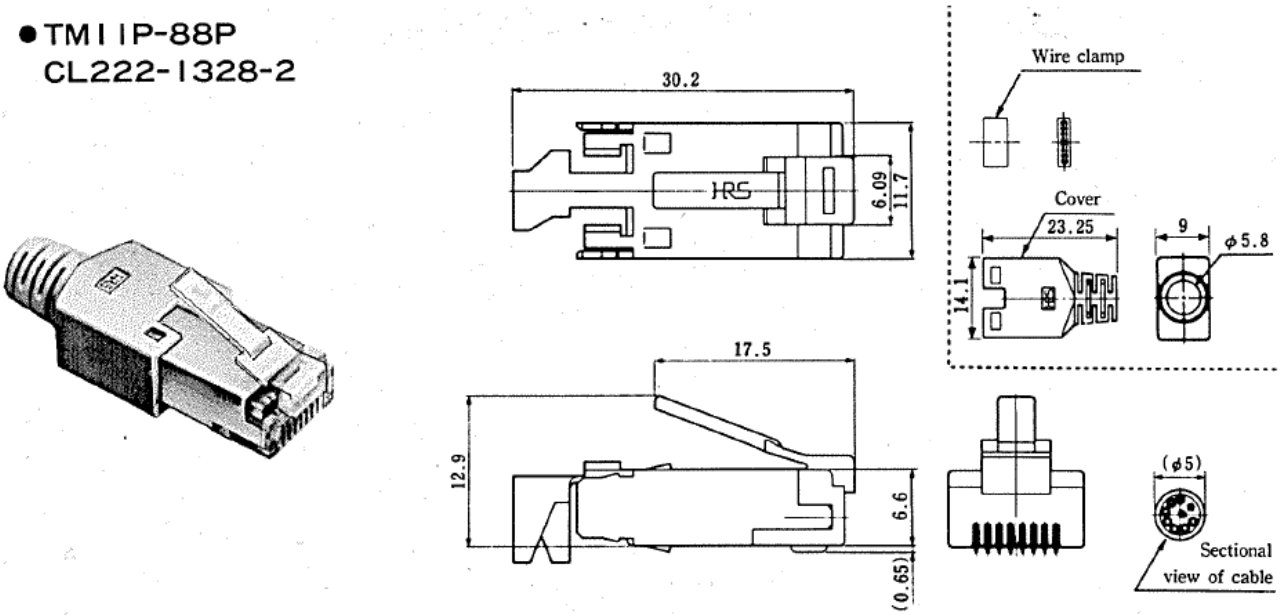

DATENBLATT

RJ45 Patchkabel S/UTP, Cat.5e, TM11, Dätwyler CU 5502 PVC, gelb

Ähnlicher Artikel	
K8706.1	RJ45 Patchkabel S/UTP, Cat.5e, TM11, Dätwyler CU 5502 PVC, grün
K8705.1	RJ45 Patchkabel S/UTP, Cat.5e, TM11, Dätwyler CU 5502 PVC, schwarz
K8704.1	RJ45 Patchkabel S/UTP, Cat.5e, TM11, Dätwyler CU 5502 PVC, blau
K8703.1	RJ45 Patchkabel S/UTP, Cat.5e, TM11, Dätwyler CU 5502 PVC, rot
K8701.1	RJ45 Patchkabel S/UTP, Cat.5e, TM11, Dätwyler CU 5502 PVC, grau

EFB-Elektronik GmbH
Striegauer Straße 1
33719 Bielefeld

fon: +49 521 40 41 8-0
fax: +49 521 40 41 8-50

info@efb-elektronik.de
www.efb-elektronik.de

WIR SORGEN FÜR VERBINDUNG
WE CARE FOR CONNECTION