AXOR Starck V
Einhebel-Waschtischmischer 140 mit Glasauslauf und Ablaufgarnitur
Oberfläche: **Polished Nickel** Artikelnummer: **12112830**

Beschreibung

Merkmale

- besteht aus: Einhebel-Waschtischmischer, Ablaufgarnitur
- ComfortZone 140
- Ausladung: 125 mm
- Auslaufhöhe: 141 mm
- Griffvariante: Pingriff
- Schwenkbereich einstellbar in 3 Stufen auf 95°, 120° oder 360°
- Strahlart: Laminarstrahl
- Auslauf einfach über EasyClick Verbindung abnehmbar mit Selbstschluss-Funktion
- Auslauf ist spülmaschinengeeignet
- Material Auslauf: Kristallglas
- maximale Durchflussmenge bei 3 bar: 4 l/min
- Keramikmischsystem
- unverschließbare Ablaufgarnitur
- Anschlussart: G ⅜ Anschlussschläuche
- Anschlussgröße: DN15
- Griff rechts oder links positionierbar
- Seitliche Griffposition: unten am Grundkörper (nicht für Waschschüsseln geeignet)
- Nicht empfohlen für den öffentlichen und halb-öffentlichen Bereich
- EU-Taxonomie: max. 6 l/min - wesentlicher Beitrag (SC) möglich

Technologie

EcoSmart

Comfort Zone

Produktabbildung

Maßzeichnung

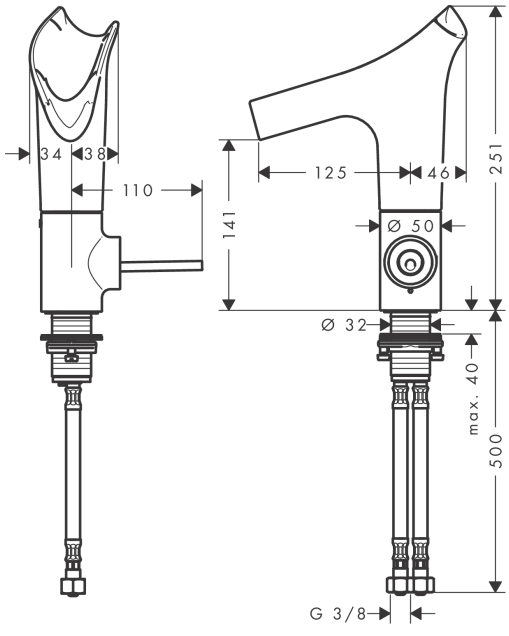

AXOR Starck V
Einhebel-Waschtischmischer 140 mit Glasauslauf und Ablaufgarnitur
Oberfläche: **Polished Nickel** Artikelnummer: **12112830**

Durchflussdiagramm

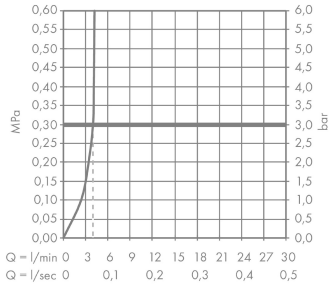

AXOR Starck V
Einhebel-Waschtischmischer 140 mit Glasauslauf und Ablaufgarnitur
Oberfläche: **Polished Nickel** Artikelnummer: **12112830**

Explosionszeichnung

Baujahr: **11/16 - 12/19**

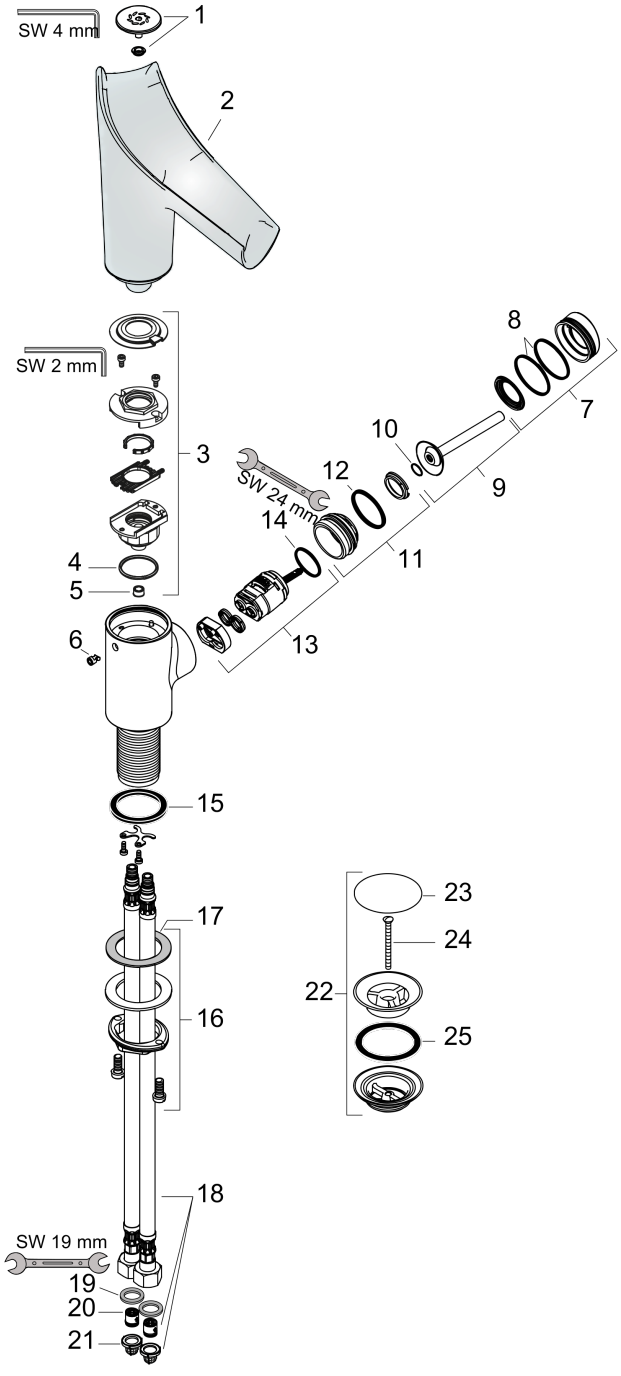

AXOR Starck V
Einhebel-Waschtischmischer 140 mit Glasauslauf und Ablaufgarnitur
Oberfläche: **Polished Nickel** Artikelnummer: **12112830**

Ersatzteilliste

Baujahr: **11/16 - 12/19**

Pos.	Beschreibung	Artikelnummer	PG	VE
1	Strahlkörper kpl.	92486830	-	1
2	Auslauf kpl.	92487000	-	1
3	Serviceeinheit	92488000	-	1
4	O-Ring 26x2	98147000	-	1
5	Durchflussbegrenzer (4 l/min)	92491000	-	1
6	Druckknopf	92492830	-	1
7	Rosette	92489830	-	1
8	O-Ring 35x1,5	92114000	-	1
9	Griff	92490830	-	1
10	O-Ring 9x2	98119000	-	1
11	Mutter	95667000	-	1
12	O-Ring 30x1,5	98433000	-	1
13	Kartusche kpl.	96339000	-	1
14	O-Ring 21,95x1,78	95169000	-	1
15	Flachdichtung	98749000	-	1
16	Schaftbefestigung kpl. (Ø 32)	13961000	-	1
17	Gleitring	97548000	-	1
18	Anschlussschlauch 450 mm M8x0,75 G3/8	98809000	-	1
19	Dichtungsset	95581000	-	1
20	Rückflußverhinderer DW 10	96456000	-	1
21	Siebdichtung	95291000	-	1
22	Ablauf	50001830	-	1
23	Blende	97141830	-	1
24	Schraube	98000000	-	1
25	Formring	96361000	-	1
a	Schaftverlängerung 35 mm	13898000	-	1
b	Strahlkörper (empfohlen bei Betriebsdruck < 0,15 MPa)	92341000	-	1