iQ700
WM14W570
Waschmaschine

A+++

iSensoric Premium-Waschmaschine in neuem eleganten Design mit sensorgesteuertem Antiflecken-System

- ✓ Antiflecken-System zur Entfernung der 4 hartnäckigsten Flecken.
- ✓ Intelligenter, langlebiger und leiser iQdrive-Motor für besonders wirkungsvolle und effiziente Wäschepflege.
- ✓ Display mit Verbrauchsanzeige des Wasser- und Energiebedarfs bereits vor Programmstart.
- ✓ Mit der Option speedPerfect bis zu 65% schneller zum perfekten Waschergebnis.
- ✓ Spezialprogramm für Sport- und Outdoor-Bekleidung.

Ausstattung

Technische Daten

Bauform : Standgerät
Höhe der Arbeitsplatte (mm) : 850
Abmessungen des Gerätes : 848 x 598 x 590
Nettogewicht (kg) : 82,0
Anschlusswert (W) : 2300
Absicherung (A) : 10
Spannung (V) : 220-240
Frequenz (Hz) : 50
Approbationszertifikate : CE, VDE
Länge Anschlusskabel (cm) : 175
Waschwirkungsklasse : A
Türanschlag : Links
Rollen : Nein
EAN-Nummer : 4242003743355
Nennkapazität in kg Baumwolle für das Standard-Baumwollprogramm bei vollständiger Befüllung - neu (2010/30/EC) : 8,0
Energieeffizienzklasse - neu (2010/30/EC) : A+++
Jährlicher Energieverbrauch (kWh/annum) - neu (2010/30/EC) : 196
Energieverbrauch im ausgeschalteten Modus (W) - neu (2010/30/EC) : 0,12
Leistungsaufnahme im unausgeschalteten Zustand - neu (2010/30/EC) (W) : 0,43
Jährlicher Wasserverbrauch (l/annum) - neu (2010/30/EC) : 10560
Schleuderwirkungsklasse : B
Maximale Schleuderdrehzahl (rpm) - neu (2010/30/EC) : 1360
Durchschn. Waschzeit Baumwolle 40°C (Teilbeladung) min - neu (2010/30/EC) : 205
Durchschn. Waschzeit Baumwolle 60°C (volle Beladung) min - neu (2010/30/EC) : 205
Durchschn. Waschzeit Baumwolle 60°C (Teilbeladung) min - neu (2010/30/EC) : 205
Dauer des unausgeschalteten Zustands (min) (2010/30/EC) : 15
Schallleistung Waschen dB(A) re 1 pW : 47
Schallleistung Schleudern dB(A) re 1 pW : 71
Art der Installation : Standgerät

4 242003 743355

Sonderzubehör

WZ20490	Podest mit Auszug
WZ10130	Zulauf-Verlängerung
WX975600	Bodenbefestigung

iQ700
WM14W570
Waschmaschine

Ausstattung

- iSensoric

Leistung und Verbrauch

- Nennkapazität: 8 kg
- Energieeffizienzklasse: A+++
- Energieverbrauch von 196 kWh/Jahr auf der Grundlage von 220 Standard-Waschzyklen für 60°C- und 40°C- Baumwollprogramme bei vollständiger Befüllung und Teilbefüllung sowie dem Verbrauch der Betriebsarten mit geringer Leistungsaufnahme. Der tatsächliche Energieverbrauch hängt von der Art der Nutzung des Geräts ab.
- Energieverbrauch des Standardprogramms Baumwolle 60°C 1.05 kWh bei vollständiger Befüllung und 0.98 kWh bei Teilbefüllung sowie 0.54 kWh im Standardprogramm Baumwolle 40°C bei Teilbefüllung
- gewichtete Leistungsaufnahme im Aus-Zustand / unausgeschaltetem Zustand: 0.12 W / 0.43 W
- Wasserverbrauch von 10560 Liter/Jahr auf der Grundlage von 220 Standard-Waschzyklen für 60°C- und 40°C-Baumwollprogramme bei vollständiger Befüllung und Teilbefüllung. Der tatsächliche Wasserverbrauch hängt von der Art der Nutzung des Geräts ab.
- Schleudereffizienzklasse: B
- max. Schleuderdrehzahl: 1400 U/min
  Restfeuchte: 53 %
- Die Standard-Waschprogramme, auf die sich die Informationen auf dem Etikett und im Datenblatt beziehen, sind Baumwolle 60° Eco und Baumwolle Eco 40°. Diese Programme eignen sich zur Reinigung normal verschmutzter Baumwollwäsche und sind in Bezug auf den kombinierten Energie- und Wasserverbrauch am effizientesten. Die tatsächliche Temperatur kann bei dieser Kombination von der angegebenen Programmtemperatur abweichen, Waschzeiten werden zugunsten eines niedrigeren Energieverbrauchs verlängert. Dabei ist immer eine Waschwirkung A sichergestellt.
- Programmdauer des Standardprogramms Baumwolle 60 °C 205 min bei vollständiger Befüllung und 205 min bei Teilbefüllung sowie im Standardprogramm Baumwolle 40 °C 205 min bei Teilbefüllung
- Dauer des unausgeschalteten Zustands: 15 min
- Geräuschwert Waschen im Standardprogramm Baumwolle 60°C bei vollständiger Befüllung in dB (A) re 1 pW: 47
- Geräuschwert Schleudern im Standardprogramm Baumwolle 60°C bei vollständiger Befüllung in dB (A) re 1 pW: 71

Programme

- Spezialprogramme: Abpumpen, Jeans/Dunkle Wäsche, Outdoor, Hemden/Business, Super 15, Schnell/Mix, Spülen / Schleudern, Hygiene, Trommel Reinigen (mit Erinnerungsfunktion), Wolle-Handwäsche, Fein/Seide

Optionen

- varioPerfect: zeit- oder energieoptimierte Programme mit perfektem Waschergebnis
- touchControl-Tasten: Ein/Aus, Vorwäsche, Extraspülen, Knitterschutz, Drehzahlabwahl, Startzeit, Temperatur, Start / Pause, speedPerfect, ecoPerfect, Fleckenwahl und 24 h Startzeit
- Antifleckensystem mit 4 Flecken - zuschaltbar zu den gängigen Standard-Programmen

Komfort und Sicherheit

- Nachlegefunktion: Unterbrechen Sie den bereits gestarteten Waschvorgang, um weitere Wäschestücke in die Trommel zu legen.
- Trommelinnenbeleuchtung: LED
- softTrommel: besonders schonende und wirkungsvolle Wäschepflege
- Trommelreinigung mit Erinnerungsfunktion
- 32 cm-Bullauge, silber-weiß mit 171° Türöffnungswinkel
- Komfortverschluss
- iQdrive: energiesparenste und leiseste Motorentechnologie
-
- anti-vibration Design: mehr Stabilität und Laufruhe
- Geräuschdämmung
- Durchflusssensor für optimalen Wasserverbrauch
- waterPerfect Plus: ressourcenschonendes Wassermanagement
- aquaStop mit lebenslanger Garantie
- Verbrauchsanzeige des Wasser- und Energiebedarfs vor Programmstart
- Programmwähler mit integriertem Ein-/Ausschalter
- Großes, übersichtliches LED-Display für Programmablauf, Temperaturwahl, max. Schleuderdrehzahl, Restzeitanzeige und 24 h Endezeitvorwahl, Fleckenauswahl und Verbrauchsanzeige
- Schaumerkennung
- Unwuchtkontrolle
- Kindersicherung
- Summer
- Stufenlose Mengenautomatik
- Selbstreinigungsschublade
- Einsatz für Flüssigwaschmittel

Technische Informationen

- Gerätemaße (H x B x T): 84,8 cm x 59,8 cm x 59,0 cm
- unterschiebbar ab 85 cm Nischenhöhe

iQ700
WM14W570
Waschmaschine
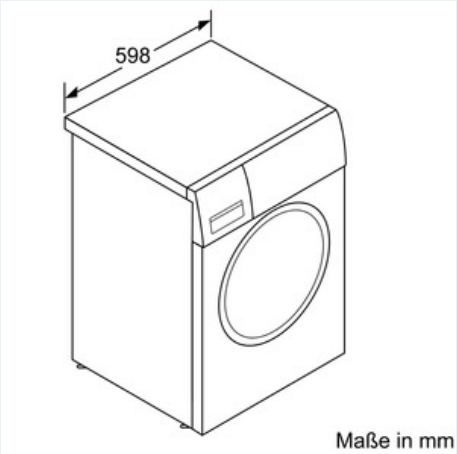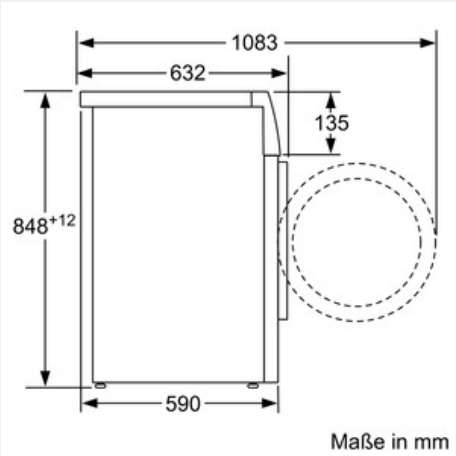
Maßzeichnungen