AXOR

AXOR Uno
Waschtischmischer Select 110 mit Zugstangen-Ablaufgarnitur
Oberfläche: **Brushed Nickel** Artikelnummer: **45010820**

Merkmale

- besteht aus: Waschtischmischer, Ablaufgarnitur
- ComfortZone 110
- Ausladung: 123 mm
- Auslaufhöhe: 109 mm
- Griffvariante: Zylindergriff
- Strahlart: Laminarstrahl
- maximale Durchflussmenge bei 3 bar: 5 l/min
- Select Kartusche mit Temperaturverstellung
- Temperaturbegrenzung einstellbar
- für Durchlauferhitzer geeignet
- Zugstangen-Ablaufgarnitur G 1¼
- Anschlussart: G ⅜ Anschlussschläuche
- Anschlussgröße: DN15
- EU-Taxonomie: max. 6 l/min - wesentlicher Beitrag (SC) möglich

Technologie

Select · EcoSmart · Comfort Zone

Produktabbildung

Maßzeichnung

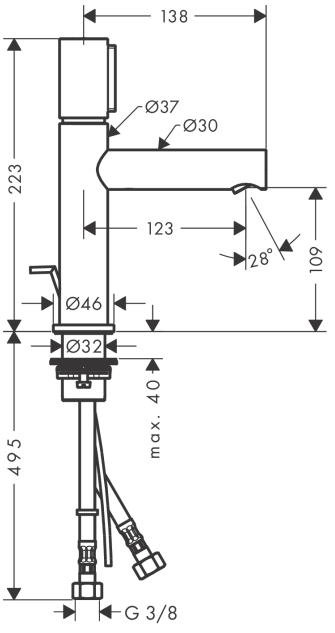

AXOR

AXOR Uno
Waschtischmischer Select 110 mit Zugstangen-Ablaufgarnitur
Oberfläche: **Brushed Nickel** Artikelnummer: **45010820**

Durchflussdiagramm

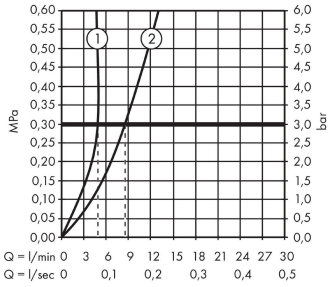

① Mit Durchflussbegrenzer
② Ohne Durchflussbegrenzer

AXOR

AXOR Uno
Waschtischmischer Select 110 mit Zugstangen-Ablaufgarnitur
Oberfläche: **Brushed Nickel** Artikelnummer: **45010820**

Explosionszeichnung

Baujahr: **>03/18**

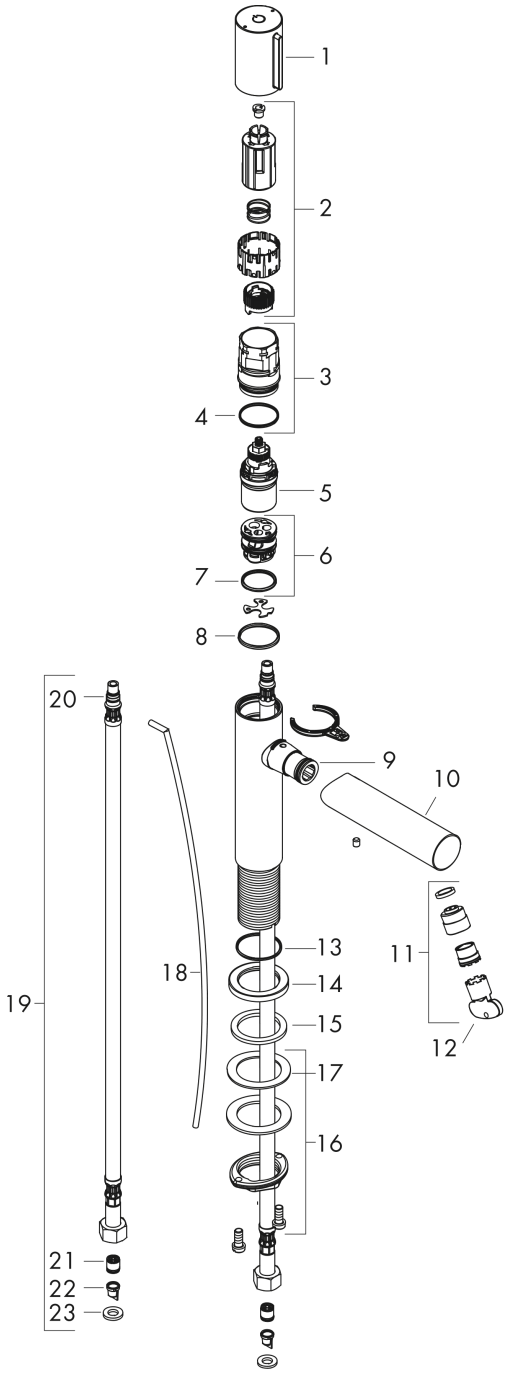

AXOR

AXOR Uno
Waschtischmischer Select 110 mit Zugstangen-Ablaufgarnitur
Oberfläche: **Brushed Nickel** Artikelnummer: **45010820**

Ersatzteilliste

Baujahr: **>03/18**

Pos.		Artikelnummer	PG	VE
1	Griff	92897820	-	1
2	Griffadapter	92526000	-	1
3	Mutter	92528000	-	1
4	O-Ring 27x1,5	92527000	-	1
5	Kartusche kpl.	92529000	-	1
6	Adapter für Kartusche	98866000	-	1
7	O-Ring 23x2	98398000	-	1
8	O-Ring 28x2	98194000	-	1
9	O-Ring 16x2	98133000	-	1
10	Auslauf kpl.	92893820	-	1
11	Strahlregler laminar M18x1 (5 l/min)	92896820	-	1
12	Montageschlüssel	98987000	-	1
13	O-Ring 30x1,5	98433000	-	1
14	Rosette Ø 46 mm	95268820	-	1
15	Flachdichtung	98749000	-	1
16	Schaftbefestigung kpl. (Ø 32)	13961000	-	1
17	Gleitring	97548000	-	1
18	Zugstange	97158820	-	1
19	Anschlussschlauch 600 mm M8x0,75 G3/8	95664000	-	1
20	O-Ring 7x1,5	98422000	-	1
21	Rückflußverhinderer DW 10	96456000	-	1
22	Sieb	92532000	-	1
23	Dichtungsset	92533000	-	1
a	Ablaufventil	94139820	-	1
b	Schaftverlängerung 35 mm	13898000	-	1