Art.-Nr.	VE	PG	EAN
333750188	5	112	

Abdeckung im Design PARIS und der Farbe Mattschwarz,für einen Druck-Wechseldimmer. Zweiteilig, bestehend aus Drehknopf und Abdeckung, Schutzart IP20

Technische Daten	333750188
Ausführung	Drehknopf
Aufdruck/Kennzeichnung	ohne Aufdruck
Verwendung	Dimmer
Befestigungsart	Klemmbefestigung
Werkstoff	Kunststoff
Werkstoffgüte	Thermoplast
Oberfläche	lackiert
Ausführung der Oberfläche	matt
Farbe	schwarz
Farbe (benutzerdefiniert)	mattschwarz
Geeignet für Schutzart (IP)	IP20
Abtastbares Symbol/barrierefrei	Nein
Geeignet für Bussystem-Tasterankopplung	Nein
Kontrollfenster/Lichtauslass	Nein
Halogenfrei	Ja
RAL-Nummer (ähnlich)	9005
Mit Beschriftungsfeld	Nein
Mit austauschbarer Linse/Symbol	Nein

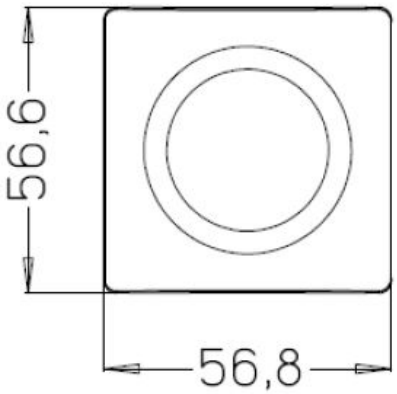

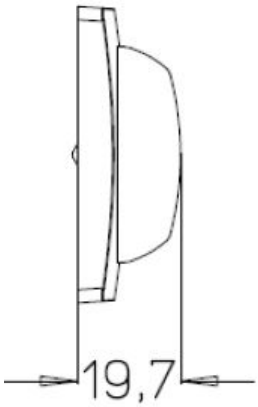

Technische Beschreibungen, Abbildungen und Leistungsangaben stellen keine zugesagten Eigenschaften dar, sondern sind nur unverbindliche Informationen. Änderungen aufgrund technischen Fortschritts, Normänderungen, veränderter Fertigungsverfahren oder Konstruktionverbesserungen bleiben ausdrücklich vorbehalten.