iQ500
HE73BD531 Edelstahl
Einbauherd

extraKlasse

A

60 cm hoher Einbauherd mit innovativer 3D#Heißluft Plus für beste Backergebnisse auf einem, zwei oder drei Backblechen gleichzeitig.

- ✓ Energieeffizienzklasse A: für effizientes Braten und Backen.
- ✓ Optimale Backergebnisse auf bis zu 3 Backblechen dank innovativer Wärmeverteilung mit 3D-Heißluft Plus.
- ✓ Modern ausgestattet mit elektronischer Uhr inklusive Timer für ein perfektes Timing beim Kochen.
- ✓ Nie wieder Herd reinigen dank der Selbstreinigungs-Automatik activeClean® / Pyrolyse

Ausstattung

Technische Daten

Frontfarbe : Edelstahl
Bauform : Eingebaut
Integriertes Reinigungssystem : Pyrolytisch
Nischenmaße (mm) : 600-604 x 560-568 x 550
Abmessungen des Gerätes (mm) : 595 x 595 x 548
Material der Blende : Edelstahl
Material der Tür : Glas
Nettogewicht (kg) : 44,0
Nettovolumen - Backrohr 1 (l) : 66
Beheizungsarten : Auftauen, Heißluft, Heißluft-Eco, Ober-/Unterhitze, Pizzastufe, Umluftgrill, Unterhitze, Vario-Großflächengrill, Vario-Kleinflächengrill
Material 1. Backrohr : Emailliert
Kontrolle der Temperatur : elektronisch
Anzahl eingebauter Leuchten : 1
Approbationszertifikate : CE, VDE
EAN-Nummer : 4242003577523
Anzahl der Innenräume (2010/30/EC) : 1
Energieeffizienzklasse - neu (2010/30/EC) : A
Energieverbrauch pro Ober-/Unterhitze Zyklus (2010/30/EC) : 0,95
Energieverbrauch pro Heißluft-Zyklus (2010/30/EC) : 0,72
Energieeffizienzindex (2010/30/EC) : 86,7
Elektroanschlußwert (W) : 11600
Absicherung (A) : 3*16
Spannung (V) : 220-240
Frequenz (Hz) : 60; 50
Steckerart : ohne Stecker

Zubehör

4 242003 577523

Sonderzubehör

HZ915003 : Glasbräter 5,1 L , HZ390010 : Bräter aus Edelstahl , HZ344002 : Kombirost , HZ343072 : Profi-Pfanne, activeClean-fähig , HZ342072 : Universalpfanne activeClean-fähig , HZ341672 : Backblech emailliert,seitlich ausziehbar , HZ341072 : Backblech emailliert activeClean-fähig , HZ333001 : Deckel für Profi-Pfanne , HZ327000 : Backstein , HZ325070 : Grillblech activeClean-fähig , HZ324000 : Einlegerost für Universalpfanne , HZ317000 : Pizzaform

iQ500
HE73BD531 Edelstahl
Einbauherd

extraKlasse

Ausstattung

Backofentyp und Heizart

- Universal Plus-Backofen (9 Heizarten: Ober-/Unterhitze, separate Unterhitze, 3D Heißluft plus, Umluft-Grill-System, Vario-Großflächengrill, Vario-Kleinflächengrill, Auftauen, Pizzastufe, Heißluft-Eco)
- Garraumvolumen: 66 l

Auszugsystem

- backWagen mit softEinzug

Komfort

- Elektronik-Uhr
- Backofenbeleuchtung
- Temperaturbereich von 50 - 300 °C
- automatische Schnellaufheizung

Reinigung

- activeClean® - Selbstreinigungs-Automatik
- activeClean®-fähiges Zubehör
- Vollglas-Innentür
- glatte Backofenwände

Design

- Lichtkonzept weiß/rot
- versenkbare Drehwähler
- Titan-Glanzemail

Umwelt und Sicherheit

- Energieeffizienzklasse (gem. EU Nr. 65/2014): A
  Energieverbrauch pro Zyklus im konventionellen Modus: 0.95 kWh
  Energieverbrauch pro Zyklus im Umluft-Modus: 0.72 kWh
  Zahl der Garräume: 1
  Wärmequelle: elektrisch
  Innenraumvolumen: 66 l
- sehr geringe Fenstertemperatur max. 40°C
  (Messung bei 180°C Backofentemperatur / Heizart Ober-/Unterhitze nach 1 Stunde in der Fenstermitte)
- Kindersicherung
- Sicherheitsabschaltung
- Kühlgebläse

Zubehör

- 1 x Backblech emailliert, pyrolysefähig, 1 x Kombirost, 1 x Universalpfanne, pyrolysefähig

iQ500
HE73BD531 Edelstahl
Einbauherd

extraKlasse
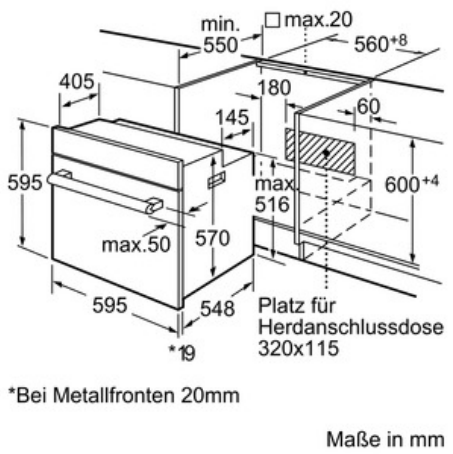
Maßzeichnungen