# Produktdatenblatt DARAS

Art. Nr. 526934

## Vorteil



- Zeitlos-klassische Küchenarmatur
- Hoher, langer Auslauf
- Einsteigermodell
- Für kleine Spülen geeignet
- Erweiterter Aktionsradius durch 360° schwenkbaren Auslauf
- Color-Ausführung in perfekter Abstimmung zu farbigen Spülen und Becken aus SILGRANIT

## Farben



SILGRANIT-Look vulkangrau

### Verfügbare Farben

silgranitschwarz
anthrazit
vulkangrau
silgranitweiß
softweiß
cafe

## Planungshinweise

- Bitte beachten Sie:
- BLANCO DARAS ist nicht mit BLANCO Keramikspülen kombinierbar.
- Grund: Keine Garantie zu 100 % Dichtigkeit der Hahnlochbohrung.

## Lieferumfang

- Auslauf schwenkbar 360°
- Hahnlochbohrung mit Ø 35 mm erforderlich
- BLANCO-Kartusche mit keramischen Dichtscheiben
- Flexible Anschlussschläuche mit 350 mm Länge und ⅜" Mutter für besonders leichte und sichere Montage
- LGA zertifiziert

## Details

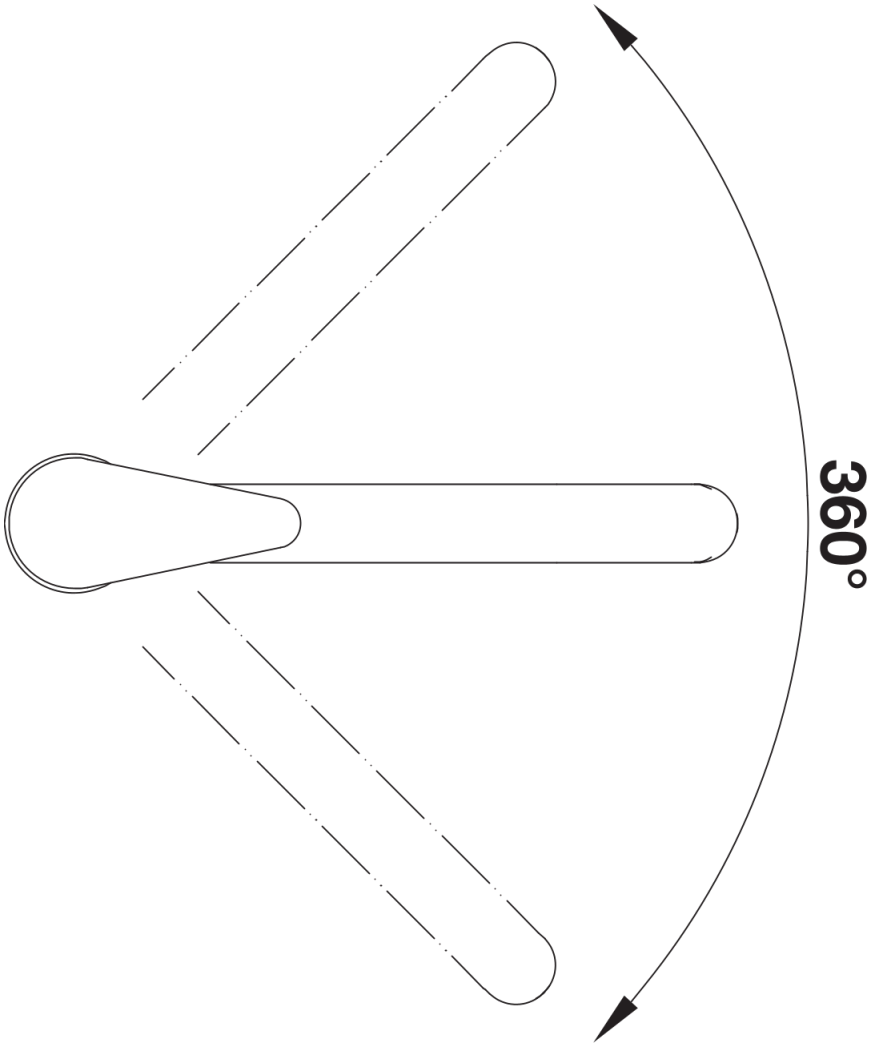


Schwenkbereich

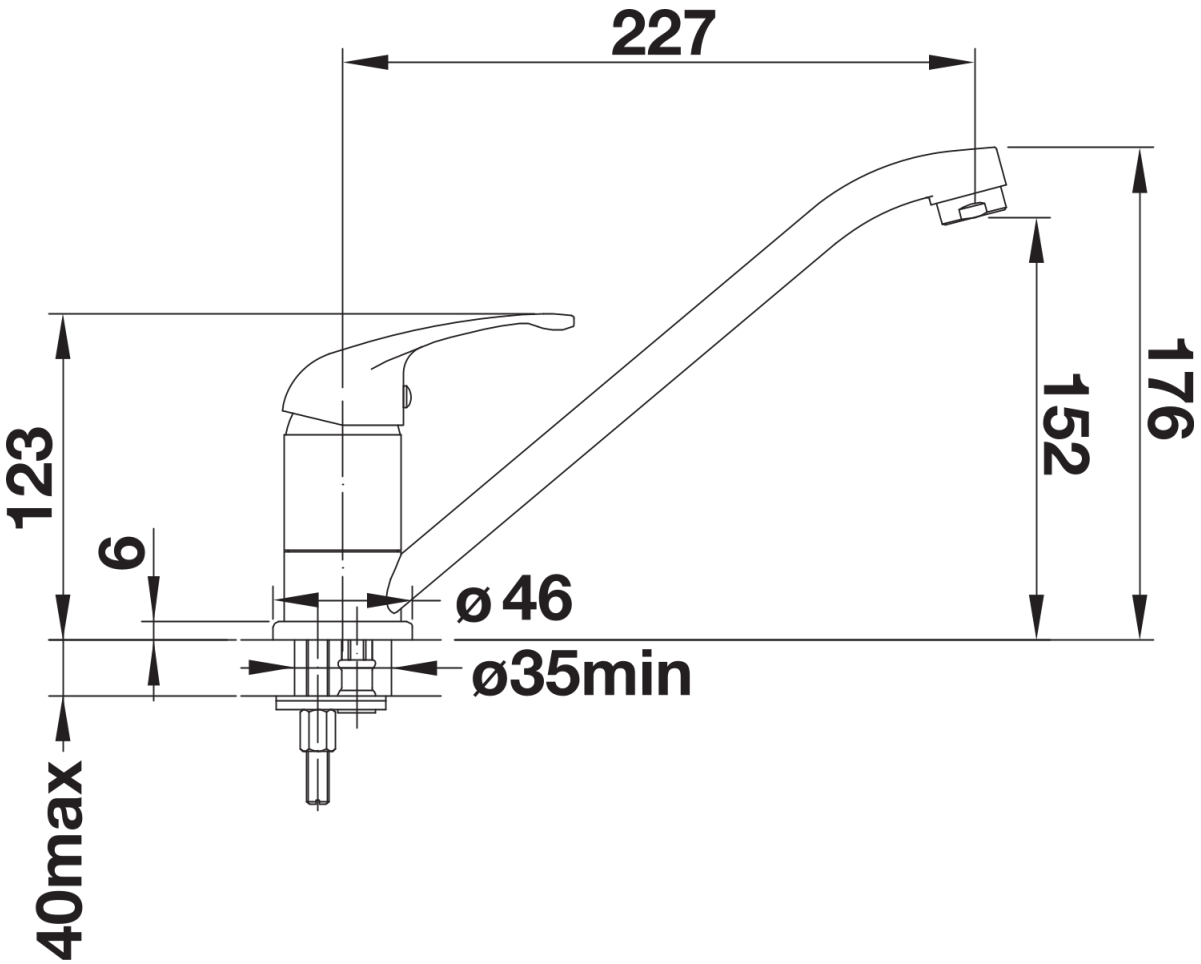


Seitenansicht