# Produktdatenblatt KANO

Art. Nr. 527647

## Vorteil



- Schlanke Armatur in ästhetischem Design
- Besonders geeignet für kompakte Spülen
- Erweiterter Aktionsradius durch 360° schwenkbaren Auslauf

## Farben



Verfügbare Farben

chrom

galvanisch chrom

## Lieferumfang

- 360° schwenkbarer Auslauf für größere Reichweite
- Ø 35 mm Armaturenbohrung erforderlich
- Mit Keramikscheiben-Kartusche
- Flexible Anschlussrohre, 500 mm lang und ⅜""-Mutter
- Stabilisierungsplatte zur Erhöhung der Stabilität der Armatur beim Einbau in Edelstahlspülen

## Details

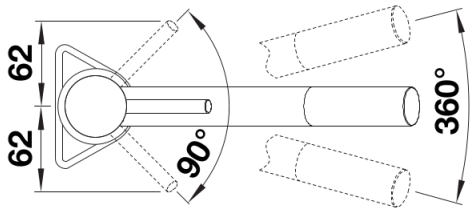


Schwenkbereich

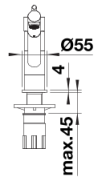


Seitenansicht Hebel 2D

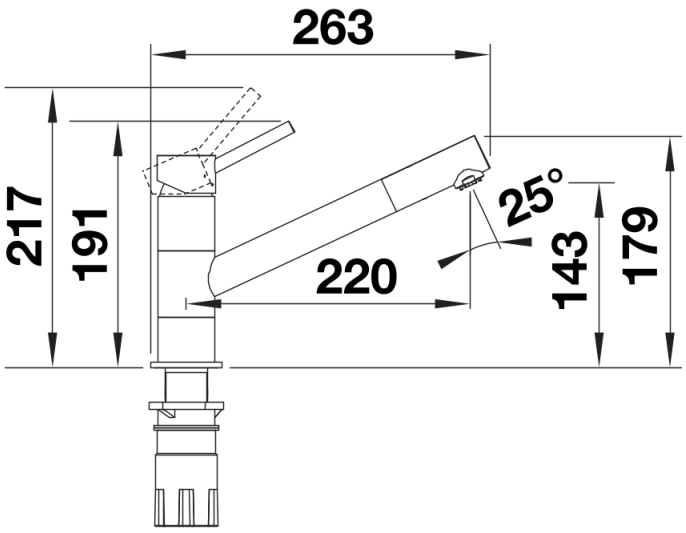


Seitenansicht