LIAN LI
Feel the difference

HYDROSHIFT II LCD-S 360TL

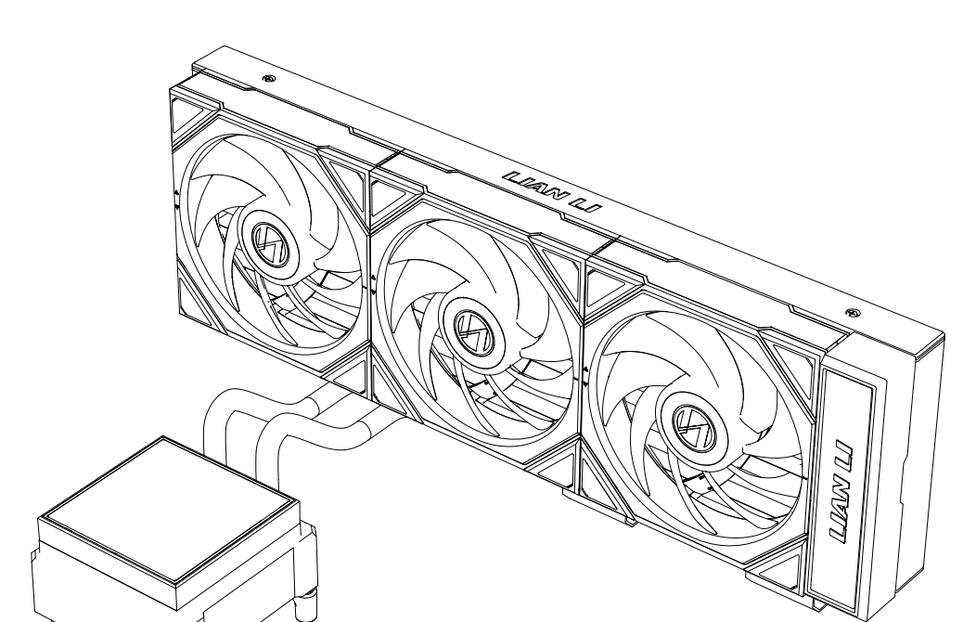

INSTALLATION GUIDE/安裝指南/安装指南

Hardware List/零件盒部品一覽表/零件盒部品一览表

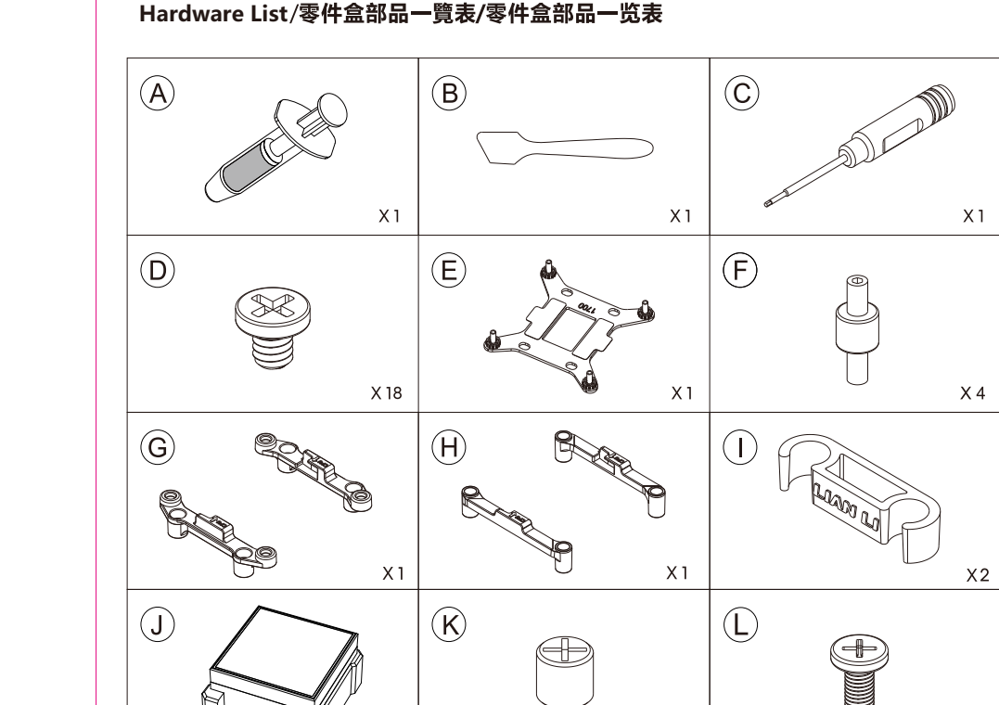

Dimension Compatibility Check/安裝尺寸確認/安装尺寸确认

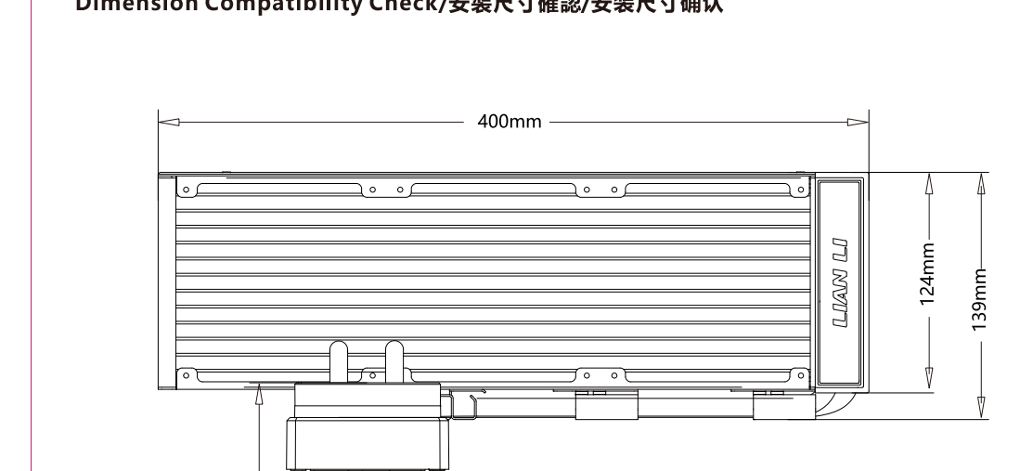

Receiver Installation /接收器安裝/接收器安装

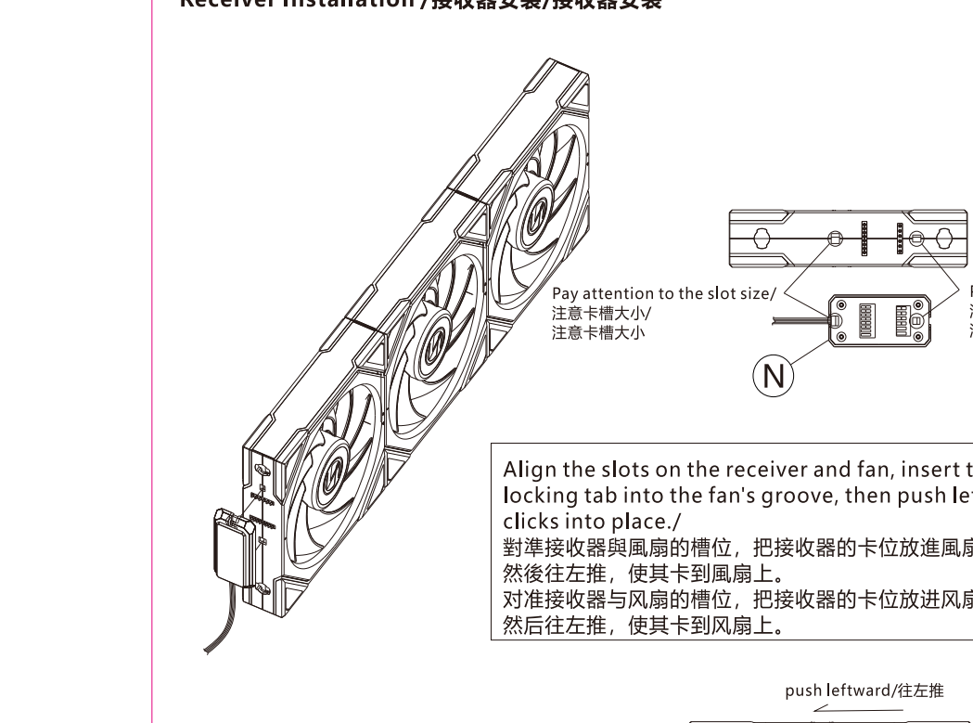

Align the slots on the receiver and fan, insert the receiver's locking tab into the fan's groove, then push leftward until it clicks into place./
對準接收器與風扇的槽位，把接收器的卡位放進風扇的卡槽中，然後往左推，使其卡到風扇上。
对准接收器与风扇的槽位，把接收器的卡位放进风扇的卡槽中，然后往左推，使其卡到风扇上。

Adjust the position of the water pipe/調節水管位置/调节水管位置

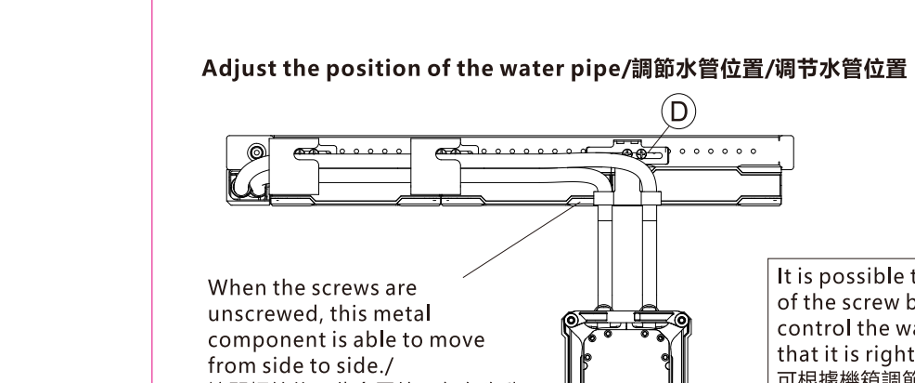

When the screws are unscrewed, this metal component is able to move from side to side./
擰開螺絲後，此金屬件可左右移動/
拧开螺丝后，此金属件可左右移动

It is possible to adjust the position of the screw based on the case to control the water pipe fastener so that it is right above the CPU./
可根據機箱調節螺絲位置，
控制水管扣件，使其處於CPU正上方/
可根据机箱调节螺丝位置，
控制水管扣件，使其处于CPU正上方

Intel LGA1700/1851installation steps/Intel LGA1700/1851安裝步驟/Intel LGA1700/1851安装步骤:

Step 1: Install the backboard and clip bracket/步驟1:安裝背板以及扣具支架
步骤1: 安装背板以及扣具支架

Please install the bracket after installing the CPU./
請安裝完CPU後再安裝支架/
请安装完CPU后再安装支架

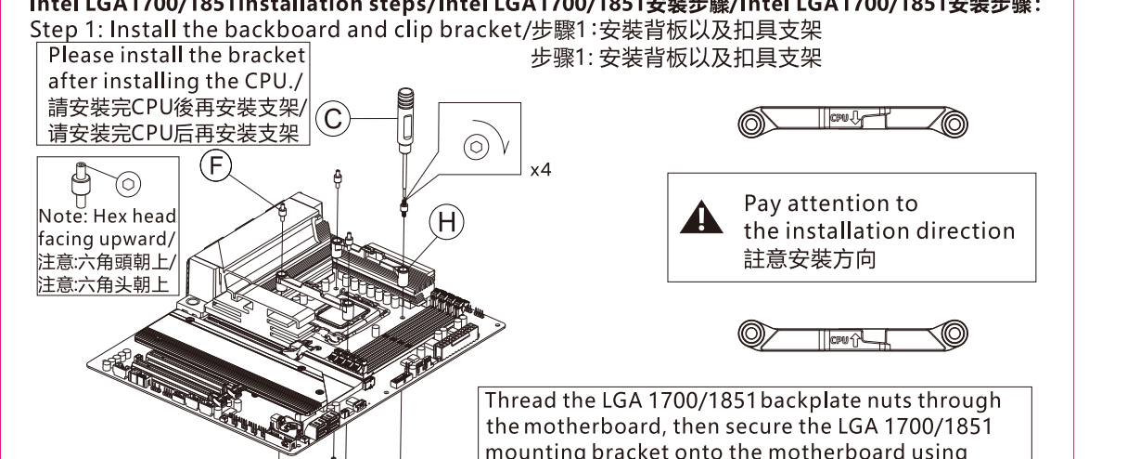

Note: Hex head facing upward/
注意:六角頭朝上/
注意:六角头朝上

Pay attention to the installation direction
註意安裝方向

Thread the LGA 1700/1851 backplate nuts through the motherboard, then secure the LGA 1700/1851 mounting bracket onto the motherboard using dual-threaded nuts./
用1700/1851背板螺母穿過主板，用雙頭螺母將1700/1851扣具支架固定在主板上/
用1700/1851背板螺母穿过主板，用双头螺母将1700/1851扣具支架固定在主板上

Before installation, remove the protective film from the double-sided adhesive tape on the backplate/
安裝前請先撕掉背板上面雙面膠的保護膜/
安装前请先撕掉背板上面双面胶的保护膜

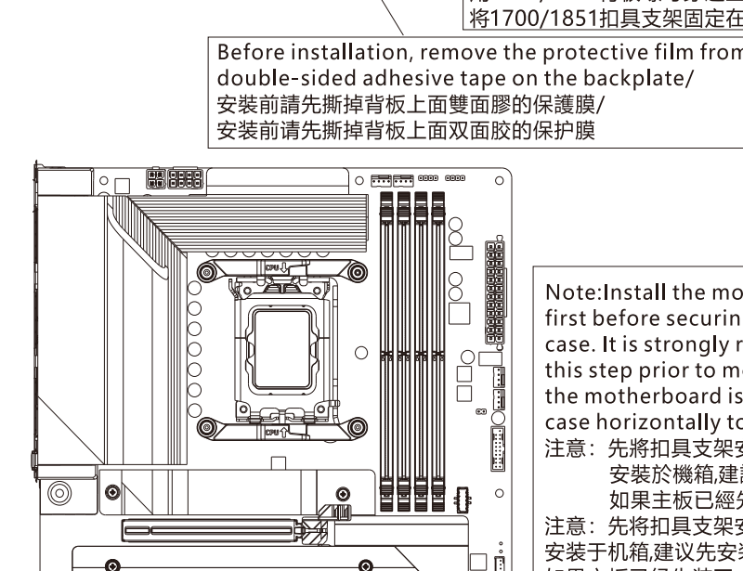

Note:Install the mounting bracket assembly first before securing the motherboard to the case. It is strongly recommended to complete this step prior to motherboard installation. If the motherboard is already installed, lay the case horizontally to simplify the process./
注意：先將扣具支架安裝好之後，再將主板
　　　安裝於機箱,建議先安裝好這一步再裝主板,
　　　如果主板已經先裝了，建議把機箱放平來裝/
注意：先将扣具支架安装好之后，再将主板
安装于机箱,建议先安装好这一步再装主板,
如果主板已经先装了，建议把机箱放平来装。
As shown in the diagram, the retention bracket is oriented correctly./
如作圖所示，扣具支架爲正確的方向/
如作图所示，扣具支架为正确的方向

Intel LGA1700/1851installation steps/Intel LGA1700/1851安裝步驟/Intel LGA1700/1851安装步骤:

Step 2: Apply thermal paste/步驟2：塗抹導熱膏/步骤2：涂抹导热膏

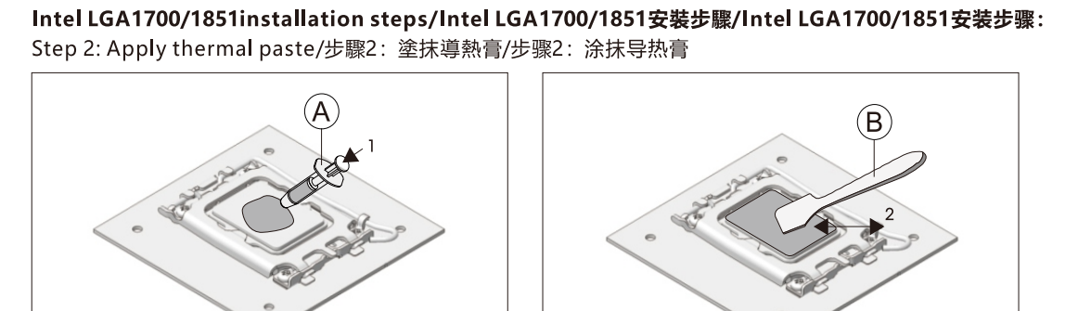

Step 3: Install the radiator/步驟3：安裝水排/步骤3：安装水排

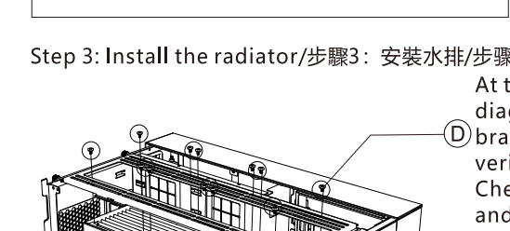

At this step, do not fully tighten the screws. First diagonally secure the water block to the mounting bracket (Step 4.1 in the bottom-left diagram), then verify the case's installation space and compatibility. Check whether the assembly can be properly seated, and assess the tubing's aesthetic alignment after installation. For detailed specifications, refer to Page 7.
這一步先不要完全鎖死，先鎖對角，先把冷頭先扣到扣具支架上（左下角步驟4第一步）,試一下機箱的安裝空間，還有能否扣上，扣上去之後管子是否美觀，具體請查看第7頁
这一步先不要完全锁死，先锁对角，先把冷头先扣到扣具支架上（左下角步骤4第一步）,试一下机箱的安装空间，还有能否扣上，扣上去之后管子是否美观，具体请查看第7页

Step 4: Install the block/步驟4：安裝冷頭/步骤4：安装冷头

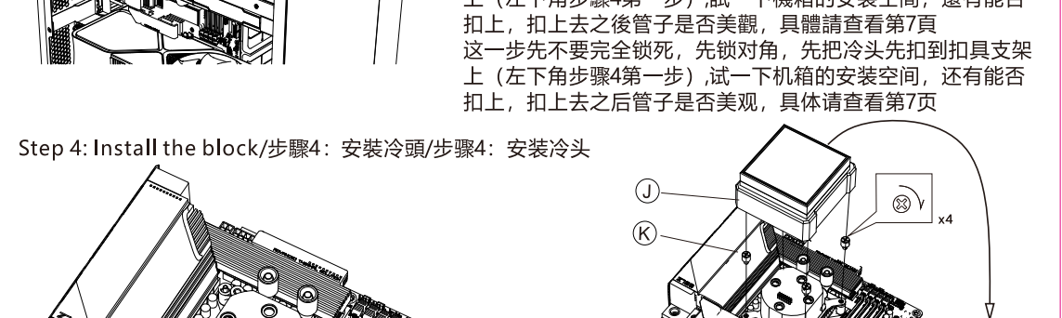

Push the water block in the arrow direction until it reaches the far left of the slot, aligning the buckle holes./
將水冷頭往箭頭方向推至卡槽最左邊，
使扣具孔位對齊/
将水冷头往箭头方向推至卡槽最左边，
使扣具孔位对齐

Secure the water block to the bracket using nuts, then place the screen assembly onto the water block, ensuring the notch is facing upward./
用螺母將冷頭安裝再支架上，並將屏幕組件放於冷頭上，注意缺口朝上/
用螺母将冷头安装再支架上，并将屏幕组件放于冷头上，注意缺口朝上

AM4/AM5 Installation steps /AM4/AM5 安裝步驟/AM4/AM5安装步骤:

Step 1: Remove the stock retention bracket from the motherboard./
步驟1：拆除主板原裝扣具支架/
步骤1：拆除主板原装扣具支架

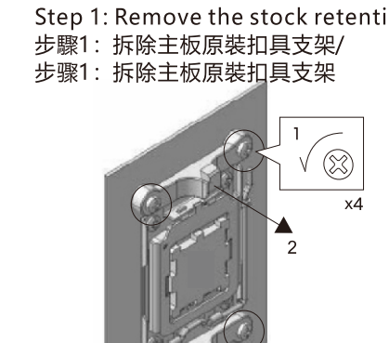

Unscrew the mounting screws of the stock retention bracket on the motherboard and remove the original bracket./
擰開主板原裝扣具支架的螺絲，將原裝扣具支架拆除/
拧开主板原装扣具支架的螺丝，将原装扣具支架拆除

After removing the original retention bracket, install the AM4/AM5-compatible retention bracket onto the motherboard using the provided AM4/AM5 mounting screws./
拆除原裝扣具支架後，用AM4/AM5扣具支架螺絲將AM4/AM5扣具支架安裝到主板上/
拆除原装扣具支架后，用AM4/AM5扣具支架螺丝将AM4/AM5扣具支架安装到主板上

Step 2: Install the Retention Bracket/步驟2：安裝扣具支架/
步骤2：安装扣具支架

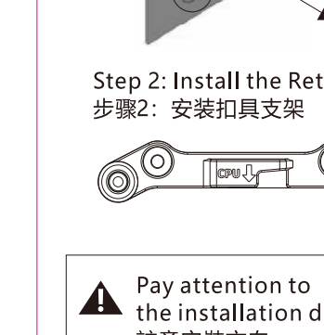

Please install the bracket after installing the CPU./
請安裝完CPU後再安裝支架/
请安装完CPU后再安装支架

Pay attention to the installation direction
註意安裝方向

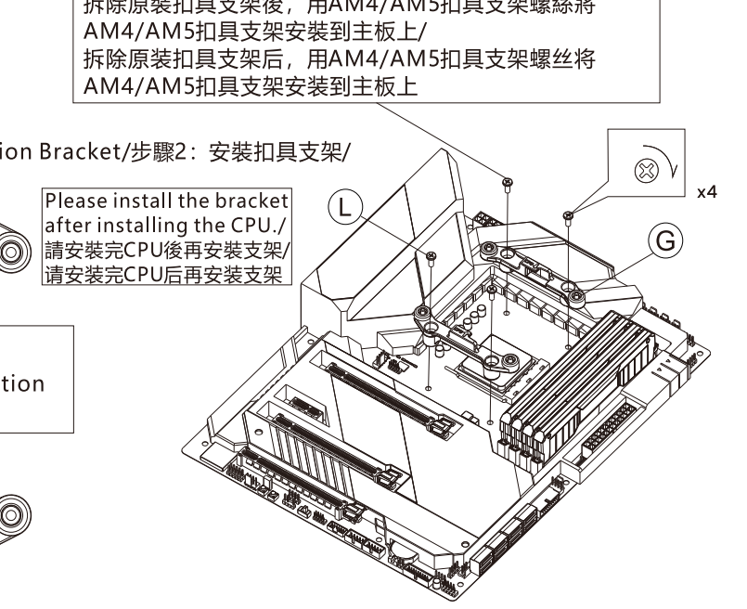

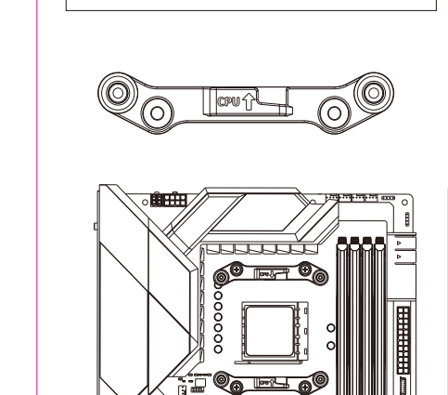

Note:Install the mounting bracket assembly first before securing the motherboard to the case. It is strongly recommended to complete this step prior to motherboard installation. If the motherboard is already installed, lay the case horizontally to simplify the process./
注意：先將扣具支架安裝好之後，再將主板
　　　安裝於機箱,建議先安裝好這一步再裝主板,
　　　如果主板已經先裝了，建議把機箱放平來裝/
注意：先将扣具支架安装好之后，再将主板
安装于机箱,建议先安装好这一步再装主板,
如果主板已经先装了，建议把机箱放平来装。
As shown in the diagram, the retention bracket is oriented correctly./
如作圖所示，扣具支架爲正確的方向/
如作图所示，扣具支架为正确的方向

Intel LGA1700/1851installation steps/Intel LGA1700/1851安裝步驟/Intel LGA1700/1851安装步骤:

Step 2: Apply thermal paste/步驟2：塗抹導熱膏/步骤2：涂抹导热膏

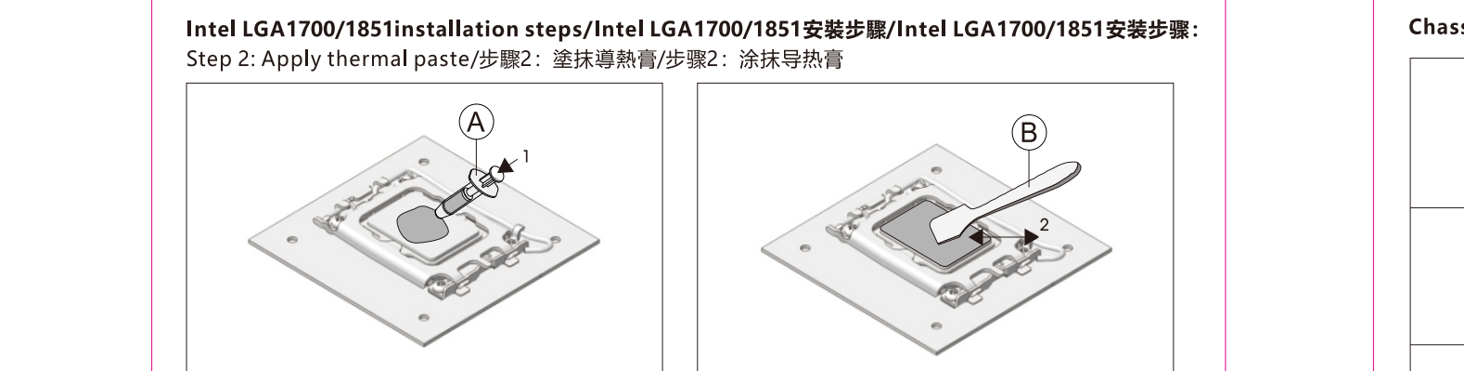

Step 3: Install the radiator/步驟3：安裝水排/步骤3：安装水排

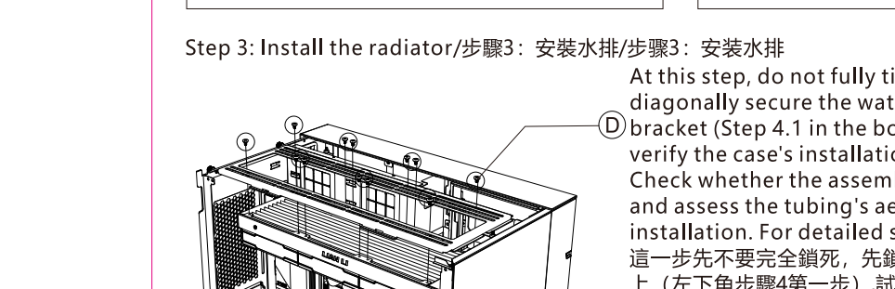

At this step, do not fully tighten the screws. First diagonally secure the water block to the mounting bracket (Step 4.1 in the bottom-left diagram), then verify the case's installation space and compatibility. Check whether the assembly can be properly seated, and assess the tubing's aesthetic alignment after installation. For detailed specifications, refer to Page 7.
這一步先不要完全鎖死，先鎖對角，先把冷頭先扣到扣具支架上（左下角步驟4第一步）,試一下機箱的安裝空間，還有能否扣上，扣上去之後管子是否美觀，具體請查看第7頁
这一步先不要完全锁死，先锁对角，先把冷头先扣到扣具支架上（左下角步骤4第一步）,试一下机箱的安装空间，还有能否扣上，扣上去之后管子是否美观，具体请查看第7页

Step 4: Install the block/步驟4：安裝冷頭/步骤4：安装冷头

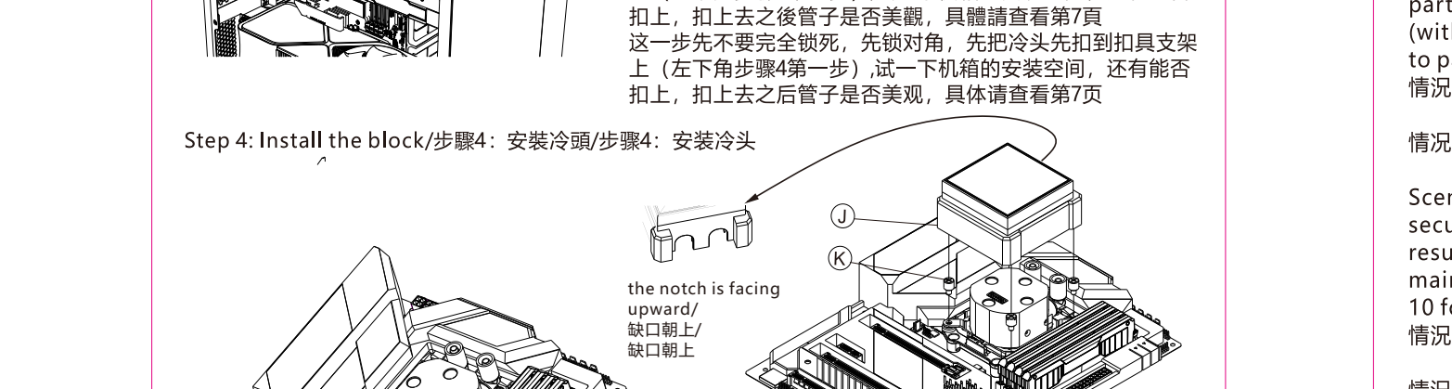

Push the water block in the arrow direction until it reaches the far left of the slot, aligning the buckle holes./
將水冷頭往箭頭方向推至卡槽最左邊，
使扣具孔位對齊/
将水冷头往箭头方向推至卡槽最左边，
使扣具孔位对齐

Secure the water block to the bracket using nuts, then place the screen assembly onto the water block, ensuring the notch is facing upward./
用螺母將冷頭安裝再支架上，並將屏幕組件放於冷頭上，注意缺口朝上/
用螺母将冷头安装再支架上，并将屏幕组件放于冷头上，注意缺口朝上

Chassis Installation Space Check/機箱安裝空間檢查/机箱安装空间检查

			situation assessment/ 情况判斷/情况判断
Step1/ 步驟1/ 步骤1:	Initially secure the radiator diagonally, mount the water block onto the bracket without fully tightening./ 冷排先鎖對角，冷頭扣上不鎖/ 冷排先锁对角，冷头扣上不锁		
Step2/ 步驟2/ 步骤2:	Can the water block properly latch onto the mounting bracket?/ 冷頭是否能扣得上支架/ 冷头是否能扣得上支架	Yes	Proceed to the next step/ 進入下一步驟/ 进入下一步骤
		No	Classified as Scenario 3 屬於情況3/ 属于情况3
Step3/ 步驟3/ 步骤3:	Check the tubing's aesthetic profile ./ 水管是否美觀/ 水管是否美观	Yes	Classified as Scenario 1 屬於情況1/ 属于情况1
		No	Proceed to the next step/ 進入下一步驟/ 进入下一步骤
Step4/ 步驟4/ 步骤4:	Is there a gap between the tupe and the fan?/ 水管與風扇之間是否有間隙/ 水管与风扇之间是否有间隙	Yes	Classified as Scenario 2 屬於情況2/ 属于情况2
		No	Classified as Scenario 3 屬於情況3/ 属于情况3

Scenario 1: When sufficient clearance exists between the fan mounts and motherboard, first partially secure the radiator diagonally, temporarily position the water block on the bracket (without tightening), ensure the folded retention arc maintains an aesthetic profile, and refer to page 9 for tubing routing specifications in this scenario.
情況1: 風扇位到主板空間較充足的時候，此時冷排先鎖對角，冷頭扣上不鎖，冷頭能扣上支架，且
　　　扣摺下來的圓弧比較美觀,此情況走管請查看第8頁。
情况1: 风扇位到主板空间较充足的时候，此时冷排先锁对角，冷头扣上不锁，冷头能扣上支架，且
　　　扣摺下来的圆弧比较美观,此情况走管请查看第8页。
Scenario 2: When clearance between the fan mounts and motherboard is limited,first partially secure the radiator diagonally and temporarily position the water block without tightening, resulting in an excessively convex folded retention arc (aesthetically compromised) while maintaining safe clearance between the tubing and fans without direct contact; refer to page 10 for tubing routing specifications in this scenario.
情況2:風扇位到主板空間較不充足的時候，此時冷排先鎖對角，冷頭扣上不鎖，此時會現摺下來的圓
　　　弧很凸不美觀，但是摺出來的水管仍與風扇有一定的距離並沒有貼死,此情況走管請查看第9頁
情况2:风扇位到主板空间较不充足的时候，此时冷排先锁对角，冷头扣上不锁，此时会现摺下来的圆
　　　弧很凸不美观，但是摺出来的水管仍与风扇有一定的距离并没有贴死,此情况走管请查看第9页
Scenario 3: When clearance between fan mounts and motherboard is critically limited, partially secure the radiator diagonally and attempt to mount the water block without tightening; if the block cannot latch onto the bracket, or if the folded retention arc protrudes excessively (compromising aesthetics) and forces tubing into direct contact with fans, refer to page 11 for emergency routing solutions.
情況3:風扇位到主板空間較不充足的時候，此時冷排先鎖對角，冷頭扣上不鎖，如果冷頭扣不上支架,
　　　或是即便可以扣摺下來的圓弧很凸不美觀,並且摺出來的水管與風扇貼死,此情況走管請查看第10頁
情况3:风扇位到主板空间较不充足的时候，此时冷排先锁对角，冷头扣上不锁，如果冷头扣不上支架,
　　　或是即便可以扣摺下来的圆弧很凸不美观,并且摺出来的水管与风扇贴死,此情况走管请查看第10页

Coolant Tubing Management/水管管理 /水管管理

Scenario 1: When there is sufficient clearance between the fan mounts and the motherboard, first partially secure the radiator diagonally, temporarily position the water block on the bracket without tightening, and ensure the folded tubing arc maintains a visually streamlined profile. Examples include the O11 Vision Compact in top-Mesh mode , O11 EVO RGB , and O11D MINI V2 MATX motherboard configuration .
情況1: 風扇位到主板空間較充足的時候，此時冷排先鎖對角，冷頭扣上不鎖，冷頭能扣上支架，且
　　　扣摺下來的水管圓弧比較美觀,範例：O11 Vision Compact上方Mesh 板模式，O11 EVO RGB，
　　　O11DMINI V2 MATX 主板模式 /
情况1: 风扇位到主板空间较充足的时候，此时冷排先锁对角，冷头扣上不锁，冷头能扣上支架，且
　　　扣摺下来的水管圆弧比较美观,范例：O11 Vision Compact上方Mesh 板模式，O11 EVO RGB，
　　　O11DMINI V2 MATX 主板模式 /

Hand-tighten thumb screws into the chassis's 140mm mounting holes to secure the upright bracket. Adjust the tube alignment by manually pushing the screws, then lock the position using radiator mounting screws(D) after alignment.
可用手擰螺擰入機箱140孔位来固定水管支架，扶着水管推動手擰螺絲調整水管位置，調整完畢後，使用水排螺絲(D)固定位置。
可用手拧螺拧入机箱140孔位来固定水管支架，扶着水管推动手拧螺丝调整水管位置，调整完毕后，使用水排螺丝(D)固定位置。

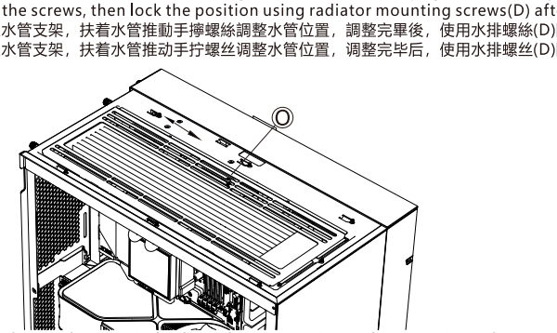

For this scenario, manually adjust the upright bracket's position by turning the nuts left/right (operate the O-component with one hand while aligning the tupe laterally with the other hand) until it is centered directly above the CPU. Once positioned correctly, fully tighten the screws and secure the tupe clamps (use 1-2 clamps based on chassis clearance).
這種情況只需用手擰螺母左右微調豎立支架的位置(一只手操作O零件，一只手直接調整水管的左右),使其處於CPU正上方，位置調整好之後再把螺絲擰緊，安裝管夾即可(管夾視機箱空間情況使用1~2個)
这种情况只需用手拧螺母左右微调竖立支架的位置(一只手操作O零件，一只手直接调整水管的左右),使其处于CPU正上方，位置调整好之后再把螺丝拧紧，安装管夹即可(管夹视机箱空间情况使用1~2个)

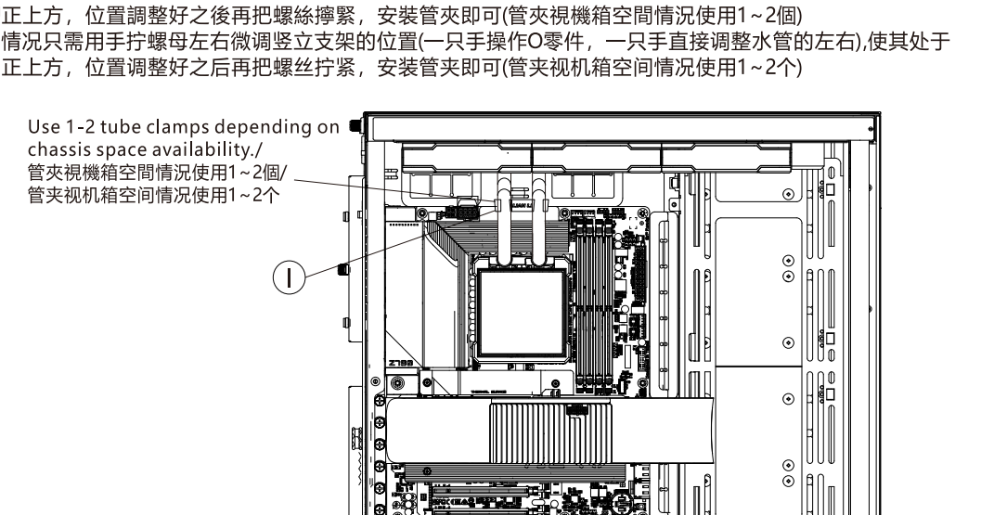
Use 1-2 tube clamps depending on chassis space availability./
管夾視機箱空間情況使用1~2個/
管夹视机箱空间情况使用1~2个
I

Coolant Tubing Management/水管管理/水管管理

Scenario 2: When clearance between fan mounts and the motherboard is moderately limited. In such scenarios, first partially secure the radiator by screwing opposite corners, then temporarily place the water block without fully locking it down. At this stage, the folded retention arc may appear excessively bulky (aesthetic concern), but the routed tubing still maintains a safe distance from fans without direct contact. This indicates the tubing is slightly too long and requires precise trimming adjustment. Example: Lancool 216 in liquid cooling configuration./
情況2:風扇位到主板空間較不充足的時候，此時冷排先鎖對角，冷頭扣上不鎖，此时会发現摺下來的水
　　　管圓弧很凸不美觀，但是摺出來的水管仍與風扇有一定的距離並沒有貼死，這代表管子太長需要
　　　微調，範例Lancool216水冷模式 /
情況2:风扇位到主板空间较不充足的时候，此时冷排先锁对角，冷头扣上不锁，此时会发现摺下来的水
　　　管圆弧很凸不美观，但是摺出来的水管仍与风扇有一定的距离并没有贴死，这代表管子太长需要
　　　微调，范例Lancool216水冷模式
In this scenario, do not install tupe clamps. After adjusting the upright bracket to align directly above the CPU, push excess tubing behind the radiator. If necessary, consider removing the leftmost tube bracket.
這種情況不能安裝管夾；調整豎立支架到CPU正上方後，把多餘的管子往水排後面擠，如有必要，可以考慮拆卸掉最左邊的水管支架/
这种情况不能安装管夹；调整竖立支架到CPU正上方后，把多馀的管子往水排后面挤，如有必要，可以考虑拆卸掉最左边的水管支架/

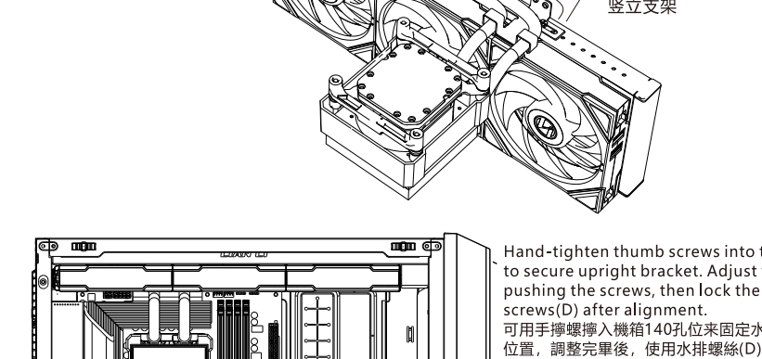
Route the coolant tube in this direction./
水管往這邊推/水管往这边推
Upright bracket/
豎立支架/
竖立支架

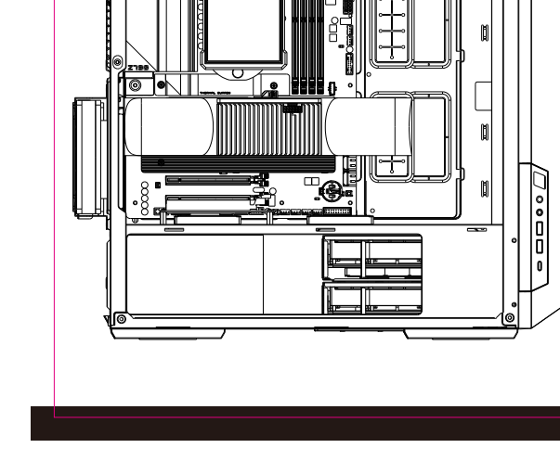

Hand-tighten thumb screws into the chassis's 140mm mounting holes to secure upright bracket. Adjust the tube alignment by manually pushing the screws, then lock the position using radiator mounting screws(D) after alignment.
可用手擰螺擰入機箱140孔位来固定水管支架，扶着水管推動手擰螺絲調整水管位置，調整完畢後，使用水排螺絲(D)固定位置。
可用手拧螺拧入机箱140孔位来固定水管支架，扶着水管推动手拧螺丝调整水管位置，调整完毕后，使用水排螺丝(D)固定位置。

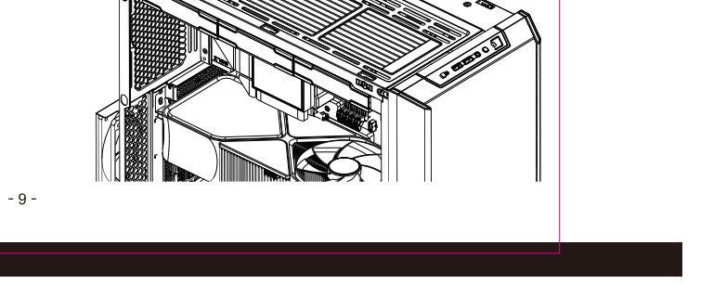

Coolant Tubing Management/水管管理/水管管理

Scenario 3: When fan-mount-to-motherboard clearance is insufficient, first diagonally secure the radiator, temporarily place the water block without locking; if the block cannot latch onto the bracket, or if the folded coolant tubing arc protrudes excessively (compromising aesthetics) and presses directly against fans – as seen in Lancool 207, O11D Mini V2, and V100 (incompatible with standard mounting).
情況3：風扇位到主板空間較不充足的時候，此時冷排先鎖對角，冷頭扣上不鎖，如果冷頭扣不上支架
　　　時，或是即便可以扣摺下來的水管圓弧很凸不美觀，並且摺出來的水管與風扇貼死，範例:
　　　Lancool 207,O11D Mini V2,V100(扣不上去)
情况3：风扇位到主板空间较不充足的时候，此时冷排先锁对角，冷头扣上不锁，如果冷头扣不上支架
　　　时，或是即便可以扣摺下来的水管圆弧很凸不美观，并且摺出来的水管与风扇贴死，范例:
　　　Lancool207,O11D Mini V2,V100(扣不上去)
In this scenario, the upright bracket must be removed(The water cooling system needs to be removed first), and the positions of the two tube brackets.
這種情況需要把豎立支架拆下來(需要先把水冷拆下來），並調節兩個水管支架的位置/
这种情况需要把竖立支架拆下来(需要先把水冷拆下来），并调节两个水管支架的位置

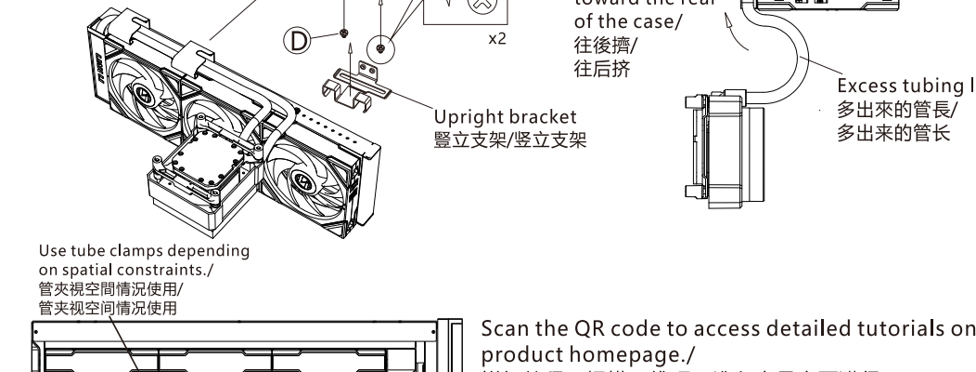
Adjust this tube bracket bracket to a position slightly offset to the right of the CPU.
此水管支架調整至CPU偏右邊一點的位置
此水管支架调整至CPU偏右边一点的位置
D
x2
Route the tubing toward the rear of the case/
往後擠/
往后挤
Upright bracket
豎立支架/竖立支架
Excess tubing length/
多出來的管長/
多出来的管长

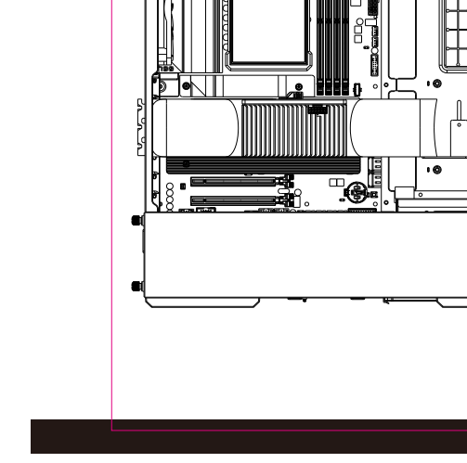

Scan the QR code to access detailed tutorials on the product homepage./
詳細教程可掃描二維碼，進入產品主頁獲得/
详细教程可扫描二维码，进入产品主页获得

English/英文　　Chinese/中文

Transmitter Installation/發射器安裝/发射器安装

Remove the transmitter's protective cover/
拿掉蓋子/
拿掉盖子

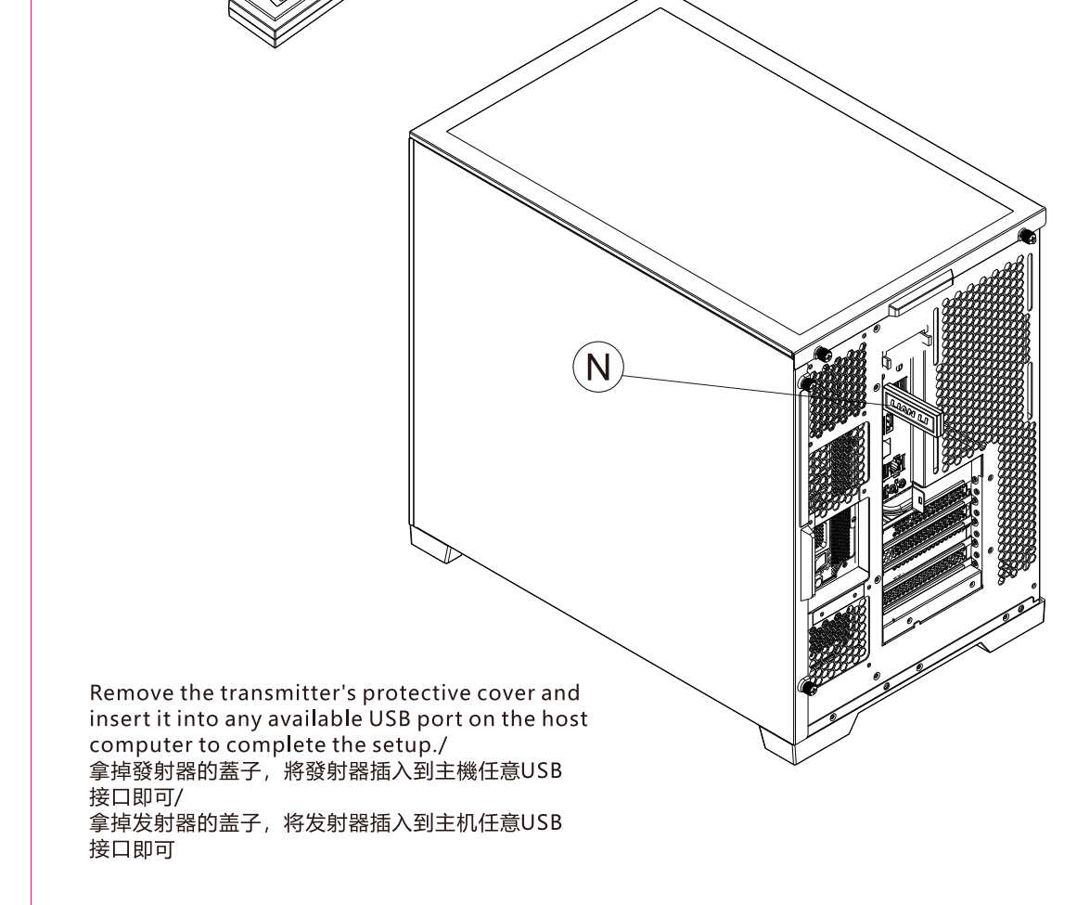

Remove the transmitter's protective cover and insert it into any available USB port on the host computer to complete the setup./
拿掉發射器的蓋子，將發射器插入到主機任意USB接口即可/
拿掉发射器的盖子，将发射器插入到主机任意USB接口即可

Wiring Guide/接線指南/接线指南

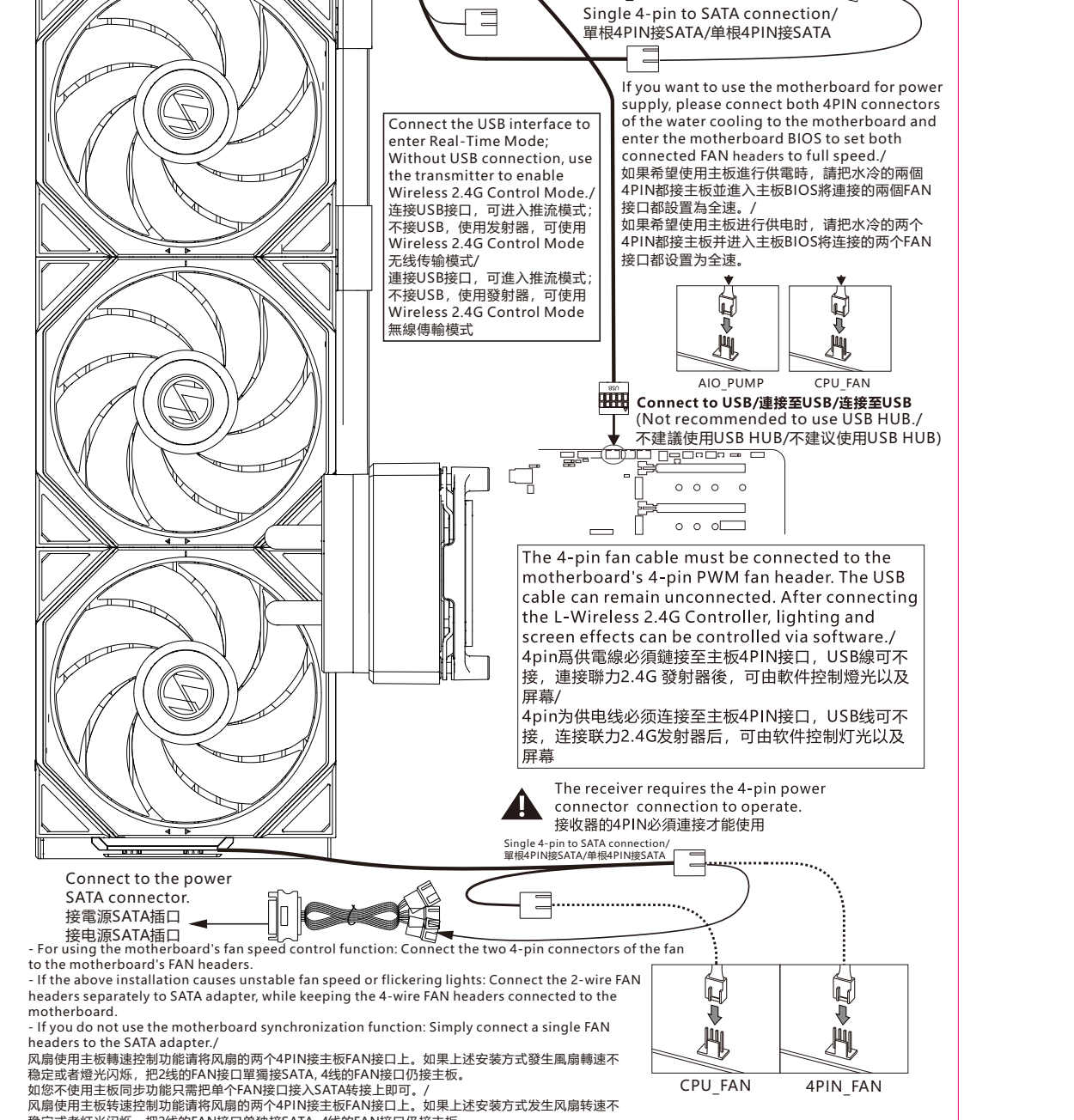

Connect to the power SATA connector.
接電源SATA插口
接电源SATA插口

Single 4-pin to SATA connection/
單根4PIN接SATA/单根4PIN接SATA

If you want to use the motherboard for power supply, please connect both 4PIN connectors of the water cooling to the motherboard and enter the motherboard BIOS to set both connected FAN headers to full speed./
如果希望使用主板進行供電時，請把水冷的兩個4PIN都接主板並進入主板BIOS將連接的兩個FAN接口都設置為全速。/
如果希望使用主板进行供电时，请把水冷的两个4PIN都接主板并进入主板BIOS将连接的两个FAN接口都设置为全速。

Connect the USB interface to enter Real-Time Mode; Without USB connection, use the transmitter to enable Wireless 2.4G Control Mode./
连接USB接口，可进入推流模式；不接USB，使用发射器，可使用Wireless 2.4G Control Mode无线传输模式/
連接USB接口，可進入推流模式；不接USB，使用發射器，可使用Wireless 2.4G Control Mode無線傳輸模式

Connect to USB/連接至USB/连接至USB
(Not recommended to use USB HUB./
不建議使用USB HUB/不建议使用USB HUB)

The 4-pin fan cable must be connected to the motherboard's 4-pin PWM fan header. The USB cable can remain unconnected. After connecting the L-Wireless 2.4G Controller, lighting and screen effects can be controlled via software./
4pin爲供電線必須鏈接至主板4PIN接口，USB線可不接，連接聯力2.4G 發射器後，可由軟件控制燈光以及屏幕/
4pin为供电线必须连接至主板4PIN接口，USB线可不接，连接联力2.4G发射器后，可由软件控制灯光以及屏幕

The receiver requires the 4-pin power connector connection to operate.
接收器的4PIN必須連接才能使用

Single 4-pin to SATA connection/
單根4PIN接SATA/单根4PIN接SATA

Connect to the power SATA connector.
接電源SATA插口
接电源SATA插口

- For using the motherboard's fan speed control function: Connect the two 4-pin connectors of the fan to the motherboard's FAN headers.
- If the above installation causes unstable fan speed or flickering lights: Connect the 2-wire FAN headers separately to SATA adapter, while keeping the 4-wire FAN headers connected to the motherboard.
- If you do not use the motherboard synchronization function: Simply connect a single FAN headers to the SATA adapter./

风扇使用主板轉速控制功能请将风扇的两个4PIN接主板FAN接口上。如果上述安裝方式發生風扇轉速不穩定或者燈光闪烁，把2线的FAN接口單獨接SATA, 4线的FAN接口仍接主板。
如您不使用主板同步功能只需把单个FAN接口接入SATA转接上即可。/
风扇使用主板转速控制功能请将风扇的两个4PIN接主板FAN接口上。如果上述安装方式发生风扇转速不稳定或者灯光闪烁，把2线的FAN接口单独接SATA, 4线的FAN接口仍接主板。
如您不使用主板同步功能只需把单个FAN接口接入SATA转接上即可。

Wiring Guide/接線指南/接线指南

Offline Mode/離線模式/离线模式	Real-Time Mode/推流模式/推流模式	Wireless Mode/无线模式/无线模式
Not connected to USB 不連接USB/不连接USB 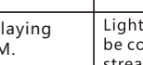 Not connected to L-Wireless 2.4G Controller/ 不連接聯力2.4G發射器/ 不连接联力2.4G发射器	Connected to USB 連接USB/不连接USB 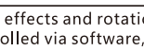 Not connected to L-Wireless 2.4G Controller/ 不連接聯力2.4G發射器/ 不连接联力2.4G发射器	Not connected to USB 不連接USB/不连接USB 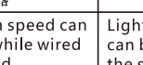 Connected to L-Wireless 2.4G Controller/ 連接聯力2.4G發射器/ 连接联力2.4G发射器
The screen defaults to displaying water temperature and RPM. 熒幕默認顯示水溫跟轉速/ 荧幕默认显示水温跟转速	Lighting effects and rotation speed can be controlled via software, while wired streaming provides enhanced customization options for screen displays./ 可以透過軟體控制來控制燈光轉速,透過有線推流來給螢幕更多客製化選擇。/ 可以透过软体控制来控制灯光转速,透过有线推流来给萤幕更多客製化选择。/	Lighting effects and rotation speed can be controlled via software, while the screen offers simplified manual adjustments./ 軟體可控制燈光轉速，螢幕簡易控制。/ 软体可控制灯光转速，萤幕简易控制。/
Screen: The screen defaults to displaying water temperature and rotation speed./ 熒幕: 默認顯示水溫跟轉速/ 荧幕: 默认显示水温跟转速 Fan (default transmitter used in this version): Customizable lighting (using software) Customizable speed (using software)/ 風扇（此版本默認使用發射器）： 可自定義燈效（使用軟體） 可自定義轉速（使用軟體）/ 风扇（此版本默认使用发射器）： 可自定义灯效（使用软体） 可自定义转速（使用软体）	Lighting (edited using software): Access the software interface to select and experience preset configurations./ 燈光效果（使用軟體編輯）： 可進入軟件選擇體驗/ 灯光效果（使用软体编辑）： 可进入软件选择体验 Screen: Switch between official themes or upload custom DIY themes. (using software) Customizable display parameters (using software) Customizable pump speed (using software)/ 螢幕: 可切換官方主題，可上傳DIY主題（使用軟體） 可自定義顯示參數（使用軟體） 可自定義水泵轉速（使用軟體）/ 萤幕: 可切换官方主题，可上传DIY主题（使用软体） 可自定义显示参数（使用软体） 可自定义水泵转速（使用软体） Fan (default transmitter used in this version): Customizable lighting (using software) Customizable speed (using software)/ 風扇（此版本默認使用發射器）： 可自定義燈效（使用軟體） 可自定義轉速（使用軟體）/ 风扇（此版本默认使用发射器）： 可自定义灯效（使用软体） 可自定义转速（使用软体）	Lighting (edited using software): Access the software interface to select and experience preset configurations. 燈光效果（使用軟體編輯）： 可進入軟件選擇體驗/ 灯光效果（使用软体编辑）： 可进入软件选择体验 Screen(need transmitter): Can switch official themes (using software) Customizable display parameters (using software) Customizable pump speed (using software)/ 螢幕(需要發射器): 可切換官方主題（使用軟體） 可自定義顯示參數（使用軟體） 可自定義水泵轉速（使用軟體）/ 萤幕: 可切换官方主题（使用软体） 可自定义显示参数（使用软体） 可自定义水泵转速（使用软体） Fan (default transmitter used in this version): Customizable lighting (using software) Customizable speed (using software)/ 風扇（此版本默認使用發射器）： 可自定義燈效（使用軟體） 可自定義轉速（使用軟體）/ 风扇（此版本默认使用发射器）： 可自定义灯效（使用软体） 可自定义转速（使用软体）

USB cable removal/USB線拆除/USB线拆除

The USB cable of the radiator can be removed when Real-Time Mode is not in use.
如果不使用推流模式，可將水排USB線拆除/
如果不使用推流模式，可将水排USB线拆除

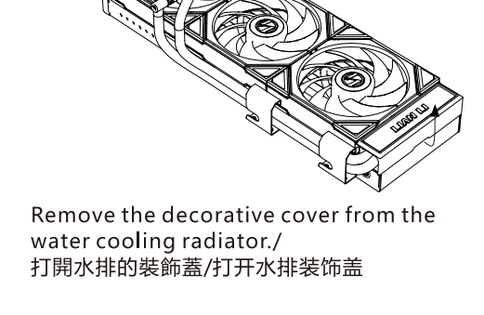

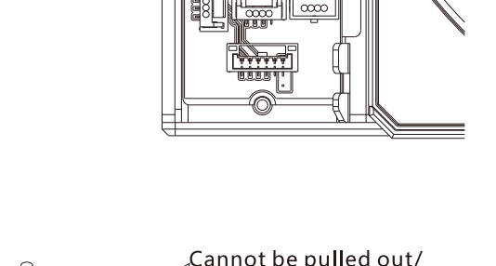

Remove the decorative cover from the water cooling radiator./
打開水排的裝飾蓋/打开水排装饰盖

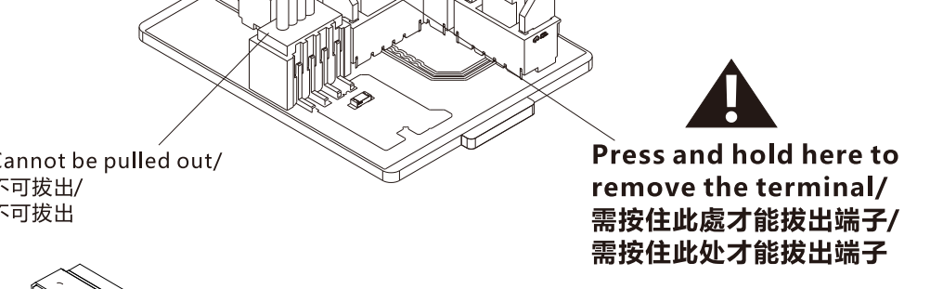

Press and hold here to remove the terminal/
需按住此處才能拔出端子/
需按住此处才能拔出端子

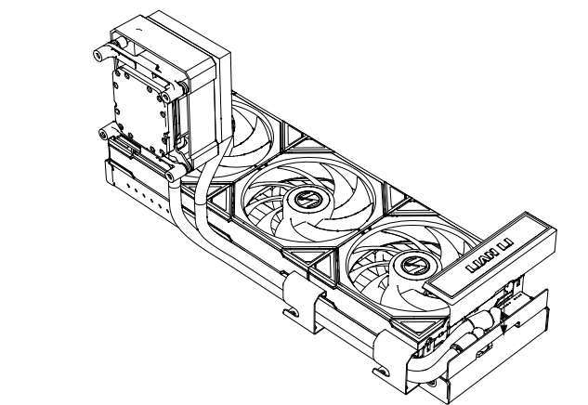

Reinstall the decorative cover onto the radiator./
將裝飾蓋安裝回去/
将装饰盖安装回去

Gameplay Introduction/玩法介紹/玩法介绍

1.Offline Mode (No USB Connection):
In offline mode, the water block detects the water temperature and automatically adjusts Its rotation speed.
1.離線模式(不接USB接口)：離線模式下，冷頭可探測水溫，自動調節轉速
1.离线模式(不接USB接口)：离线模式下，冷头可探测水温，自动调节转速

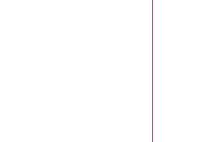

automatically adjusts the rotation speed/
自動調節轉速/
自动调节转速

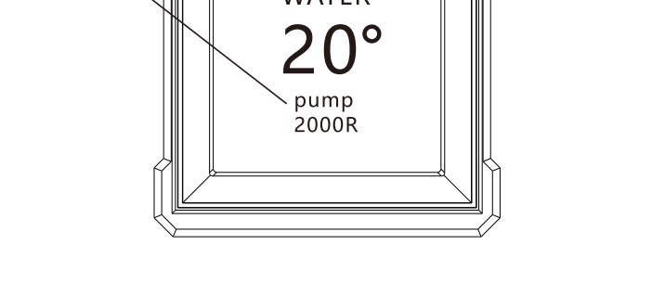

In offline mode, the water pump adaptively adjusts rotation speed based on water temperature, and cannot adjust themes or lighting effects.
離線模式下，水泵將根據水溫自適應調節轉數，無法調節主題以及燈光。/
离线模式下，水泵将根据水温自适应调节转数，无法调节主题以及灯光。

Gameplay Introduction/玩法介紹/玩法介绍

2.Real-Time Mode (Connect via USB Interface):Use official software to control screen themes, animations, and lighting effects (If you do not use Real-Time Mode , the USB cable can be removed.)/
2.推流模式(連接USB接口)：使用官方軟件控製屏幕的主題，動畫以及燈效　(USB線可拆除)/
2.推流模式(连接USB接口)：使用官方软件控制屏幕的主题，动画以及灯效(USB线可拆除)

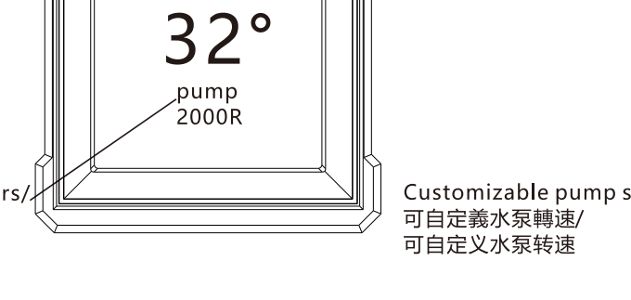

After connecting the USB, it can enter the Real-Time mode, and the displayed content can switch to the official theme provided, or upload DIY themes and edit lighting effects;
The software download link is as follows:/
連接USB後可進入推流模式，顯示內容可切換官方提供的主題，也可上傳DIY主題，編輯燈光效果；/
连接USB后可进入推流模式，显示内容可切换官方提供的主题，也可上传DIY主题，编辑灯光效果；

Gameplay Introduction/玩法介紹/玩法介绍

3. Wireless Mode (No USB Connection):Connect to the computer L-Wireless 2.4G Controller and use the official software to control screen themes, animations , and lighting effects.(transmitter required)/
3.無線模式（不連接USB接口）：連接聯力L-Wireless 2.4G Controller,使用官方軟件也同樣可以控制
　　　　　　　　　　　　　　　屏幕主題、動畫以及燈效/
3.无线模式（不连接USB接口）：连接联力L-Wireless 2.4G Controller,使用官方软件也同样可以控制
　　　　　　　　　　　　　　　屏幕主题、 动画以及灯效

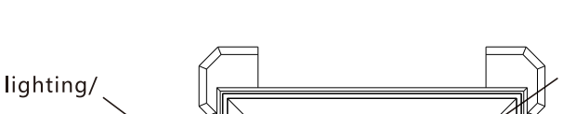

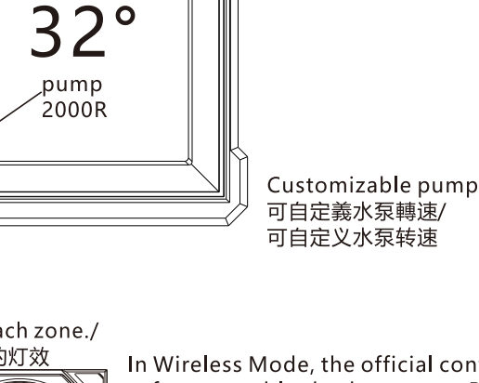

Lighting effects can be customized for each zone./
可自定義每個區域的燈效/可自定义每个区域的灯效

In Wireless Mode, the official control software enables both per-zone RGB lighting customization and dynamic fan speed adjustments/
無線模式下，使用官方軟件可調節風扇每個區域的燈效、轉速/
无线模式下，使用官方软件可调节风扇每个区域的灯效、转速

Even without a USB cable connection, the transmitter allows you to utilize the official software for editing display content, switching between official preset themes, and customizing lighting effects./
即便在USB線不連接的情況下，透過發射器仍可以使用官方軟件可編輯顯示內容，可切換官方提供的主題，編輯燈光效果./
即便在USB线不连接的情况下，透过发射器仍可以使用官方软件可编辑显示内容，可切换官方提供的主题，编辑灯光效果.