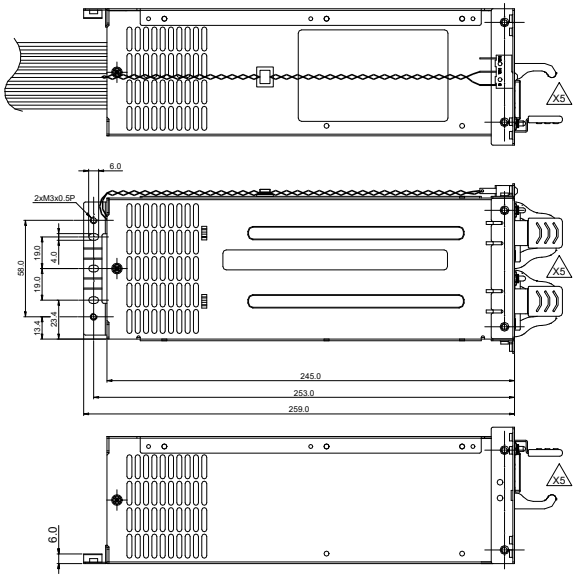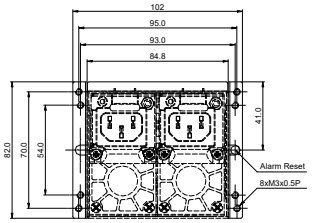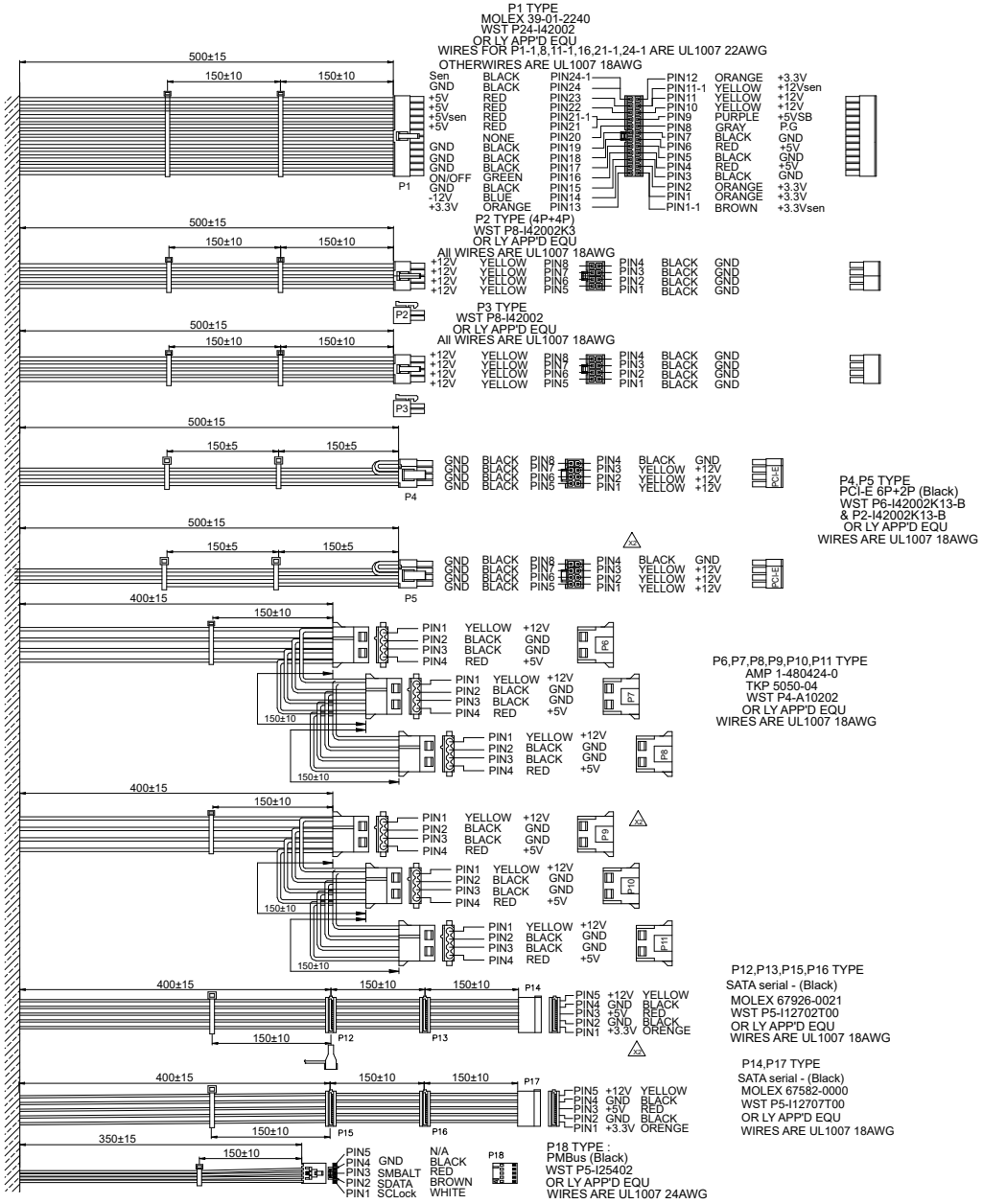Gemini 800C Platinum