WL70-440BL11

Neomounts by Newstar WL70-440BL11 voll bewegliche Wandhalterung für 17-32" Bildschirme - Schwarz

NEOMOUNTS BY NEWSTAR

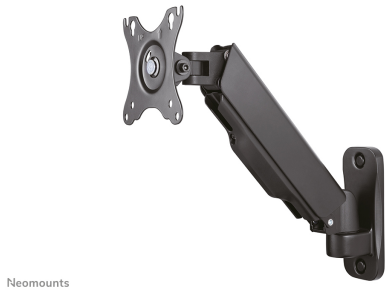

TECHNISCHE DATEN

ALLGEMEIN

Abstand zur Wand	9-38 cm
Bildschirme	1
Max. Bildschirmgröße*	32
Max. Gewicht	9
Min. Bildschirmgröße*	17
Min. Gewicht	2
VESA-Maximum	100x100
VESA-Minimum	75x75
VESA-Muster	100x100
	75x75

FUNKTIONALITÄT

Anpassungstyp	Gasfeder
Breite	11,7 cm
Höhe	32,1 cm
Höhenverstellung	0-25 cm
Neigung (Grad)	+90°, -45°
Rotation (Grad)	360°
Schwenkbereich (Grad)	180°
Typ	Volle Bewegung
	Neigen
	Rotieren
	Schwenken

INFORMATIONEN

Farbe	Schwarz
Garantie	5 Jahre
EAN code	8717371449117

*Bitte beachten: Die angegebenen Zollgrößen sind nur ein Anhaltspunkt, kombiniert mit dem Gewicht und den VESA-Größen. Das maximale Gewicht und die VESA-Größe sind absolute Beschränkungen für die Produkte und sollten nicht überschritten werden.

Die Neomounts by Newstar WL70-440BL11 ist eine voll bewegliche Wandhalterung für Flachbildschirme bis 32" und einer maximalen Belastbarkeit von 9 kg. Die vielseitige Neig- (135°), Dreh- (360°) und Schwenktechnologie (180°) ermöglicht es Ihnen, den optimalen Betrachtungswinkel einzustellen.

Die WL70-440BL11 hat eine Tiefe von 9-38 cm und ist geeignet für Bildschirme mit VESA-Lochmuster 75x75 bis 100x100 mm.

Dank der Gasfeder lässt sich die Wandhalterung einfach in der Höhe verstellen. Das Kabelmanagementsystem sorgt dafür, dass alle losen Kabel hinter den Bildschirm geführt und befestigt werden können. Darüber hinaus ist die Wandhalterung mit einem Easy-release-VESA ausgestattet, mit dem Sie den Fernseher im Handumdrehen (de)montieren können.
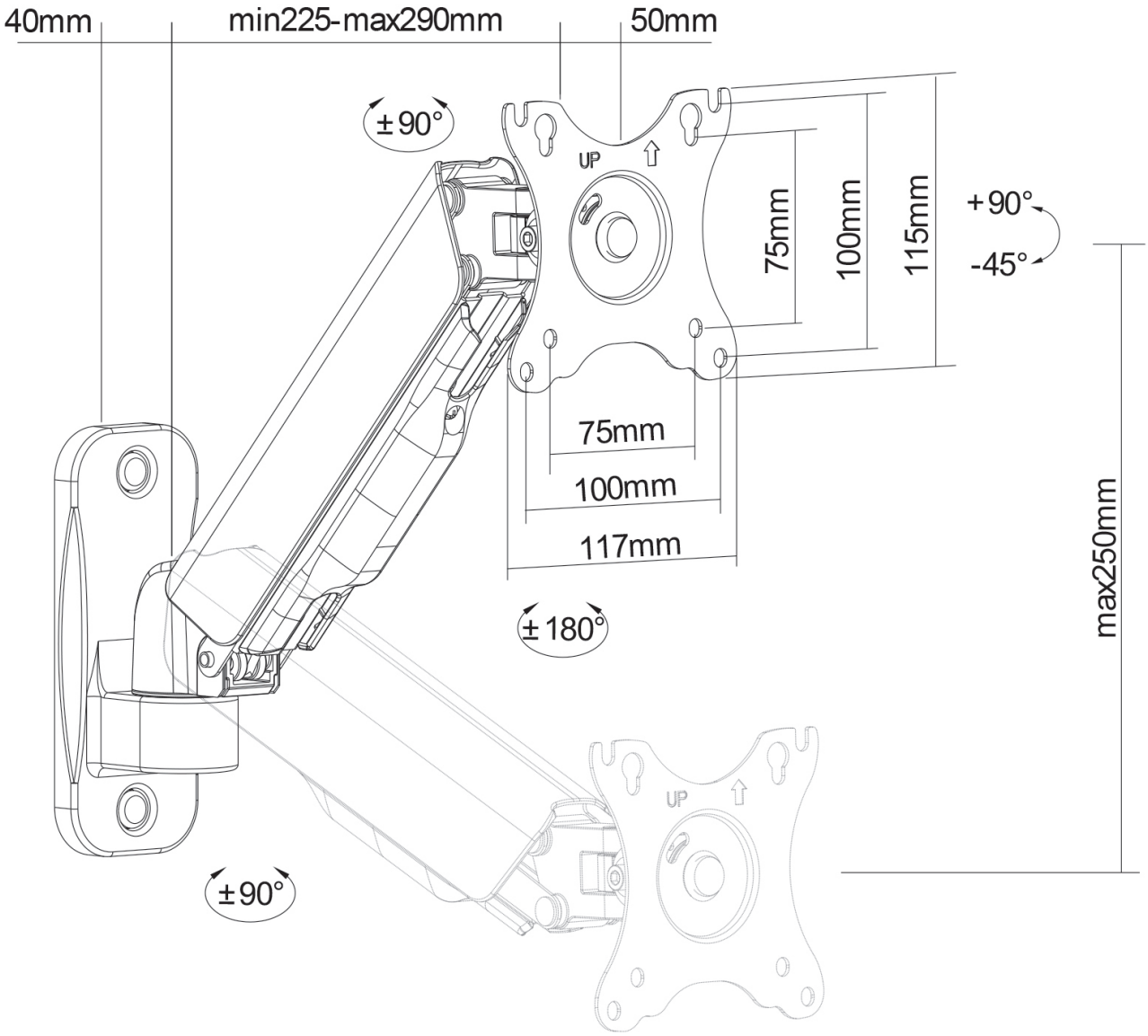
WL70-440BL11 **NEOMOUNTS BY NEWSTAR**