COB BLINDER 2x100W

04402

BESCHREIBUNG

Der LED-BLINDER ist mit zwei weißen 100 Watt „COB“ LED-Projektoren ausgestattet.

FUNKTIONEN

- Der LED-BLINDER ist mit zwei weißen 100 Watt „COB“ LED-Projektoren ausgestattet.
- Beide Projektoren können unabhängig voneinander gesteuert werden
- Verschiedene Betriebsarten:
    - DMX-Steuerung: 3modes, 1ch, 2ch oder 4ch
    - Statischer Modus: dim + strobe
    - Master/Slave-Modus
- Variables Stroboskop (kann als LED Strobe verwendet werden!)
- Wählbares Lampenverhalten: Halogenlampe (langsam) oder LED (schnell)
- Vier Dimmerkurven: Linear, quadratisch, invers quadratisch, S-Kurve
- Im Falle eines DMX-Ausfalls können Sie zwischen Blackout- und Freeze-Modus wählen.
- Sperrfunktion zum Vermeiden unerwünschter Änderungen an den Einstellungen.
- 16 Bit-Dimmen von 0% bis 100%
- Abstrahlwinkel: 60°
- Farbtemperatur: 3200K
- Hinweis: Dieses Gerät wurde entwickelt, um Effektbeleuchtung zu erzeugen und wird als Blinder in Lichtshows verwendet. Dieser Projektor ist nicht für den Langzeiteinsatz als Beleuchtungseinrichtung ausgelegt.







www.briteq-lighting.com | https://www.facebook.com/Briteq

Beglec NV has the right to change products and specifications with and without notice. Major as well as minor changes can be involved. This leaflet can contain errors, therefore we advice to consult your local dealer to ensure that actual features and specifications match your requirements. Copyright © 2015 by BEGLEC NV. All rights reserved.

Spezifikationen

Allgemein : Anwendung	DJ & Club, Stage & Rental
Allgemein : Abmessung (cm)	44 x 14.4 x 35.5 cm
Allgemein : Gewicht (kg)	4.46
Allgemein : Netz/Batterie	AC 100 - 240V, 50/60Hz
Allgemein : Energie-label	Nein
Allgemein : Stromverbrauch W	235
Allgemein : Farbe	black
Allgemein : Schirm	LCD
Allgemein : Fixierung	optional omega bracket
Allgemein : IP rating	indoor
Kontrolle : manuell	Nein
Kontrolle : Master/Slave	Ja
Kontrolle : DMX M/S	Nein
Kontrolle : autonoom	no
Kontrolle : programmierbar	Nein
Kontrolle : aktualisierbare software	Nein
Kontrolle : maximale DMX-kanäle	4
Light : lamp socket	Nein
Licht : lampe	COB
Licht : min. farbtemperatur (K)	3200
Licht : max. farbtemperatur (K)	3200
Licht : farben	Weiß
Licht : farben mischen	Nein
Licht : fokus	None
Licht : zoom	None
Licht : iris	Nein
Licht : min. strahlwinkel (°)	60
Licht : max. strahlwinkel (°)	60
Licht : min. Wiederholfrequenz (kHz)	1.2
Licht : max. Wiederholfrequenz (kHz)	1.2
Anschluß : eingang	3 pin XLR, 5 pin XLR, powercon
Anschluß : ausgang	3 pin XLR, 5 pin XLR, powercon
Brand	BRITEQ
EANCode	5420025644020
Discontinued	Nein

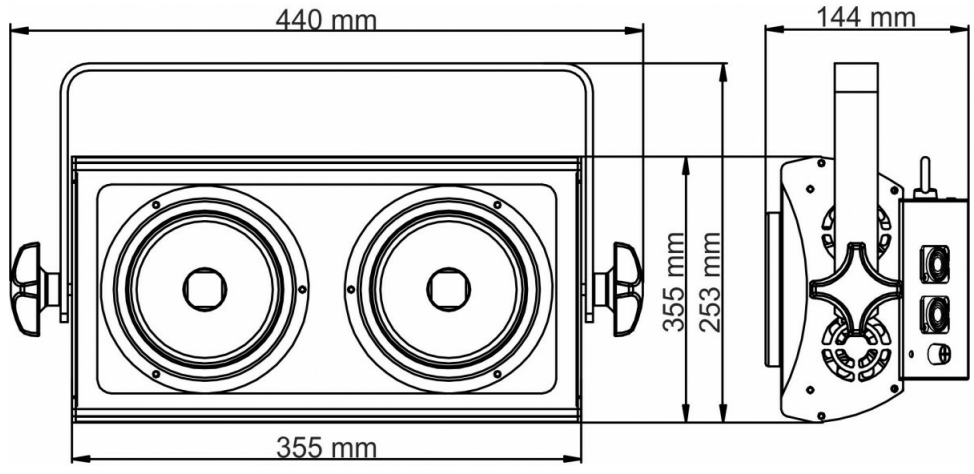





www.briteq-lighting.com | https://www.facebook.com/Briteq

Beglec NV has the right to change products and specifications with and without notice. Major as well as minor changes can be involved. This leaflet can contain errors, therefore we advice to consult your local dealer to ensure that actual features and specifications match your requirements. Copyright © 2015 by BEGLEC NV. All rights reserved.