iQ300
Gas-Kombi-Standherd 60cm
HX9R3AI20 weiß

A

Integriertes Zubehör

1 x Rost
1 x Universalpfanne

Sonderzubehör

HZ915003	Glasbräter 5,4 L
HZ86S000	Glasschale
HZ625071	Grillblech, emailliert, anthrazit
HZ438301	3fach Teleskopauszug
HZ438201	2fach Teleskopauszug
HZ434002	Kombirost
HZ432002	Universalpfanne, emailliert, grau
HZ431002	Backblech, emailliert, grau
HZ333001	Deckel für Profi-Pfanne
HZ327000	Backstein
HZ317000	Pizzaform, emailliert, grau

Der professionelle Standherd mit Gas-Kochfeld verkürzt die Kochzeit dank Schnellaufheizung.

- ✓ Gas-Kochfeld: Professionelles Kochen bei hohem Reinigungskomfort durch die modernen, leicht abnehmbaren Topfträger.
- ✓ Der Wokbrenner mit Zweiflammen-System und 4,0 kW ist besonders leistungsstark und ideal für unterschiedlichste Speisen selbst in großen Mengen.
- ✓ Schnellaufheizung: schneller zur gewünschten Backtemperatur.
- ✓ 3D-Heißluft: optimale Backergebnisse auf bis zu 3 Backblechen dank innovativer Wärmeverteilung.

Ausstattung

Technische Daten

Bauform : Standgerät
Abmessungen des Gerätes (mm) : 850 x 600 x 600
Länge Anschlusskabel (cm) : 120
Nettogewicht (kg) : 56,800
Bruttogewicht (kg) : 61,0
EAN-Nummer : 4242003807170
Anzahl der Innenräume (2010/30/EC) : 1
Nutzinhalt (des Innenraums) (2010/30/EC) : 66
Energieeffizienzklasse (2010/30/EC) : A
Energieverbrauch pro Ober-/Unterhitze Zyklus (2010/30/EC) : 0,98
Energieverbrauch pro Heißluft-Zyklus (2010/30/EC) : 0,79
Energieeffizienzindex (2010/30/EC) : 95,2
Elektroanschlusswert (W) : 3300
Absicherung (A) : 11
Spannung (V) : 220-240
Frequenz (Hz) : 50-60
Steckerart : Schuko-/Gardy.m.Erdung

iQ300
Gas-Kombi-Standherd 60cm
HX9R3AI20 weiß

Ausstattung

Kochfeld:
- Gas
- Kochmulde mit 2 Normal-, 1 Spar-, 1 WOK-Brenner
- Vorne links: Wokbrenner 4 kW
- Hinten links: Normalbrenner 1.75 kW
- Hinten rechts: Sparbrenner 1 kW
- Vorne rechts: Normalbrenner 1.75 kW
- Einhand-Zündung
- Zündsicherung
- Topfträger aus Gusseisen
- Abdeckplatte

Backofentyp und Heizart
- Gas-Kombi-Standherd 60cm mit 7 Beheizungsarten:
- 3D Heißluft plus, Ober-/Unterhitze, Umluft-Grill-System, Pizzastufe, separate Unterhitze, Heißluft sanft, Vario-Großflächengrill
- Temperaturregelung von 50 °C - 275 °C
- Garraumvolumen: 66 l

Zubehörträger / Auszugssystem:
- Einhängegestell
- Teleskopauszug nachrüstbar

Design
- Backrohr (Innenfläche): granit Glanz-Emaille

Reinigung
- Ecoclean-Ausstattung: Rückwand
- Vollglas-Innentür

Komfort
- Elektronikuhr mit LED-Display
- Electronik-Uhr
- Schnellaufheizung
- Halogen-Innenbeleuchtung
- 21cm Blende (eine Schiene)

Zubehör
- 1 x Rost, 1 x Universalpfanne

Umwelt und Sicherheit
- Kindersicherung
- Geringe Türtemperatur
- Energieeffizienzklasse (gem. EU Nr. 65/2014): A (auf einer Energieeffizienzklassen-Skala von A+++ bis D)
- Energieverbrauch pro Zyklus im konventionellen Modus: 0.98 kWh
- Energieverbrauch pro Zyklus im Umluft-Modus: 0.79 kWh
- Zahl der Garräume: 1
- Wärmequelle: elektrisch
- Innenraumvolumen: 66 l

Technische Info:
- Länge Netzkabel: 120 cm
- Nennspannung: 220 - 240 V
- Gesamtanschlusswert Elektro: 3.3 kW
- Gesamtanschlußwert Gas: 8 kW
- Voreingestellt auf Erdgas (20mbar)
- Flüssiggas-Düsen (28-30/37mbar) beiliegend, Flüssiggas-Düsen (50mbar) beiliegend

Maße
- Gerätemaße (HxBxT): 850 x 600 x 600 mm
- Höhenverstellbare Füße

iQ300
Gas-Kombi-Standherd 60cm
HX9R3AI20 weiß
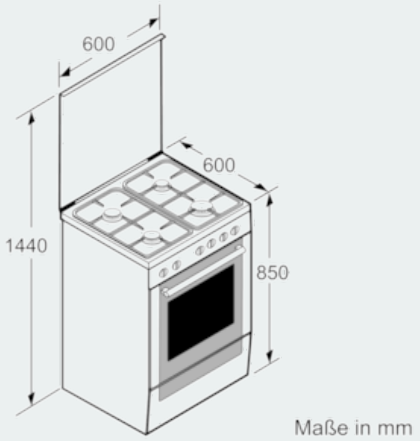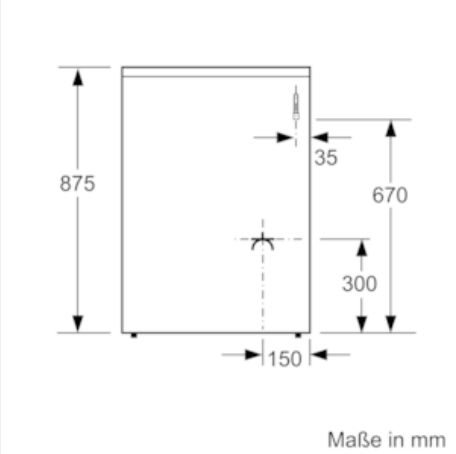
Maßzeichnungen