RSIO 3T224 E

Vollintegrierbarer Geschirrspüler (45 cm) – eXtra

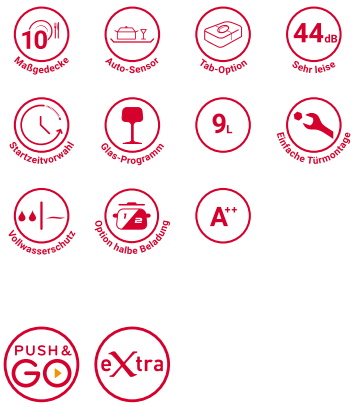

TOP 4

- Energieeffizienzklasse A++, Reinigungseffizienzklasse A, Trocknungswirkungsklasse A[1]
- 10 Maßgedecke
- eXtra Programm: Reinigt stark verschmutzte und große Teile in nur einer Stunde
- Push&Go – 1 Tastendruck für sauberes und trockenes Geschirr in nur 85 Minuten

Schalterblende silber

RSIO 3T224 E
EAN 80 03437 23589 4

Bauform
- Vollintegrierbarer Geschirrspüler (45 cm)

Ausstattung
- 10 Maßgedecke
- Übersichtliches Display mit 1 – 12 Std. Startzeitvorwahl
- 1 – 12 Std. Startzeitvorwahl
- 1 - 12 Std. Std. Startzeitvorwahl
- Optische Betriebsanzeige – Lichtpunkt am Boden
- Display
- LC-Display
- Akustisches Signal zeigt das Programmende an
- Elektronische Salz- und elektronische Klarspülernachfüllanzeige
- Edelstahl-Innenraum für maximale Hygiene
- Vollwasserschutz

Spülprogramme
- **8 Standardprogramme und 1 Sensorprogramm**
- 4 verschiedene Reinigungstemperaturen
- Spülprogramme: Auto-Sensor 55 °C, ECO 50 °C, Kalt Vorspülen, Expressprogramm 50 °C, Glasprogramm 45 °C, Sensor intensive program 60 - 70°C, Nachtprogramm 50 °C
- Automatik-Programm – perfekte Reinigungsergebnisse bei effizientem Wasser- und Energieverbrauch
- **eXtra Programm:** Reinigt stark verschmutzte und große Teile in nur einer Stunde
- Programm Einweichen zum Vorspülen
- Auto-Sensor-Programm 55 °C
- ECO
- Gläser-Programm 45 °C
- Express-Programm 50 °C

Betriebsarten
- Halbe Beladung
- Option für Spültabs

Geschirrkörbe
- Oberkorb herausnehmbar und höhenverstellbar
- 4 klappbare Tassenablagen im Oberkorb
- 2 umklappbare Tellersegmente im Unterkorb
- Herausnehmbarer Besteckkorb
- Graue Geschirrkörbe

Verbrauchsdaten
- Energieeffizienzklasse A++, Reinigungseffizienzklasse A, Trocknungswirkungsklasse A [1]
- Reinigungswirkungsklasse A
- Trocknungswirkungsklasse A
- Programmdauer 240 Min
- 9 Liter Wasser, 0,74 kWh Strom im Standardprogramm
- Jährlicher Verbrauch im Standardprogramm bei 280 Spülgängen: 2520 Liter Wasser, 212 kWh Strom

Technische Daten
- Nur 44 dB(A) im Normalprogramm
- 220-240 Volt
- Absicherung 10 Ampere
- Anschlußwert: 1,9 kW
- Frequenz 50 Hz
- Verbrauch: 212 kWh Strom
- Warmwasseranschluss bis 60 °C möglich
- Anschlusskabellänge 130 cm
- Gerätehöhe verstellbar von 820 – 900 mm
- Gerätemaße (HxTxB): 820x555x448 mm

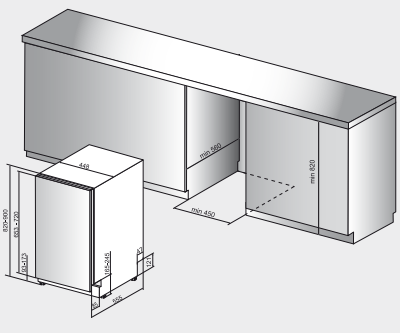

[1] Energieeffizienzklassen-Spektrum von A+++ bis D

Technische Daten entnehmen Sie bitte dem EU-Datenblatt, oder fordern Sie diese unter www.privileg-eu-daten.net an · Liefermöglichkeiten, Änderungen und Irrtümer vorbehalten · Nutzung/Veröffentlichung von Bildern/Texten, auch in anderen Medien, ganz oder teilweise, nur mit Genehmigung des Herausgebers · Stand 22.02.2019

privileg

Fürs Leben gemacht.