HG654440SM Einbaukochfeld

Einfache Bedienung durch oben liegende Bedienelemente

Da die Bedienelemente dieses Kochfelds an der Vorderseite angeordnet sind, können sie den Garvorgang einfach und präözise steuern.

Automatische Gasabschaltung bei Erlöschen der Flamme

Sollte die Flamme versehentlich ausgehen wird die Gasquelle abgeschaltet - für perfekte Sicherheit ist gesorgt.

LED-Leuchten zur gezielten Überwachung der Gaseinstellungen

Dieses Kochfeld vereint hoch entwickelte Gasbrenner mit modernster Beleuchtungstechnologie, und seine LEDs ermöglichen Ihnen eine präzise Überwachung der Flammengröße und der Heizstufen.

Weitere Vorteile:

• Dreifache Brennerkrone für perfektes Kochen mit dem Wok

Produktspezifikationen:

• Beheizungsart: Gas
•Griffsichere Bedienknebel
•Elektrische Zündung
•Abnehmbare Topfträger
•Thermosicherung
•Kochzone vorne links: Normal-Brenner , 2,0 kW / 7 cm
•Kochzone hinten links: Normal-Brenner , 2,0 kW / 7 cm
•Kochzone vorne rechts: Gar-Brenner , 1,0 kW / 5,4 cm
•Kochzone hinten rechts: WOK-Kochstelle , 4,0 kW / 12 cm
•LED-Kontrollanzeige
• Flüssiggasdüsen 50 mb, mit Zusatzdüse über Kundendienst erhältlich
•Glass control panel with LED indications around buttons

Technische Daten:

• Art des Kochfeldes : Gas-Kochzonen
•Gerätebreite (cm) : 60
•Bauart : Autark-Kochfeld
•Bedienungsart : Gasregler, Zweikreis-Touch
•Anschlusswert (Watt) : 9000
•Rahmenart : Rahemenlos
•Farbe : Edelstahl
•PNC : 949 620 762
•EAN-Nummer : 7332543107438
•Einbauhöhe (mm) : 30
•Gerätebreite (mm) : 595
•Gerätetiefe (mm) : 510
•Ausschnittmaß Breite (mm) : 560
•Ausschnittmaß Tiefe (mm) : 480
•Kabellänge (m) : 1.6
•Kochzone vorne links, Leistung und Durchmesser : 2,0 kW / 7 cm
•Kochzone hinten links, Leistung und Durchmesser : 2,0 kW / 7 cm
•Kochzone vorne rechts, Leistung und Durchmesser : 1,0 kW / 5,4 cm
•Kochzone hinten rechts, Leistung und Durchmesser : 4,0 kW / 12 cm
•Anschluss-Spannung (Volt) : 230

Produktbeschreibung:

4-fach Gas-Kochstelle, 1 WOK-Kochstelle 4,0 kW, 2 Normalbrenner 2,0 kW, 1 Garbrenner 1,0 kW

HG654440SM Einbaukochfeld
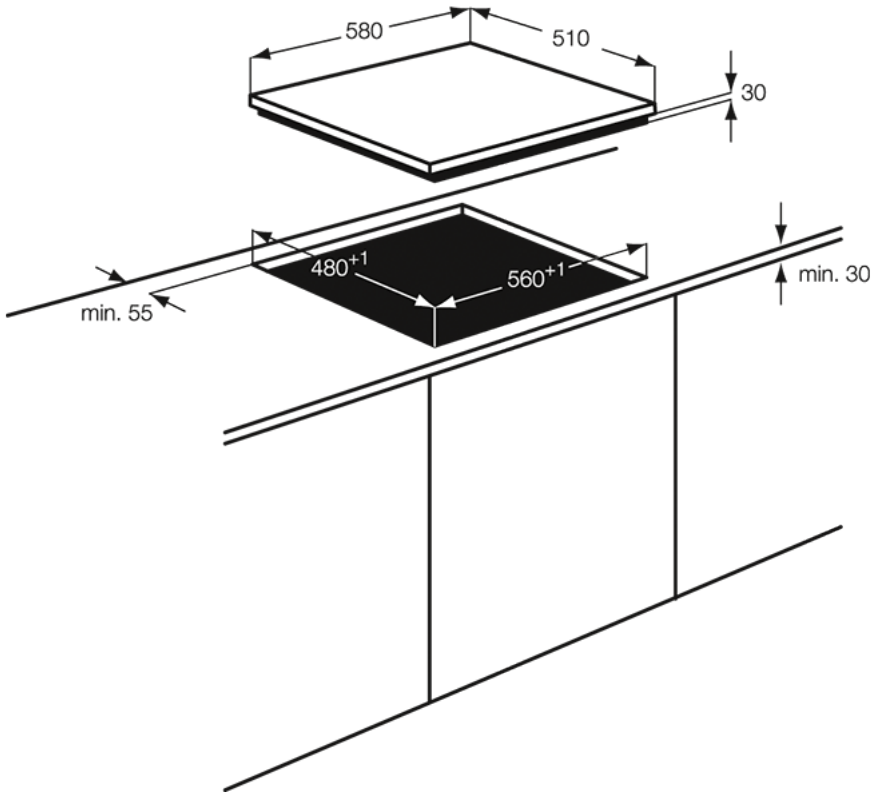
PSGBHO100D000040