REGINOX

Florida 50x40



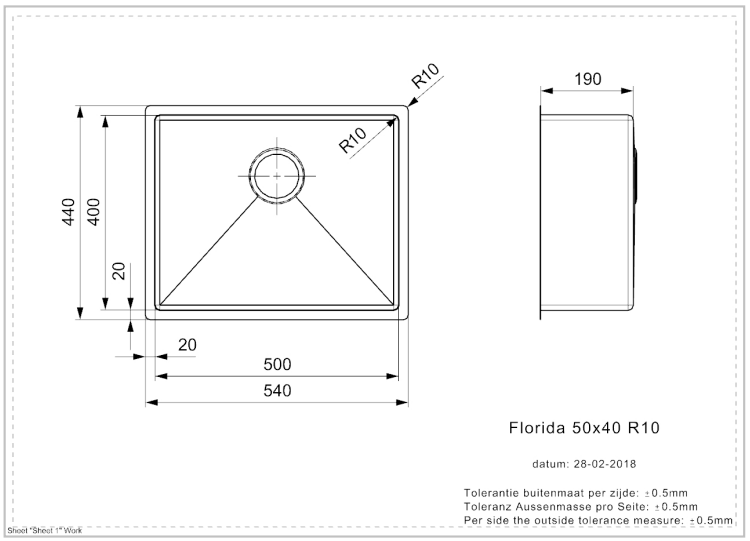

Zusätzliche Information

Tiefe	190 mm
SKU	R26281
Ablauf	3.5'' Ablauf
Schrank	600 mm
Waschbeckenform	Quadratisches Waschbecken
Abmessungen der Spüle	500 x 400 mm
Gesamtabmessungen	540 x 440 mm
Einbauart	Flächenbündig
Verpackung	Karton