Marke	hansgrohe
Artikelname	**RainDrain Flex** Fertigset Duschrinne 700 kürzbar zur Wandmont
Art.-Nr.	56050140
Oberfläche	Brushed Bronze

reddot winner 2022

Produktbild

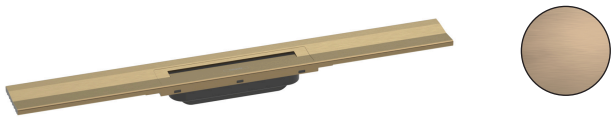

Maßzeichnung

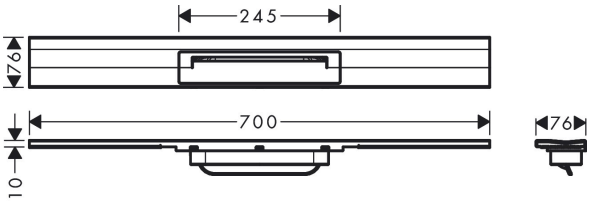

Merkmale

- besteht aus: Designabdeckung mit herausnehmbarem Einsatz, Dryphon, Dichtvlies
- Montageart: wandangebunden
- vor Ort kürzbar
- einfach zu reinigende Oberfläche
- höhenverstellbar um 10 mm
- bis zu 60 l/min Ablaufleistung
- Anwendungsbereich: Neubau, Sanierung
- Abdeckungsheber ermöglicht einfaches Herausnehmen des Fertigsets
- Typ des Geruchsverschlusses: mechanisch
- Dryphon ermöglicht wasserloses Siphonsystem
- minimale Installationshöhe: 67 mm (flache uBox), 102 mm (standard uBox)
- mit integriertem Gefälle
- Werkstoffgüte Abdeckung: Edelstahl V2A (1.4301)
- geeignet für Primärentwässerung
- güteüberwacht nach DIN EN 1253-3

Technologie

Dryphon

Quick Clean

Marke	hansgrohe
Artikelname	**RainDrain Flex** Fertigset Duschrinne 700 kürzbar zur Wandmontage
Art.-Nr.	56050140
Oberfläche	Brushed Bronze

Benötigtes Zubehör (wählen Sie eines)

Produktbild	Artikelname	Art.-Nr.
	hansgrohe Grundkörper Duschrinnen Ablaufgehäuse für Standardinstallation	01001180
	hansgrohe Grundkörper Duschrinnen Ablaufgehäuse für flache Installation	01000180
	hansgrohe Grundkörper Duschrinnen Ablaufgehäuse für vertikale Installation	01002180

Marke	hansgrohe
Artikelname	**RainDrain Flex** Fertigset Duschrinne 700 kürzbar zur Wandmontage
Art.-Nr.	56050140
Oberfläche	Brushed Bronze

Explosionszeichnung für Baujahr: > 04/22

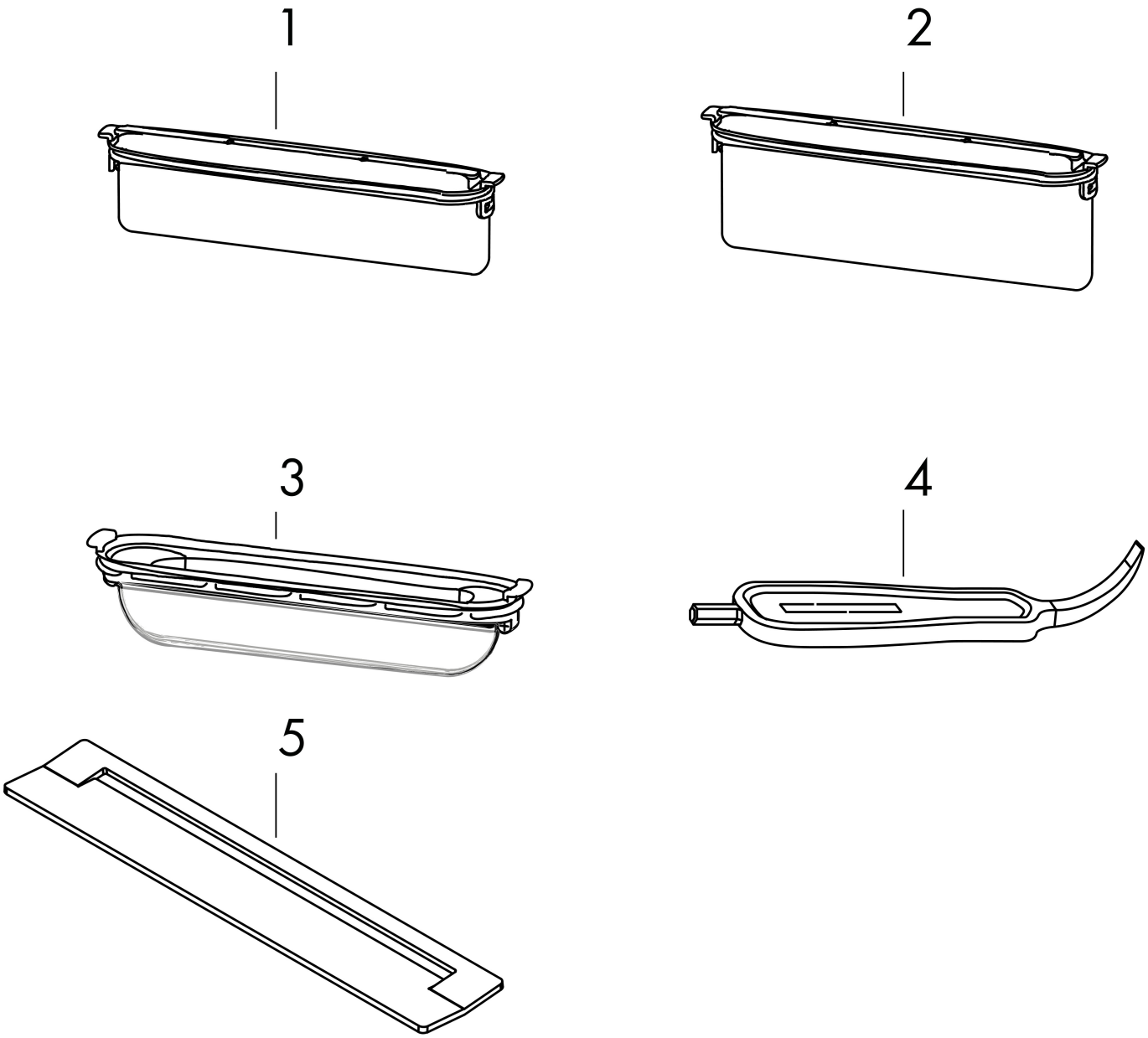

Marke	hansgrohe
Artikelname	**RainDrain Flex** Fertigset Duschrinne 700 kürzbar zur Wandmontage
Art.-Nr.	56050140
Oberfläche	Brushed Bronze

Ersatzteilliste für Baujahr: > 04/22

Pos.	Beschreibung	Art.nr.
1	Siphon 30 mm	94322000
2	Siphon 50 mm	94323000
3	Dryphon	94326000
4	Serviceschlüssel	94327000
5	Abdeckung	94551140
6	Dichtung	94802000
7	Dichtung	94753000
a	Grundset	01000180
b	Grundset	01001180