KÖNIG

KNM-SB10

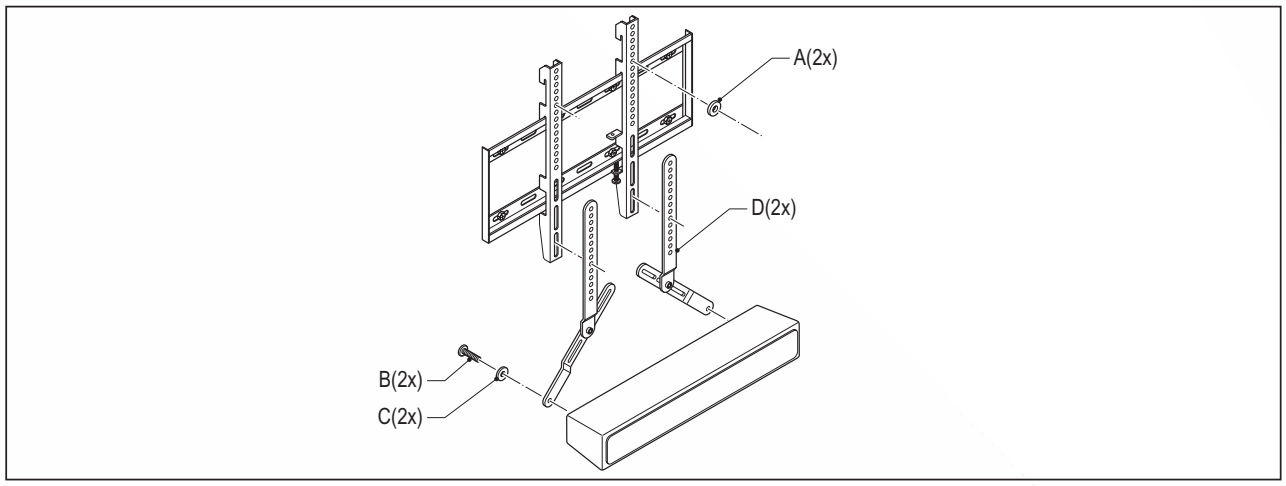

A(2x)	B(2x)	C(2x)	D(2x)	E (1x)
			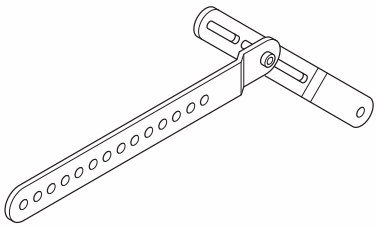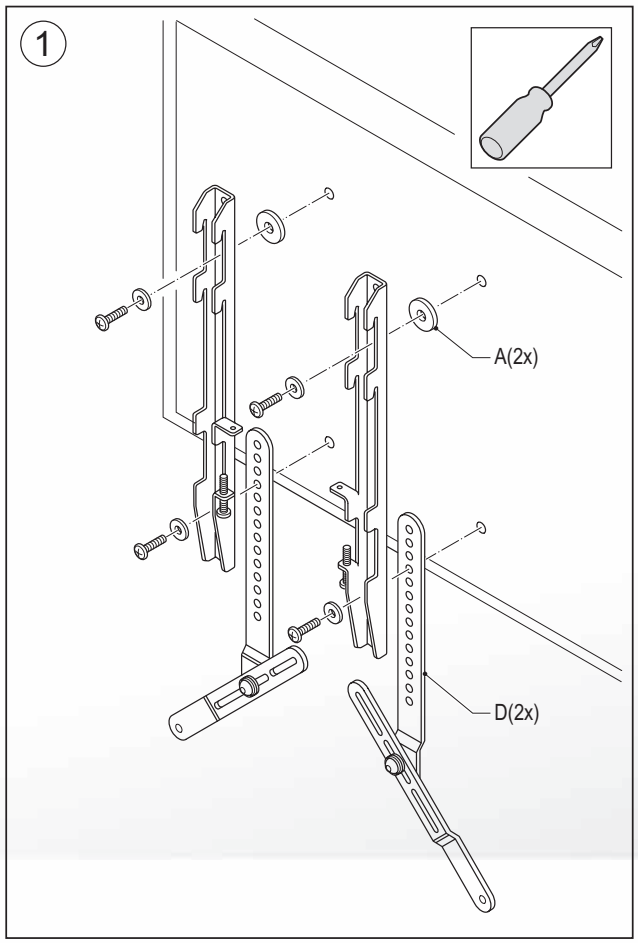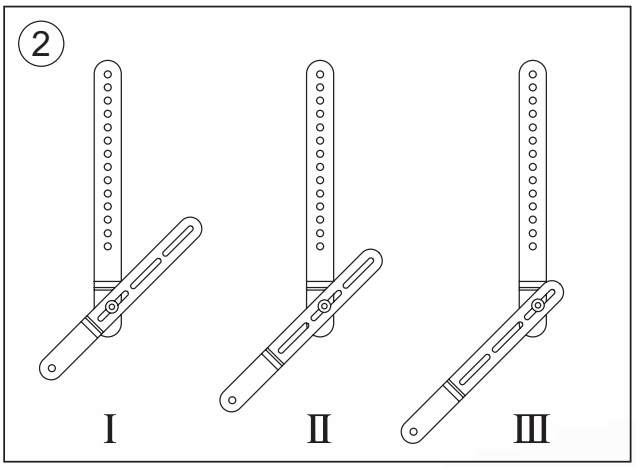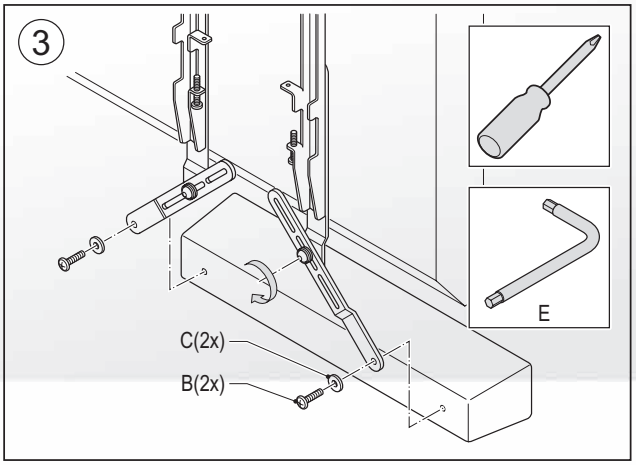	
	M6x20 M8x20	M6 M8