MASTER LEDspot & Value MR16/MR11 Niedervolt-Reflektorlampen

MAS LEDspotLV D 7-35W 927 MR16 24D

Ersetzten Sie ihre alten Halogen-Niedervolt-Reflektorlampen und sparen Sie bares Geld. MASTER LEDspot MR16/MR11 haben mit ihren kompakten Abmessungen die perfekte Passform als Ersatz für Halogen-Reflektorlampen und verbrauchen bis zu 80% weniger Energie.

Produkt Daten

Allgemeine Eigenschaften	
Sockel	GU5.3 [GU5.3]
Nennlebensdauer (Nom)	40000 h
Schaltzyklus	50000X
Technischer Typ	7-35W

Lichttechnische Daten	
Ausstrahlungswinkel (Nom)	24 °
Lichtverteilung	24D [Medium beam]
Lichtstrom (Nom)	400 lm
Nennlichtstrom (Nom)	400 lm
Lichtstärke (Nom)	2100 cd
Lichtfarbe	Warmweiß (WW)
Nenn-Abstrahlungswinkel	24 °
Ähnlichste Farbtemperatur (Nom)	2700 K
Nennlichtausbeute (Nom)	57.14 lm/W
Farbkonsistenz	<6
Farbwiedergabeindex (Nom.)	90
Restlichtstrom am Ende der Nennlebensdauer (Nom)	70 %
Lichtrom im 90° Winkel	400 lm

Elektrische Kenndaten	
Power (Rated) (Nom)	7 W
Lampenstrom (Nom)	720 mA
Äquivalente Leistung	35 W
Startzeit (Nom)	0.5 s
Aufwärmzeit bis 60 % Licht (Nom)	1 s

MASTER LEDspot & Value MR16/MR11 Niedervolt-Reflektorlampen

Leistungsfaktor (Nom)	0.7
Spannung (Nom)	12 V

Temperaturkenndaten	
Gehäusetemperatur (max)	92 °C

Dimmen	
Dimmbar	Ja

Zulassungen und Anwendungseigenschaften	
Energiesparendes Produkt	ja
Geeignet für Akzentbeleuchtung	ja
Energieeffizienz-Label (EEL)	A

Energieverbrauch kWh/1.000 Std.	8 kWh

Produktdaten	
Gesamt-Produktcode	871869665923600
Bestell-Produktname	MAS LEDspotLV D 7-35W 927 MR16 24D
EAN/UPC - Produkt	8718696659236
Bestellcode	65923600
Anzahl pro Verpackung	1
Anzahl pro Umverpackung	10
Material-Nr. (12NC)	929001152832
Nettogewicht (Einzelteil)	0.045 kg

Hinweise

- Nicht für den Einsatz in sehr luftfeuchter Umgebung geeignet (z.B. über der Dusche)
- Nicht für elektronische Schalter geeignet
- Max. 80% Luftfeuchtigkeit
- Min. 10 mm Luftraum beim Deckeneinbau zur Gewährleistung der konstanten Wärmeableitung

Abmessungsskizzen

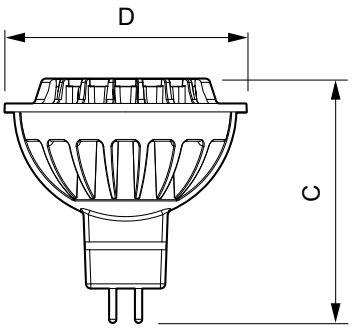

LED D 7-35W 827 MR16 24D

Product	D	C
MAS LEDspotLV D 7-35W 927 MR16 24D	51 mm	51 mm

Photometrische Daten

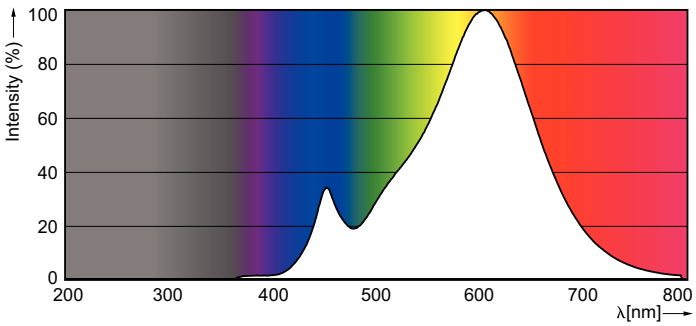

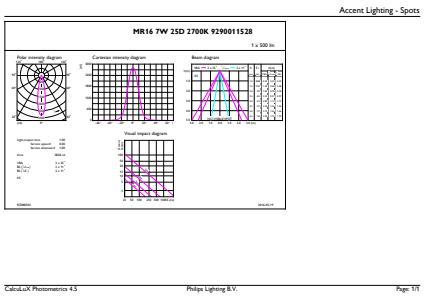

© 2017 Philips Lighting Holding B.V. Alle Rechte vorbehalten. Technische Daten können ohne Vorankündigung geändert werden. Philips Lighting Holding B.V. und/oder ihre Partner oder Lizenzgeber ist/sind Inhaber aller Urheber- (Copyright) und sonstigen Eigentumsrechte an den von Philips zur Verfügung gestellten Inhalten.