HB880270 weiß
Einbaubackofen

Ausstattung

Technische Daten

Art des Mikrowellengerätes : Kombinationsbetrieb mit Mikrowelle
Steuerung : elektronisch
Frontfarbe : weiß
Abmessungen des Gerätes (mm) : 595 x 595 x 548
Abmessungen des Garraumes (mm) : 300 x 424.0 x 389.0
Nettogewicht (kg) : 63,0
Bruttogewicht (kg) : 66,0
EAN-Nummer : 4242003310847
Anschlusswert (W) : 5200
Absicherung (A) : 2*16; 20
Spannung (V) : 220-230
Frequenz (Hz) : 50
Steckerart : Festanschluss, ohne Stecker

Zubehör

1 x Backblech emailliert, pyrolysefähig, 1 x Grillblech, pyrolysefähig, 1 x Kombirost, 1 x Pizzaform, 1 x Universalpfanne, pyrolysefähig

4 242003 310847

Sonderzubehör

HZ915000	Glasbräter 3,5 l
HZ327000	Backstein
HZ317000	Pizzaform

HB880270 weiß
Einbaubackofen

Ausstattung

- Reinigung:
- activeClean® - Selbstreinigungs-Automatik
- activeClean®-fähiges Zubehör
- aktivKat
- Auszugsystem:
- Backofentyp und Heizart:
- Mikrowelle Plus
- Universal PLUS-Backofen mit Auftauen, Ober-/ Unterhitze, Ober-/ Unterhitze spezial, Intensivhitze, 3D-Heißluft, Umluft-Grill-System, VARIO- Großflächengrill, VARIO- Kleinflächengrill
- Komfort / Sicherheit:
- EPS für MICROWELLE PLUS
- Elektronik-Uhr
- Exakte Regelung von 30-300°C
- automatische Schnellaufheizung
- sehr geringe Fenstertemperatur max. 40°C
- Kindersicherung: Key-Funktion
- Sicherheitsabschaltung
- Sammelordner "Tipps und Rezepte"
- Design:
- Versenkbare Drehwähler
- Profigriff
- Zwei-Zonen-Blende
- Digitaldisplay mit Klartext
- Backrohr mit titanGlanz Email

HB880270 weiß
Einbaubackofen

Maßzeichnungen

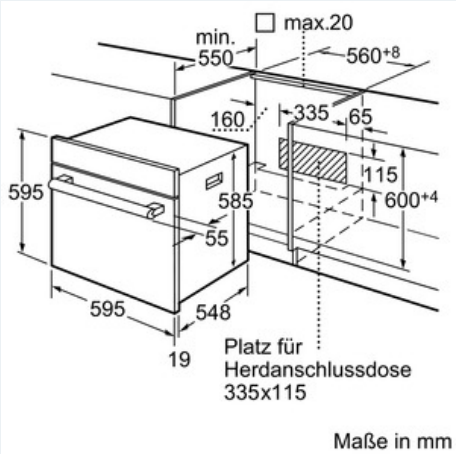

Maße in mm

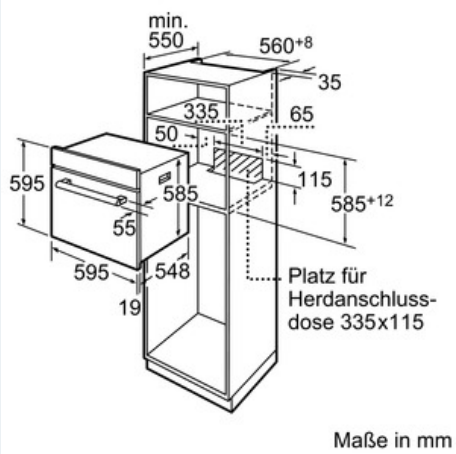

Maße in mm