AEG

6000 ProSense® / 7 kg

L6FBC41470

AEG Waschmaschinen der Serie 6000 mit ProSense-Technologie
Die 6000 ProSense®-Waschmaschinen passen Zeit, Wasser- und Energieverbrauch automatisch an die Menge der Ladung an. Egal, ob es sich nur um ein einzelnes Hemd oder Ihre gesamte Wäsche handelt. Ihre Kleidung wird nur so lange gewaschen, wie erforderlich ist, um Farben und Fasern zu erhalten.

Produktvorteile & Ausstattung

ProSense® Mengenautomatik: Spart Wasser, Energie und Zeit.
Durch spezielle Sensoren passt sich die Waschdauer und der Energieverbrauch immer an die Menge der Wäsche an. Das spart nicht nur Zeit und Energie, sondern beugt Schäden an Fasern vor und schont so die Kleidung.

ProTex: Extra schonend zu Ihren Textilien. Weniger Textilabnutzung.
Die ProTex-Schontrommel wurde mit viel Sorgfalt designt um bei der Pflege der Wäsche so wenig Textiabnutzung wie möglich zu erzeugen. Die besondere Prägung und eine Vielzahl an sehr kleinen Löchern drückt Textilien weniger stark durch die Öffnungen und sorgt für schonende Reinigung.

ÖkoInverter-Motor: Besonders leise und langlebig.
Der ÖkoInverter-Motor für kompromisslose Leistung, sorgt für einen extrem leisen Betrieb und eine längere Lebensdauer. AEG bestätigt das mit 10 Jahren Motor-Garantie.

Startzeitvorwahl: Für flexibleres Zeitmanagment.
Mit der Startzeitvorwahl kann die Startzeit des Programms individuell um bis zu 20 Stunden verschoben werden. Die Wäsche ist dann fertig, wann es am Besten in Ihren Zeitplan passt.

Anti-Allergie: Entfernt über 99,99 % der Keime und Bakterien
Das von Swissatest zertifizierte Anti-Allergie Programm kombiniert Dampf im Waschgang und reduziert der in der Wäsche vorhandenen Bakterien und Viren um 99,99 %. Die Temperatur wird für einige Minuten auf über 60 °C gehalten und ein zusätzlicher Spülgang sorgt dafür, dass Allergene entfernt werden.

- ÖKO LAVAMAT Waschmaschine Frontlader mit ProSense®-Mengenautomatik mit bis zu 30 % Einsparungen
- Schleuderdrehzahl: 1400 U/min
- Füllmenge Waschen (kg): 7,0
- ProTex Schontrommel
- ÖKOInverter Motor - Extrem leiser Betrieb und längere Lebensdauer (10 Jahre Motor-Garantie bei Registrierung)
- Waschprogramme: Eco 40-60, Baumwolle 20°, Baumwolle 40°, Baumwolle 60°, Baumwolle 95°, Daunen 40°, Anti-Allergie mit Dampf, Wolle/Seide 30°, Feinwäsche 30°, 20min 3Kg, Pflegeleicht 60°, Pflegeleicht 40°, Pflegeleicht 30°, Mix 1h 40°
- Extra Spülen
- Universal Fleckenoption
- LED-Display
- Extra große Einfüllöffnung 300 mm
- Startzeitvorwahl
- Aqua Control System mit Alarm - Vollwasserschutz
- Nachlegefunktion
- 2-stufiges Zeitsparen
- 3 Waschmittelkammern
- Kindersicherung elektronisch
- Unterschiebbar bei 85 cm Nischenhöhe
- Integrierte Flüssigwaschmitteleinspülung

AEG

6000 ProSense® / 7 kg

L6FBC41470

Technische Daten

Energieeffizienzklasse	A
Gewichteter Energieverbrauch pro 100 Betriebszyklen für den Waschzyklus in kWh	45
Gewichteter Wasserverbrauch in Liter pro Zyklus	40
Dauer des Programms „eco 40-60“ Waschen bei Nennkapazität in Stunden	3:20
Nennkapazität für den Waschzyklus in kg	7
Max. Schleuderdrehzahl in (U/min)	1351
Schleudereffizienzklasse	B
Luftschallemissionsklasse im Schleudergang	B
Luftschallemission des Schleudergangs in dB(A) re 1 pW	74
Restfeuchte in %	53.3
Leistungsaufnahme im Aus-Zustand (W)	0.5
Leistungsaufnahme im Bereitschaftszustand(W)	0.5
Leistungsaufnahme bei Startzeitvorwahl (W)	4
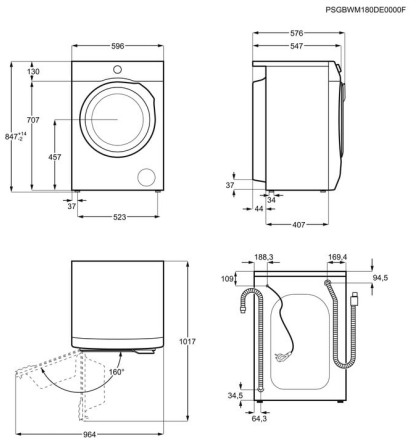
Programme	Eco 40-60, Baumwolle 20°, Baumwolle 40°, Baumwolle 60°, Baumwolle 95°, Daunen 40°, Anti-Allergie mit Dampf, Wolle/Seide 30°, Feinwäsche 30°, 20min 3Kg, Pflegeleicht 60°, Pflegeleicht 40°, Pflegeleicht 30°, Mix 1h 40°
Displaytyp	Small LED
Farbe	Weiß
Gerätehöhe (mm)	847
Gerätebreite (mm)	596
Gerätetiefe max. (mm)	577
PNC	914 913 258
EAN-Nummer	7332543971244
Motor	ÖKOInverter
Blendenfarbe	Weiß
Türfarbe	Tür weiß
Trommel	Gentle Care
Zulaufschlauch Länge cm	150
Ablaufschlauch Länge cm	145
Wasseranschluss	Kalt
Volt	230
Anschlusswert (Watt)	2000
Absicherung (A)	10
Bruttogewicht (kg)	70
Nettogewicht (kg)	68.5
UVP	619.00