Produktdatenblatt ROTAN 400-U

Art. Nr. 521335

Vorteil



- Definierte Konturen für zahlreiche Küchenstile
- Form mit klaren Linien
- Großes Beckenvolumen für optimale Nutzung
- Unterbaubecken - immer im Trend

Farben



SILGRANIT jasmin

Verfügbare Farben

schwarz
anthrazit
alumetallic
weiß
jasmin
cafe

Lieferumfang

Ablaufgarnitur mit Raumsparrohr, 3 ½" Korbventil

Details

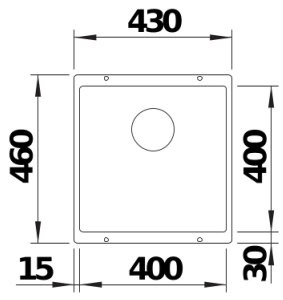

Aufsicht

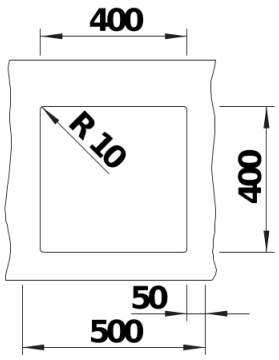

Ausschnitt

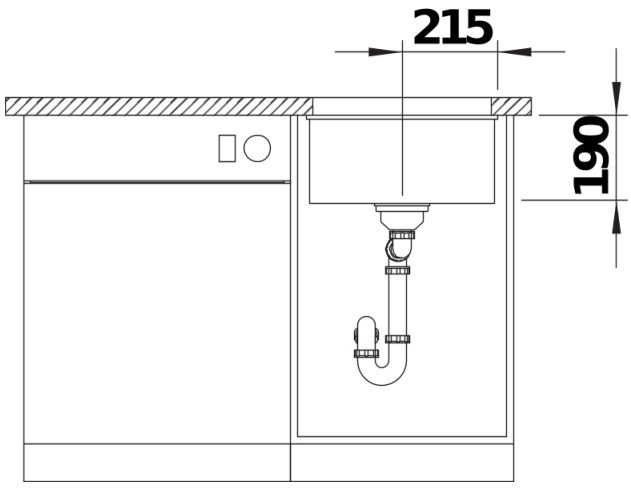

Frontansicht

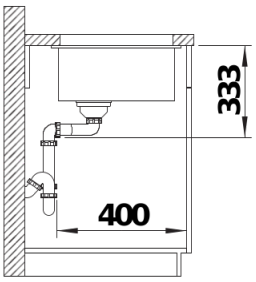

Seitenansicht