AXOR

AXOR Uno
Elektronik-Waschtischmischer Unterputz für Wandmontage mit Auslauf 221 mm
Oberfläche: **Polished Nickel** Artikelnummer: **45111830**

Merkmale

- Ausladung: 221 mm
- Strahlart: Laminarstrahl
- maximale Durchflussmenge bei 3 bar: 5 l/min
- Temperatur einstellbar über Grundkörper
- Infrarot Näherungselektronik
- automatische Umgebungsanpassung der Infrarotsensorik
- Reichweite der Infrarotsensorik einstellbar (5 Einstellungen)
- 230 V / 50 Hz Netzanschluss
- Hygienespülung aktivierbar (automatischer Wasserlauf)
- Frequenz Hygienespülung: 24 h
- Spülzeit Hygienespülung: 10 s
- Dauerspülung aktivierbar (einmaliger Wasserlauf für 180 Sekunden, geeignet zur thermischen Desinfektion)
- Reinigungsfunktion: manueller Wasserstop zur Beckenreinigung
- Anschlussart: Grundkörper
- Sicherheit geprüft und Fertigung überwacht durch TÜV SÜD Product Service GmbH
- Schmutzfangsiebe in den Anschlussschläuchen
- für eine optimale Funktion beachten Sie bitte einen Mindestabstand von Mitte Auslauf bis hintere Waschtischkante von 140 mm
- EU-Taxonomie: max. 6 l/min - wesentlicher Beitrag (SC) möglich

Technologie

Sensor Activation

EcoSmart

AXOR Uno
Elektronik-Waschtischmischer Unterputz für Wandmontage mit Auslauf 221 mm
Oberfläche: **Polished Nickel** Artikelnummer: **45111830**

Produktabbildung

Maßzeichnung

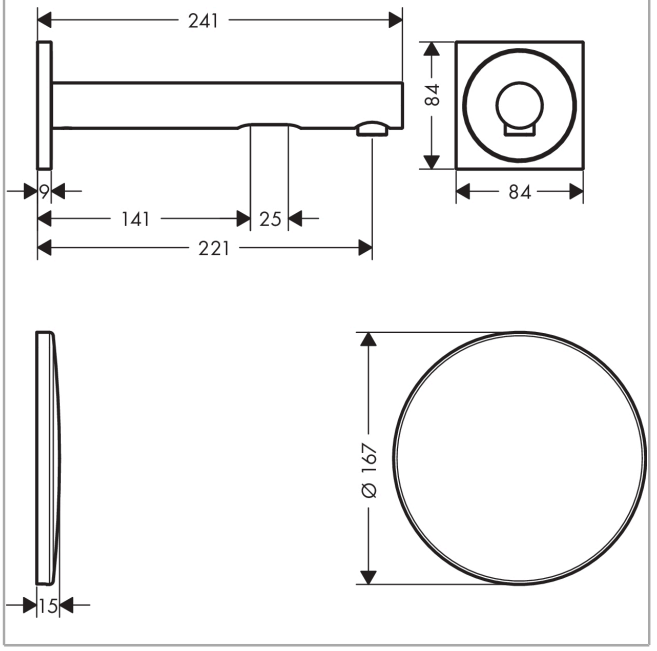

Durchflussdiagramm

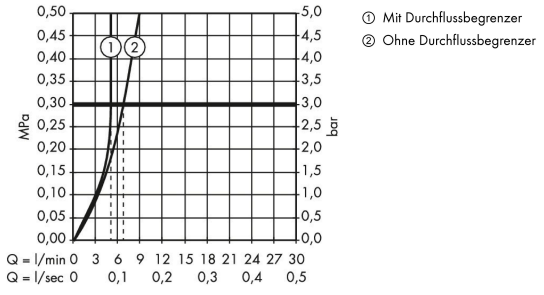

① Mit Durchflussbegrenzer
② Ohne Durchflussbegrenzer