SBS8004AO Neuheit

Standkühl-Gefrierkombination 90cm, 100% NO FROST, Anthrazit, Messing-Antik-Design, Side-by-Side, Crushed-Ice, Spender für Eiswürfel und Trinkwasser, Energieeffizienzklasse A+

EAN13: 8017709198992

Gerätegehäuse / Türen in Anthrazit

2 Türgriffe und SMEG-Logo im Messing-Antik-Design

100% NO FROST

Elektronische Temperatursteuerung

LCD-Display, Touch Control, weiße Beleuchtung, getrennte Temperaturregelung, extern bedienbar

Beleuchteter Spender für Trinkwasser, Eiswürfel und Crushed-Ice

Funktion Eco

Funktion Holiday

Funktion Kindersicherung/Tastensperre

Akustischer/optischer Temperatur-Türalarm

Antibakteriell wirkende Türdichtung

Externer Frischwasserfilter

KÜHLTEIL RECHTS:

Gesamtnutzinhalt: 368 l

MultiFlow-Umluftkühlung

Funktion Automatik-Schnellkühlen

LED-Innenbeleuchtung

3 Schubladen transparent, rollengeführt, Zierblenden in Metall-Optik

Active Fresh Blue Light für längere vitaminreiche Frische von Obst und Gemüse (unterstützt die Photosynthese)

1 Life Plus 0°C-Zone

4 Ablageböden aus Sicherheitsglas herausnehmbar, Zierleisten in Metall-Optik

1 Eierablage

INNENTÜR - AUSSTATTUNG RECHTS

4 Mehrzweck Türablagen transparent, Zierleisten in Metall-Optik

1 Flaschenablage transparent, Zierblende in Metall-Optik

GEFRIERTEIL LINKS:

Gesamtnutzinhalt: 176 l

Externer Eiswürfel und Trinkwasserspender

Funktion Automatik-Schnellgefrieren

1 Schnellgefrierzone

2 Schubladen transparent, rollengeführt, Zierleisten in Metall-Optik

5 Ablagen aus Sicherheitsglas herausnehmbar, Zierleisten in Metall-Optik

LED-Innenbeleuchtung

Akustischer/optischer Temperatur-/Türalarm

INNENTÜR - AUSSTATTUNG LINKS:

2 Mehrzweck Türablagen transparent, Zierleisten in Metall-Optik

TECHNISCHE DATEN:

Energieeffizienzklasse A+

El. Gesamtanschlusswert: 165 W

Spannung/Frequenz: 230-240V/50Hz ~ 1N

Energieverbrauch/Jahr: 471 kWh/a

Klimaklasse: N – T

Gefriervermögen: 13 kg/24h

Störlagerzeit: 8h

Geräuschemission: 43 dB(A) re 1pW

Werte nach Verordnung (EU) 1060/2010

Funktionen

Ausstattungsmerkmale

SMEG Hausgeräte GmbH
Erika-Mann-Str. 57
80636 München
Tel.: +49 (0) 89 923348-0
Fax : +49 (0) 89 923348-19

SBS8004AO

standkühlschränke
Side-by-Side
Anthrazit
energieeffizienzklasse A+
90 cm

SMEG Hausgeräte GmbH
Erika-Mann-Str. 57
80636 München
Tel.: +49 (0) 89 923348-0
Fax : +49 (0) 89 923348-19

smeg
Design und Funktion

SBS8004AO

standkühlschränke
Side-by-Side
Anthrazit
energieeffizienzklasse A+
90 cm

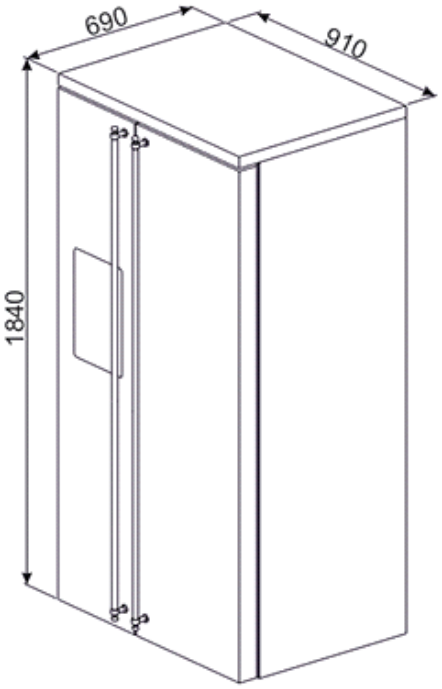

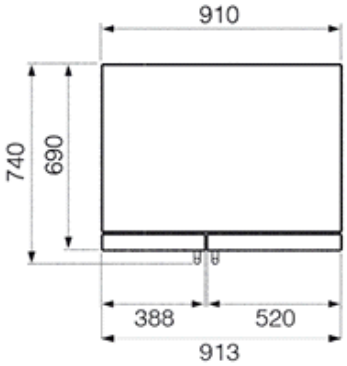

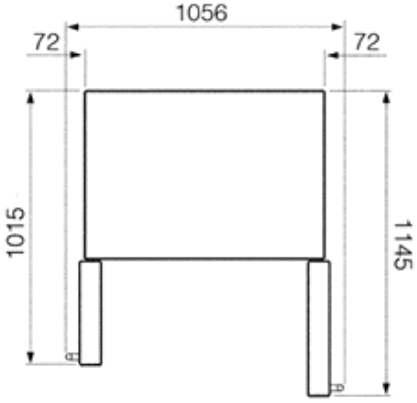

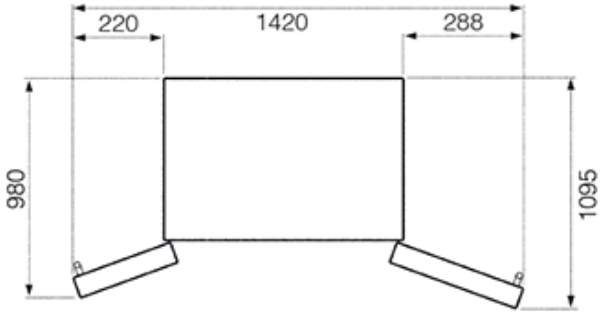

SMEG Hausgeräte GmbH
Erika-Mann-Str. 57
80636 München
Tel.: +49 (0) 89 923348-0
Fax : +49 (0) 89 923348-19