COOKING PASSION SINCE 1877

K3970X6
KS 942 FREISTEHENDE SIDE-BY-SIDE KÜHL-

GEFRIERKOMBINATION
TÜREN IN EDELSTAHL

A

MultiAirFlow NoFrost

Ausstattung

Technische Daten

Bauform : Standgerät
Dekorrahmen/ - platte : Nicht möglich
Höhe (mm) : 1800
Gerätebreite (mm) : 903
Gerätetiefe (mm) : 674
Nischenmaße (mm) : x x
Nettogewicht (kg) : 113,0
Anschlusswert (W) : 300
Absicherung (A) : 10
Türanschlag : links und rechts
Spannung (V) : 220-240
Frequenz (Hz) : 50
Approbationszertifikate : CE
Länge Anschlusskabel (cm) : 200
Energieeffizienzklasse : A
Energieverbrauch (kWh) : 1,43
Geschätzter Jahresverbrauch Strom (kWh) : 522,0
Nettofassungsvermögen-Kühlzone (l) : 356
Nettofassungsvermögen-Gefrierzone (l) : 175
Gefrierleistung (kg/24 Std.) : 10
Lagerung bei Stromausfall (h) : 5
Anzahl Verdichter : 1
Anzahl unabhängiger Kühlkreisläufe : 1
Innenlüfter : Ja
Scharniere wechselbar : Nein
Anzahl verstellbarer Ablagen-Kühlteil (Stck) : 2
Flaschenregale : Nein
EAN-Nummer : 4242004098171
Marke : Neff
Internationale Bestellbezeichnung : K3970X6
Nettofassungsvermögen Gefrierteil (l) - neu (2010/30/EC) : 0
Frostfree System : Kühlschrank und Gefriergeräte
Lagerzeit bei Störung (h) : 5
Gefrierleistung (kg/24h) - neu (2010/30/EC) : 0
Klimaklasse : SN-ST
Schallleistung (dB(A) re 1 pW) : 45
Art der Installation : nicht zutreffend

Integriertes Zubehör

1 x Anschlussschlauch
1 x Eierablage

4 242004 098171

K3970X6
KS 942 FREISTEHENDE SIDE-BY-SIDE KÜHL-

GEFRIERKOMBINATION
TÜREN IN EDELSTAHL

Ausstattung

- NoFrost - nie wieder abtauen !
- Eiswürfel, Crushed Ice und Trinkwasser auf Tastendruck

Allgemeine Informationen

- Softline-Design, Türen Edelstahl, Seiten grau
- Elektronisch getrennte Temperaturregelung für Kühlzone und Gefrierraum, mit digitaler Anzeige für Temperatur, Wasserfilter und Schloß
- Per Tastendruck Eiswürfel, crushed ice oder kaltes Trinkwasser, Beleuchtung bei Betätigung der Spender-Taste
- Türtonwarner für Kühl- und Gefrierteil
- Rollen vorne und hinten
- Anschlussschlauch 7,0 m lang mit 3/4" Überwurfmutter
- Wasserfilter

Kühlteil

- MultiAirflow
- Vollautomatische Abtauung im Kühlraum
- Superkühlen mit automatischer Deaktivierung
- 3 Abstellflächen aus Sicherheitsglas, davon 2 höhenverstellbar und ausziehbar
- 3 transparente Schubladen
- 4 Türabsteller
- Butter-/Käsefach mit Klappe
- 2-fache Innenraumbeleuchtung

Gefrierteil

- NoFrost - nie wieder abtauen !
- Supergefrieren
- 3 Abstellflächen aus Sicherheitsglas, davon 2 höhenverstellbar und ausziehbar
- 2 transparente Gefriergut-Schubladen
- 4 Türabsteller, davon 3 kippbar
- Innenbeleuchtung

Technische Informationen

- Energie-Effizienz-Klasse: A kWh/Jahr: 522
- Nutzinhalt gesamt: 531 l
- Kühlzone: 356 l
- ****-Gefrierfach: 175 l Nutzinhalt
- Gefriervermögen: 10 kg in 24 Std.
- Lagerzeit bei Störung: 5 Std.
- Klimaklasse SN-ST
- Gerätemaße (H x B x T): 180 x 90.3 x 67.45 cm
- Geräuschwert: 45 dB(A) re 1 pW

K3970X6
KS 942 FREISTEHENDE SIDE-BY-SIDE KÜHL-

GEFRIERKOMBINATION
TÜREN IN EDELSTAHL

Maßzeichnungen

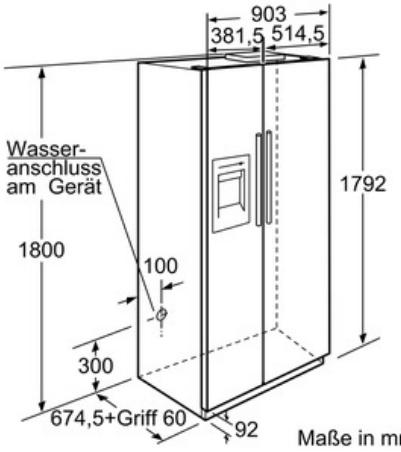

Maße in mm

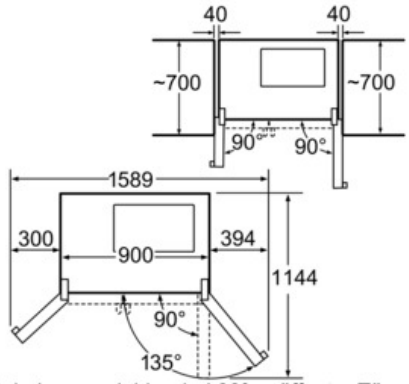

Schalen ausziehbar bei 90° geöffneter Tür.
Schalen herausnehmbar bei vollständig geöffneter Tür.

Maße in mm

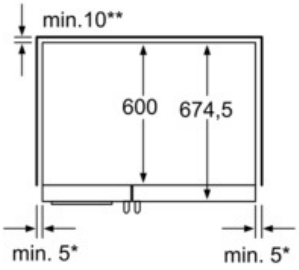

* Wird das Gerät neben einem Herd plaziert, muss der seitliche Abstand min. 76 mm betragen.

** Bei direkt hinterliegendem Wasseranschluss Tiefe des Anschlusses beachten.

Maße in mm