INFORMATION

43" (108 cm) Monitor mit 4K Auflösung und einer Leistung von vier Displays in einem einzigem Gerät

Der ProLite X4373UHSU wurde für Profis entwickelt, die mehr Bildschirmfläche benötigen und effizient mit Multitasking- und Multi-Device-Workflows arbeiten möchten. Das 43" (108 cm) Panel bietet kräftige Farben, eine scharfe 4K-UHD-Auflösung von 3840 × 2160px sowie weite 178°-Betrachtungswinkel. Mit einer Helligkeit von 450 cd/m² bleibt der Bildinhalt selbst bei anspruchsvollen Lichtverhältnissen klar und gut sichtbar.

Für maximale Flexibilität unterstützt der Monitor einen Dual-Modus-Betrieb: Arbeiten Sie in der 3840 × 2160 Auflösung für detailreiche Inhalte, Content Creation und datenintensive Anwendungen oder wechseln Sie zur 1920 × 1080 Auflösung bei 120 Hz, um flüssige Bewegungen bei dynamischen Inhalten oder Live-Feeds darzustellen.

Der USB-C-Anschluss mit 95 W Stromversorgung, der integrierte KVM-Switch sowie der 4-Port-USB-Hub ermöglichen es, mehrere Geräte über ein einziges Setup zu verbinden, zu steuern und gleichzeitig zu laden. Die FlickerFree-Technologie und ein Blaulichtfilter reduzieren die Augenbelastung bei langen Arbeitssitzungen, während die mitgelieferte Fernbedienung schnellen Zugriff auf wichtige Einstellungen bietet.

Ideal für Content Creation, Finanz-Dashboards oder Kontroll- und Überwachungsumgebungen – dieser All-in-One-Monitor maximiert Klarheit, Komfort und Produktivität.

Passen Sie Ihren Monitor Ihrem Tempo an

Wechsle nahtlos zwischen zwei optimierten Modi – passend zur jeweiligen Aufgabe.
Der Dual Mode unterstützt deinen Workflow mit gestochen scharfer 4K-Auflösung für präzises Arbeiten mit Daten oder mit einem reaktionsschnellen 120-Hz-Full-HD-Modus für flüssige Bewegungen bei Live-Feeds und dynamischen Inhalten.
Ein Bildschirm, zwei smarte Wege, produktiv zu bleiben – ohne Kompromisse.

Tiefere Schwarztöne und detailreichere Darstellung dank VA-Panel

Das VA-Panel bietet einen außergewöhnlichen Kontrast und tiefe Schwarztöne, wodurch jede Nuance zwischen Hell und Dunkel sichtbar wird. Genießen Sie lebendige, naturgetreue Bilder mit minimalem Lichtverlust und ausgezeichneter Farbtiefe, insbesondere in dunkleren Szenen.
Ob beim Ansehen von Filmen, beim Bearbeiten von Inhalten oder beim Gamen – profitieren Sie von einer gleichbleibenden Bildqualität und großen Betrachtungswinkeln, die jedes Detail zum Leben erwecken.

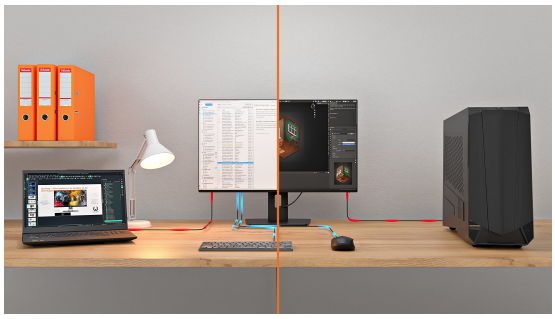

Einfache Steuerung mehrerer Geräte per KVM-Switch

Wechseln Sie ganz einfach zwischen mehreren Geräten hin und her mit nur einem Monitor, einer Tastatur und einer Maus – für reibungsloses und effizientes Multitasking.

Integrierte Audiofunktion ohne zusätzlichen Kabelsalat

Genießen Sie dank der integrierten Audiofunktion eine klare, angenehme Tonqualität bei Anrufen, Videos und Musik, ohne Ihren Schreibtisch mit zusätzlichen Lautsprechern zu überladen.

SPEZIFIKATION

01 DISPLAY EIGENSCHAFTEN

Bilddiagonale	42.5", 108cm
Panel-Technologie	VA LED Matrix
Physikalische Auflösung	3840 x 2160 @60Hz (DisplayPort, DP & HDMI, 8.2 megapixel 4K UHD 3840 × 2160 60 Hz (Dual Mode – 1920 × 1080 120 Hz))
Bildformat	16:9
Helligkeit	450 cd/m²
Kontrastverhältnis	4000:1
Erweitertes Kontrastverhältnis	80M:1
Reaktionszeit (GTG)	3ms
Blickwinkel	horizontal/vertikal: 178°/178°, rechts/links: 89°/89°, nach oben/unten: 89°/89°
Farbunterstützung	1.07B 10bit (8bit + Hi-FRC) (sRGB 100 %, NTSC: 85 %)
Horizontalfrequenz	30 - 135kHz
Arbeitsfläche H x B	941.18 x 529.42mm, 37.1 x 20.8"
Pixelabstand	0.245mm
Farbe	matt, schwarz

02 SCHNITTSTELLEN & ANSCHLÜSSE

Video Eingang	HDMI x2 (v.2.0) DisplayPort x1 (v.1.2) USB-C x1 (DP Alt Mode, 95 W Stromversorgung)
USB-HUB	x4 (2x Typ-A v.3.2 Gen 1 (5Gbps, 4.5 W) 2x Typ-C (5Gbps, 5 W))
HDCP	ja
Kopfhöreranschluss	ja

03 FEATURES

KVM-Switch	ja
Blaulicht Reduktion	ja
Flicker-Free LED	ja
Extras	Kopfhörerhalterung, Fernbedienung
HDR	Ja, HDR10
OSD Menü Sprachen	EN, DE, FR, ES, IT, PT, RU, JP, NL, PL, UA
Bedientasten	Signaleingangsauswahl, +/ Lautstärke, - / Schnellzugriff, Menü, Ein-/Ausschalter
Einstellbare Parameter	Bildeinstellungen (Helligkeit, Kontrast, ECO, HDR, ACR, OD, X-Res-Technologie, Schwarzabgleich), Farbeinstellungen (6-Achsen, i-Style-Farbe, Blaulichtreduzierung, Gamma, RGB-Bereich, Farbtemperatur, Benutzervoreinstellung), PiP/PbP (PiP/PbP, Unterquelle, PiP-Position, PiP-Größe, Tauschen, Audioeingang), OSD (OSD-H. Position, OSD-V. Position, OSD -Anzeigedauer, OSD Hintergrund, Anzeigeinformationen, Sprache), Sonstiges (Schärfe, Videomodus anpassen, Startlogo, Betriebsanzeige LED, USB-C-Geschwindigkeit, USB-Aufladung, KVM, DDC/CI-Steuerung, Dual-Modus), Eingangsauswahl (Signalquelle), Audioeinstellungen (Lautstärke, Audio stummschalten), Abruf (alle abrufen)

Lautsprecher	2 x 7W
Diebstahlschutz	Kensington-lock™ vorbereitet, DDC/CI, DDC2B, Mac OSX

04 MECHANISCH

Verstellmöglichkeiten	Tilt
Neigungswinkel	10° nach oben; 2° nach unten
VESA Norm	200 x 100mm

05 ENTHALTENES ZUBEHÖR

Kabel	Netz (1.8m), USB (1.8m), HDMI (1.8m), DP (1.8m), USB-C (1.0m)
Sonstiges	Leitfaden zur Inbetriebnahme, Sicherheitshinweise
Fernbedienung	ja (Batterien enthalten)

06 STROMVERWALTUNG

Netzteil	intern
Stromversorgung	AC 100 - 240V, 50/60Hz
Leistungsaufnahme	41W typisch, 0.5W Standby, 0.5W ausgeschaltet

07 LEISTUNG

Vorschriften	CE, TÜV-Bauart, EAC, RoHS support, ErP, WEEE, VCCI, REACH, UKCA
Energieeffizienzklasse (Regulation (EU) 2017/1369)	E
REACH SVHC	über 0.1% Blei enthalten

08 ABMESSUNGEN / GEWICHT

Produktabmessungen B x H x T	977.5 x 621.5 x 251mm
Verpackungsabmessungen B x H x T	1071 x 760 x 240mm
Gewicht (ohne Verpackung)	14.7kg
Gewicht (inkl. Verpackung)	19.3kg
EAN code	4948570126590

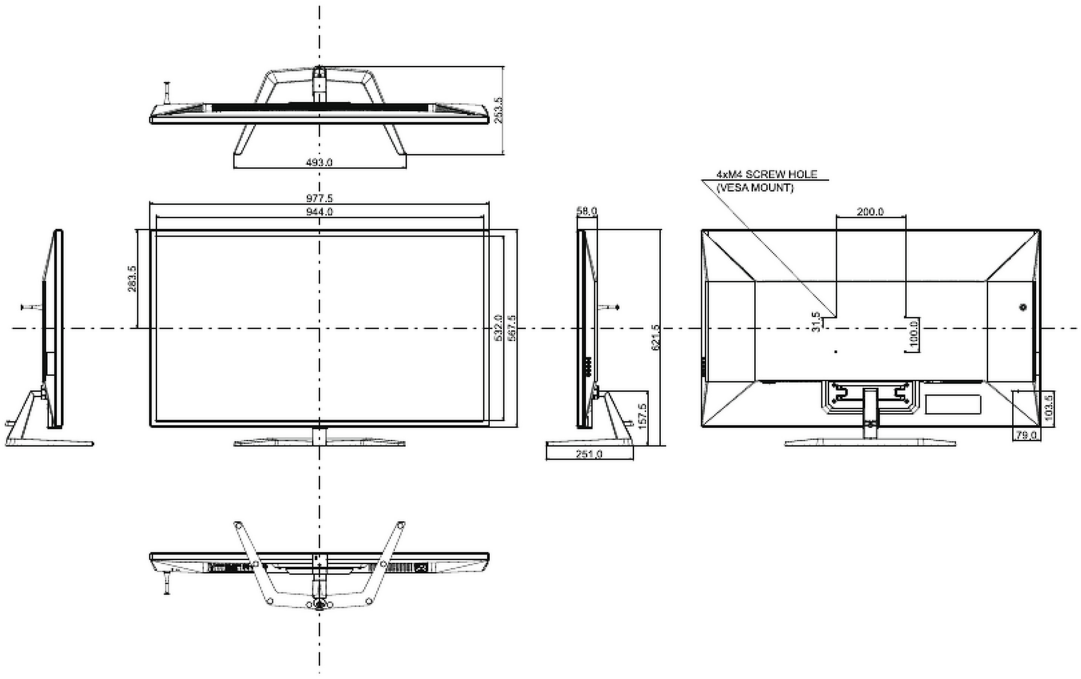
283.5
493.0
977.5
944.0
283.5
532.0
567.5
58.0
621.5
157.5
251.0
4xM4 SCREW HOLE
(VESA MOUNT)
200.0
31.5
100.0
103.5
79.0

GALERIE

iiyama
ProLite
X4373UHSU
43"
108cm
VA
PANEL
4K
FHD
DUAL MODE
KVM
SWITCH
65W
USB-C
2x7W

iiyama
ProLite
X4373UHSU
43"
108cm
VA
PANEL
4K
FHD
DUAL MODE
KVM
SWITCH
65W
USB-C
2x7W

iiyama
ProLite
X4373UHSU
43"
108cm
VA
PANEL
4K
FHD
DUAL MODE
KVM
SWITCH
65W
USB-C
2x7W

iiyama
ProLite
X4373UHSU
43"
108cm
VA
PANEL
4K
FHD
DUAL MODE
KVM
SWITCH
65W
USB-C
2x7W

iiyama
ProLite
X4373UHSU
43"
108cm
VA
PANEL
4K
FHD
DUAL MODE
KVM
SWITCH
65W
USB-C
2x7W

iiyama

iiyama

iiyama

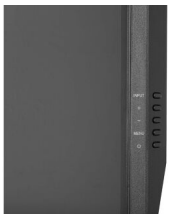

Alle Warenzeichen sind eingetragene Handelsmarken. Irrtum und Änderungen in den Spezifikationen vorbehalten. Alle LCD's erfüllen die ISO-9241-307:2008 Pixelfehlerklasse. **© IIYAMA CORPORATION. ALL RIGHTS RESERVED**