Perfectpro B.V.
Everdenberg 9A
Oosterhout
The Netherlands

WARNING: SHOCK HAZARD - DO NOT OPEN
AVIS: RISQUE DE CHOC ÉLECTRIQUE - NE PAS OUVRIR

CAUTION
RISK OF ELECTRIC SHOCK
DO NOT OPEN

DO NOT EXPOSE TO RAIN OR MOISTURE
NE PAS EXPOSER À LA PLUIE NI À L'HUMIDITÉ

WARNUNG! NICHT ÖFFNEN, GEFAHR VOR ELEKTRISCHEM SCHLAG. NICHT REGEN ORDER FEUCHTIGKEIT AUSSETZEN.

3A81b86L00000

PERFECTPRO

Digital Radio DAB+ DIGITALRADIO

Operating instruction GB
Gebruiksaanwijzing NL
Bedienungsanleitung D
Mode d'emploi F

UBOX 400R

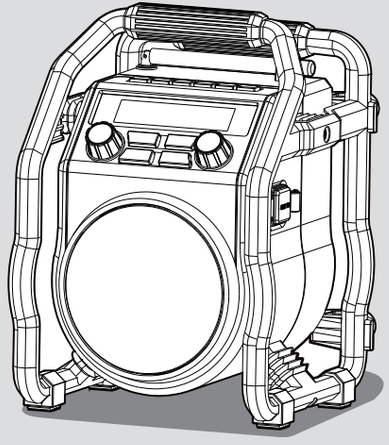

Die Bluetooth® Wortmarke und Logos sind eingetragene Warenzeichen der Bluetooth SIG, Inc., und jede Verwendung dieser Marken durch die Perfectpro B.V. erfolgt unter Lizenz.

WARNUNG!

DIE GARANTIE ERLISCHT, WENN DAS GEHÄUSE DES GERÄTS GEÖFFNET WIRD ODER JEDWEDE MODIFIKATIONEN ODER ÄNDERUNGEN AM URSPRÜNGLICHEN GERÄT VORGENOMMEN WERDEN.

ÖFFNEN SIE NIEMALS DAS GEHÄUSE DES GERÄTS. DER HERSTELLER ÜBERNIMMT KEINE HAFTUNG FÜR SCHÄDEN, DIE AUF EINEN UNSACHGEMÄSSEN UMGANG ZURÜCKZUFÜHREN SIND. DAS TYPENSCHILD BEFINDET SICH AN DER RÜCKSEITE DES GERÄTS.

Wichtige Sicherheitshinweise

1. Lesen Sie diese Anleitung.
2. Bewahren Sie diese Anleitung auf.
3. Beachten Sie alle Warnungen.
4. Beachten Sie alle Anweisungen.
5. Verwenden Sie dieses Gerät nicht in der Nähe von Wasser.
6. Reinigen Sie das Gerät ausschließlich mit einem trockenen Tuch.
7. Achten Sie darauf, die Belüftungsschlitze nicht zu blockieren. Folgen Sie bei der Montage den Anweisungen.
8. Platzieren Sie das Gerät nicht in der Nähe von Wärmequellen wie Heizkörpern, Wärmespeichern, Öfen oder anderen Geräten (einschließlich Verstärkern), die Wärme erzeugen.
9. Verhindern Sie, dass das Netzkabel eingeklemmt oder darauf getreten wird, insbesondere am Stecker, an den Steckdosen und an der Stelle, an der das Kabel aus dem Gerät austritt.
10. Benutzen Sie nur vom Hersteller empfohlene Erweiterungen/Zubehörteile.
11. Das Gerät darf nur dann mit Wagen, Gestellen, Dreifüßen, Halterungen oder Tischen verwendet werden, wenn diese vom Hersteller angegeben oder zusammen mit dem Gerät verkauft werden. Wenn ein Wagen benutzt wird, muss darauf geachtet werden, dass das Gerät nicht zusammen mit dem Wagen umkippt und Verletzungen verursacht.
12. Trennen Sie das Gerät während eines Gewitters oder bei Nichtverwendung über einen längeren Zeitraum vom Netz.
13. Überlassen Sie alle Wartungsarbeiten qualifiziertem Fachpersonal. Eine Wartung ist erforderlich, wenn das Gerät in irgendeiner Weise beschädigt wurde, falls zum Beispiel das Stromversorgungskabel oder der Stecker beschädigt ist, Flüssigkeit verschüttet wurde oder Gegenstände in das Gerät gefallen sind, das Gerät Regen oder Feuchtigkeit ausgesetzt wurde, nicht ordnungsgemäß funktioniert oder fallengelassen wurde.
14. Um die Gefahr von Bränden oder elektrischen Schlägen zu verringern, darf dieses Gerät nicht Regen oder Feuchtigkeit ausgesetzt werden. Um bei Gebrauch im Freien das Risiko eines elektrischen Schlages zu vermeiden, nutzen Sie an regnerischen Tagen oder bei nassem Wetter nur den Akku. Dieses Gerät ist gegen Spritzwasser und eindringenden Staub (IP64) geschützt.
15. Ein Stromschlaggefahrsymbol und ein grafisches Warnsymbol sind zur Warnung auf der Geräterückseite angebracht.
16. Das Produkt darf nicht ins Wasser fallen und keinem Spritzwasser ausgesetzt werden und es dürfen keine mit Wasser gefüllten Gegenstände auf das Gerät gestellt werden.
17. Der Netzstecker sollte sich immer möglichst nahe am Gerät befinden und leicht zugänglich sein, damit in Notfällen, um den Strom vom Gerät zu trennen, lediglich der Netzstecker aus der Steckdose gezogen werden muss.
18. **Hinweis:**Änderungen oder Modifikationen, die nicht vom Compliance-Verantwortlichen ausdrücklich genehmigt sind, können die Zulassung zum Betrieb der Ausrüstung unwirksam machen.
19. Wenn der Netzstecker oder eine Steckdose zum Ein- und Ausschalten des Geräts benutzt wird, achten Sie bitte immer darauf, dass die Steckdose jederzeit für den Benutzer erreichbar bleibt.
20. Eine Warnung, dass Akkus (Akkupack oder eingesetzte Akkus) keiner extremen Hitze wie z. B. Sonnenschein, Feuer o. ä. ausgesetzt werden dürfen.
21. Um mögliche Hörschäden zu vermeiden, sollten Sie nicht für längere Zeit hohe Lautstärken hören oder Ihre Ohren zu nah an den Lautsprecher halten.

Bedienelemente

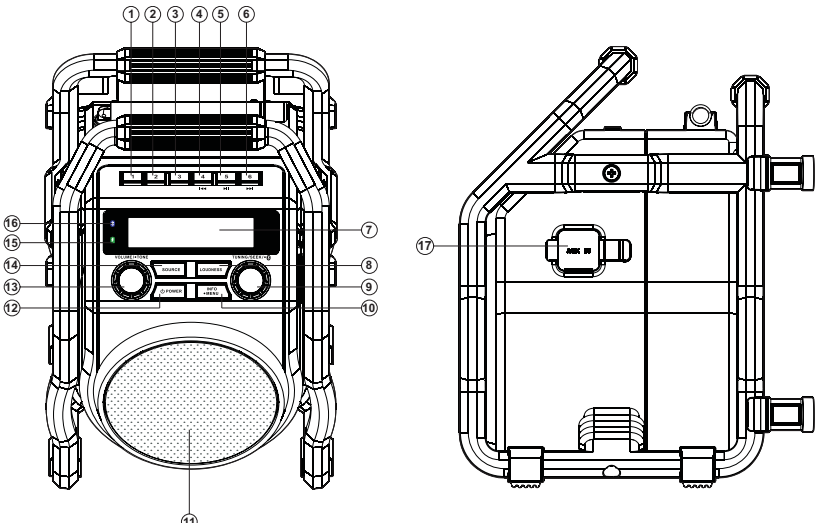

1. Senderspeicher 1
2. Senderspeicher 2
3. Senderspeicher 3
4. Senderspeicher 4 / Taste Rücklauf
5. Senderspeicher 5 / Taste Wiedergabe / Pause
6. Senderspeicher 6 / Taste Vorlauf
7. LCD-Display
8. Loudness Ein/Aus Taste
9. Drehregler / Automatische Sendersuche / Bluetooth-Kopplungstaste
10. Taste Menü / Taste Info
11. Lautsprecher
12. Ein-/Aus-Taste (Power)
13. Lautstärkeregler / EQ Steuerung
14. Quellentaste (Source)
15. LED-Ladestandanzeige
16. Bluetooth-Status LED
17. AUX-Eingangsbuchse

Bedienelemente

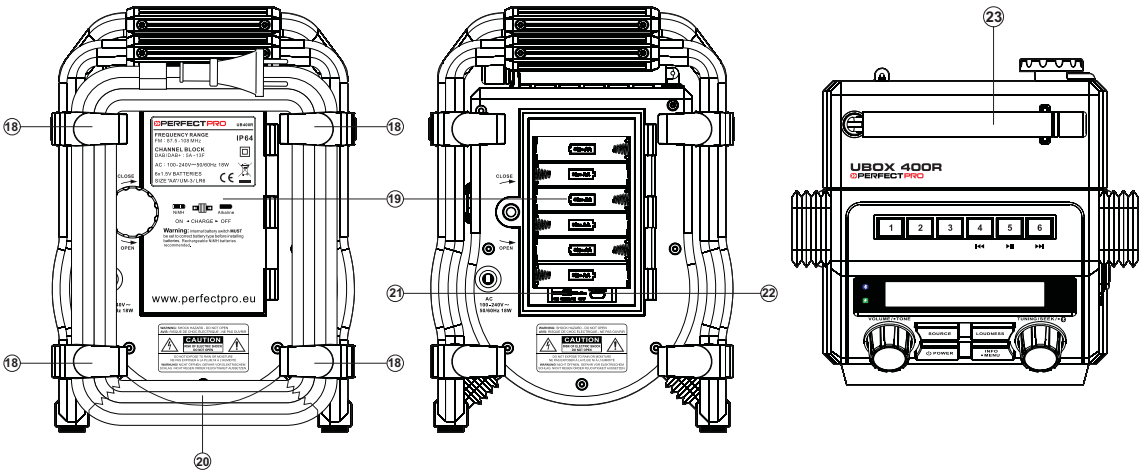

18.Netzkabel-Aufbewahrung
19.Akkufach
20.Netzkabel
21.Akku-/Ladegerät-Schalter
22.Buchse für die Software-Aktualisierung
23.UKW/DAB+-Antenne

Stromversorgung des Radios

1. Akkubetrieb

1. Drehen Sie zum Einlegen der Akkus zunächst die Akkuabdeckungshalterung gegen den Uhrzeigersinn, um die Akkuabdeckung zu lösen und zu öffnen.

   Hinweis:

   Stellen Sie bei Verwendung von (nicht wiederaufladbaren) Batterien vor dem Einsetzen der Batterien sicher, dass der Ladegerät-/Akkuschalter im Inneren des Akkufachs in die Stellung Akkus geschaltet ist. Stellen Sie bei Verwendung von (wiederaufladbaren) Akkus vor dem Einsetzen der Akkus sicher, dass der Akku-Schalter in die Position Ladegerät geschaltet ist.
2. Setzen Sie den Akku der Größe 6 x AA (UM-2) in der Fach ein. Stellen Sie sicher, dass die Akkus gemäß dem dargestellten Diagramm eingesetzt werden. Schließen Sie die Akkufachabdeckung und ziehen Sie die Befestigung durch Drehen im Uhrzeigersinn an. Wenn das Radio über einen längeren Zeitraum hinweg nicht verwendet wird, wird empfohlen, die Akkus aus dem Radio zu entnehmen. Verminderte Leistung, Verzerrung oder eine „stotternde“ Tonwiedergabe bzw. „Battery Low“ die auf dem Display angezeigt werden, sind Anzeichen dafür, dass der Akku geladen werden muss (ziehen die Informationen zum „Laden der Akkus“).

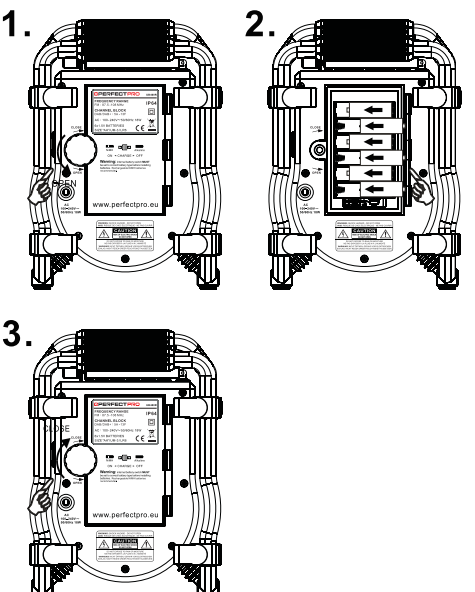

Bei der Wiedergabe mit (wiederaufladbaren) Akkus ist die Ausgangsleistung niedriger als bei der Wiedergabe über Netzkabel. Aus diesem Grund ist der Klang auf der höchsten Lautstärkestufe möglicherweise leicht verzerrt.

2. Netzbetrieb

Überprüfen Sie vor dem Anschließen des Netzsteckers an der Netzsteckdose, dass die elektrische Spannung richtig ist. Wenn sich Akkus im Radio befinden und Sie das Netzkabel verwenden, wird die Stromversorgung durch die Akkus automatisch unterbrochen.

Der Netzkabelhaken ist speziell dafür konzipiert, das Kabel aufzunehmen, wenn das Radio nicht verwendet wird.

Laden der Akkus

Stellen Sie sicher, dass das Radio ausgeschaltet und an der Netzsteckdose angeschlossen ist.

Wenn die LED der LED-Ladestandsanzeige grün blinkt. Zeigt an, dass die Akkus geladen werden. Die Akkus sind in ca. 5-7 Stunden vollständig geladen. Die LED der LED-Ladestandsanzeige leuchtet dauerhaft grün und der Akkuladevorgang ist abgeschlossen.

Hinweis:

Die Dauer, bis Ihre Akkus vollständig geladen sind, kann je nach mAh- Akkukapazität der Akkus variieren. Akkus mit höherer mAh-Kapazität benötigen eine längere Ladedauer.

Wichtig:

Unter bestimmten Bedingungen kann die LED-Ladestandsanzeige nach einem kurzen Blinken erlöschen. Dies kann geschehen, wenn die Akkus vor Kurzem geladen wurden, oder wenn das Radio erkennt, dass Sie versuchen, Alkali-Batterien oder Akkus von verschiedenen Typen oder Kapazitäten zu laden. In diesem Fällen wird der Ladevorgang unterbrochen.

INSTALLIEREN SIE NUR BEREITS (MIT GLEICHER SPANNUNG) AUFGELADENE NIMH-BATTERIEN MIT MIT GERINGER SELBSTENTLADUNG. WIR EMPFEHLEN DIE VERWENDUNG VON PERFECTPRO ORIGINALBATTERIEN.

WICHTIGE INFORMATIONEN ZUM LADEN UND VERWENDEN VON (WIEDERAUFLADBAREN) AKKUS

1. Laden Sie die Akkus mindestens alle zwei Monate auf.
2. Stellen Sie sicher, dass der Akkuwahlschalter neben dem Akkufach in die „LADEGERÄT“ gestellt ist.
3. Achten Sie beim Einsetzen der Akkus in das Akkufach auf die richtige Polarität der Akkus (+ und -).
4. Inbetriebnahme: Laden Sie die neuen Akkus in einem kontinuierlichen, ununterbrochenen Ladedurchgang vollständig auf. Der erste Ladevorgang kann länger dauern als normal. Für eine längere Akkulebensdauer wird empfohlen, das Laden stets in einem kontinuierlichen, ununterbrochenen Durchgang vorzunehmen und die Akkus erst wieder zu laden, wenn sie leer sind.
5. Neue Akkus erreichen erst nach einer gewissen Nutzungsdauer (mehreren Lade-/Entladezyklen) ihre volle Kapazität.
6. Belassen Sie die komplette Akkugruppe im Radio und verwenden Sie diese Akkus oder auch nur einige davon nicht für andere Zwecke. Ansonsten haben Sie einen Mix aus (vollständig) geladenen und (teilweise) leeren Akkus. Dadurch können die Akkus und das Radio während des Ladevorgangs schweren Schaden nehmen.
7. Es ist ratsam, die Akkus nur bei Raumtemperatur zwischen 5 °C und 35 °C zu laden. Bei niedrigeren oder höheren Temperaturen lässt sich keine vollständige Ladung erreichen.
8. Je nach Akkukapazität kann das Laden von „leer“ nach „voll“ mehrere Stunden, sogar bis zu 7 oder mehr, andauern.
9. Laden Sie die Akkus nicht, wenn das Radio heiß ist oder Wärme oder Wärmequellen ausgesetzt war.
10. Es wird empfohlen, die Metallkontakte der Akkus und des Ladegeräts im Radio von Zeit zu Zeit mit einem Kontaktspray zu reinigen.
11. Verwenden Sie nicht gleichzeitig alte und neue Akkus.
12. Verwenden Sie nicht gleichzeitig (aufladbare) Akkus und (nicht aufladbare) Batterien.
13. Verwenden Sie nicht gleichzeitig volle und leere Akkus.
14. Verwenden Sie keine Akkus mit einer anderen mAh-Kapazität.
15. Verwenden Sie keine beschädigten, deformierten oder leckenden Akkus.

16. Die Ladestandsanzeige ist nur ein Näherungswert und kann je nach verwendetem Akkutyp variieren.
17. Akkus können während des Ladevorgangs heiß werden.
18. Bei kalten Temperaturen ist die Akkukapazität sehr viel geringer als bei Verwendung bei Raumtemperatur.
19. Akkus (selbst jene, die mit dem Radio mitgeliefert werden) sind Verbrauchsartikel und fallen als solche nicht unter die Garantie des Radios.
20. Es ist ratsam, Perfectpro-Akkus zu verwenden, da das Radio und das Ladegerät für die Anwendung mit diesen Akkus entwickelt wurden.
21. Akkus dürfen nicht verbrannt oder im Haushaltsabfall entsorgt werden.
22. Einwegbatterien sollten möglichst in einem Recycling-Center abgegeben werden.

Batterie-Ladestatusanzeige

Bitte beachten Sie, dass die Batterieladezustandserkennung nur aktiviert werden kann, wenn das Radio sich im Lademodus befindet (d.h. das Radio ist ausgeschaltet, der Batterieschalter in die NiMH-Position geschaltet und der Netzadapter angeschlossen).

Während des Ladevorgangs, wird der Zustand auf der rechten Seite angezeigt und die Ladeanzeige LED blinkt grün.	Battery 123456 Charging ■■■■□□
Wenn der Ladevorgang abgeschlossen ist, wird dies auf der rechten Seite angezeigt und die Ladeanzeige LED hört grün auf zu blinken.	Battery 123456 Capacity ■■■■■■
Wenn die Batterien vollständig aufgeladen sind, wird dies in der Anzeige rechts dargestellt und das Gerät wechselt nach 5 Sekunden in den Bereitschaftsmodus.	Battery Full
Wenn sich im Batteriefach keine Batterien befinden oder eine bzw. mehrere Batterien falsch eingelegt wurden, die Anzeige rechts dargestellt und das Gerät geht nach 5 Sekunden in den Bereitschaftsmodus. **Hinweis:** Wenn ein Akku während des Ladevorgangs entfernt wird, wird die Anzeige rechts dargestellt und die Ladeanzeige LED leuchtet rot auf.	No cell

Wenn während des Ladevorgangs eine **Batterie als beschädigt/fehlerhaft erkannt wurde,** wird ein Quadrat unter der entsprechenden Akkunummer (siehe Abbildung rechts) angezeigt werden und die Ladeanzeige LED blinkt rot auf.	Battery 123456 Error □□□□■□

D

Inbetriebnahme des Radios

1. Stellen Sie das Radio auf einen ebenen Untergrund.
2. Richten Sie die Antenne gerade aus.
3. Stecken Sie den Netzstecker in die Netzsteckdose. Das Display zeigt einige Sekunden lang „Welcome to Digital Radio“ an. Nach einer kurzen Zeit wird die aktuelle Uhrzeit im Display eingeblendet.
4. Wenn keine Uhrzeit eingeblendet wird, zeigt das Display „00:00“ an. Drücken Sie die Ein/Aus-Taste, um das Radio einzuschalten. Es sucht die Radiosender für die DAB-Uhr. Möglicherweise müssen Sie das Radio umstellen, um einen besseren Empfang zu erhalten, und dort, wie in den nachfolgenden Abschnitten beschrieben, einen Sendersuchlauf starten, um Sender zu finden.

Welcome to
Digital Radio

00:00
Time is not set

WICHTIG:

Der Netzstecker wird verwendet, um das Radio mit dem Stromnetz zu verbinden. Die Netzsteckdose muss während des Betriebs jederzeit zugänglich bleiben. Um das Radio vollständig von der Netzversorgung zu trennen, ziehen Sie den Netzadapter vollständig aus der Netzsteckdose ab.

Bedienung des Radios – DAB

1. Richten Sie die Gummiantenne gerade aus. Sie ist sowohl für den DAB- als auch für den UKW-Empfang vorgesehen. Drücken Sie die Ein-/Aus-Taste, um das Radio einzuschalten.
2. Drücken Sie die Quellen-Taste zur Auswahl des DAB-Frequenzbandes.
3. Wenn Sie das Radio zum ersten Mal nutzen, wird ein kurzer Sendersuchlauf der DAB-Kanäle auf Frequenzband III durchgeführt. Wenn das Radio zuvor bereits verwendet wurde, wird der zuletzt verwendete Sender ausgewählt.
4. Während des automatischen Sendersuchlaufs zählt der Senderzähler rechts vom Display bei der Erfassung der neuen Sender hoch und die Sender werden der Liste hinzugefügt. Das Display zeigt ein Balkendiagramm mit dem Fortschritt des automatischen Sendersuchlaufs.
5. Wenn der automatische Sendersuchlauf abgeschlossen ist, wird der erste Sender (in alphanumerischer Reihenfolge 0…9…A…Z) ausgewählt.
6. Ist die Senderliste nach dem automatischen Sendersuchlauf noch leer, zeigt das Radio „No DAB Station “ an.
7. Wurden keine Signale erfasst, müssen Sie das Radio möglicherweise umstellen, um einen besseren Empfang zu erhalten.

Hinweis:
Die in diesem Handbuch angezeigten Namens- und Frequenzanzeigen des jeweiligen Radiosenders, können sich von denen, die Sie am Radio sehen, unterscheiden. Die Rundfunkanstalten ändern möglicherweise die übermittelten Namen der Radiosender und die Frequenzen für die DAB- und UKW-Radiosender sind möglicherweise nicht in allen Teilen des Landes gleich.

D

Auswahl eines Senders – DAB

1. Drücken Sie die Ein-/Aus-Taste, um das Radio einzuschalten.
2. Betätigen Sie die Quellen-Taste, bis der DAB-Modus ausgewählt ist. Das Display zeigt den Namen des derzeit ausgewählten Radiosenders an.
3. Drehen Sie am Drehregler, um durch die Liste der verfügbaren Sender zu scrollen.
4. Drücken Sie zur Auswahl des Senders kurz auf den Drehregler. Im Display wird möglicherweise „Connecting…“ angezeigt, während das Radio den neuen Sender sucht.
5. Stellen Sie mit dem Lautstärkeregler die gewünschte Lautstärke ein.

Hinweis:

Wenn ein Sender nach der Auswahl nicht gefunden wird, kann es erforderlich sein, das Radio umzustellen, um einen besseren Empfang zu erhalten.

```
        DAB
```

```
    Station list
<BBC Radio 2      >
```

```
BBC Radio 2
Connecting...
```

Sekundärer Service – DAB

1. Bestimmte Radiosender verfügen über einen oder mehrere sekundäre Services, die ihnen zugewiesen sind. Wenn ein Sender über einen sekundären Service verfügt, der ihm zugewiesen ist, wird im Display neben dem Sendernamen der Senderliste „>>“ angezeigt. Der sekundäre Service wird dann beim Drehen des Drehreglers sofort nach dem primären Service angezeigt.
2. Drücken Sie zur Auswahl des Senders kurz auf den Drehregler. Die meisten sekundären Services werden nicht kontinuierlich gesendet. Ist der ausgewählte Service nicht verfügbar, kehrt das Radio zum zugewiesenen primären Service zurück.

Display-Modi – DAB

Im DAB-Modus bietet Ihr Radio eine Reihe von Displayoptionen:

1. Drücken Sie kurz auf die Taste Info, um durch die verschiedenen Modi zu schalten.

a. Scrolltext (DLS) — Zeigt verschiedene Informationen als Lauftext an, wie z.B. Interpret/ Titel, Telefonnummer usw.

```
sunshine live
electronic music
```

b. Signalstärke — Zeigt die Signalstärke des Radioempfangs an. Das transparente ungefüllte Rechteck zeigt die Mindestsignalstärke an, die für einen zufriedenstellenden Empfang erforderlich ist.

```
sunshine live
```

c. Programmtyp — Zeigt den Typ des aktuellen Senders an, z.B. Pop, Klassik, Nachrichten usw.

```
sunshine live
Pop Music
```

d. Multiplex-Name — Zeigt den Namen des Multiplexes an, zu dem der aktuelle Sender gehört.

```
sunshine live
DR Deutschland
```

e. Kanal und Frequenz — Zeigt den aktuellen Kanal und die aktuelle Frequenz an.

```
sunshine live
12B 225.648MHz
```

f. Bitrate/Audiotyp	Zeigt die digitale Bitrate und den Audiotyp des derzeit eingestellten DAB-Senders an.
g. Batteriestatus	Zeigt den aktuellen Batteriestatus während des Batteriebetriebs an. (Während des AC-Netzbetriebs wird der Batteriestatus nicht angezeigt.
h. Uhrzeit	Zeigt die aktuelle Uhrzeit an.
i. Datum	Zeigt das aktuelle Datum an.

```
sunshine live
72kbps / DAB+
```

```
sunshine live
Bat.level ■■■□
```

```
sunshine live
```

```
sunshine live
9:07 AM
```

```
sunshine live
8-9-2016
```

Suche neuer Sender – DAB

Mit der Zeit werden möglicherweise neue Sender verfügbar. Um neue Sender zu finden, gehen Sie folgendermaßen vor:

1. Um einen vollständigen Sendersuchlauf über die gesamten Frequenzen des DAB Frequenzbandes III durchzuführen, drücken Sie die Taste Menü und halten Sie sie gedrückt. Im Display wir „Full scan“ angezeigt.
2. Drücken Sie zum Bestätigen der Einstellung kurz auf den Drehregler. Wenn neue Sender gefunden werden, zählt der Senderzähler rechts vom Display hoch und die Sender werden der Liste hinzugefügt.

Manuelle Sendersuche – DAB

Beim manuellen Sendersuchlauf können Sie direkt die Kanäle des DAB-Frequenzbandes III durchsuchen.

1. Halten Sie die Taste Menü ca. 2 Sekunden lang gedrückt. Im Display wird „Full scan“ angezeigt.
2. Drehen Sie am Drehregler auf „Manual tune“. Drücken Sie zur Eingabe von DAB-Kanälen in die Liste kurz auf den Drehregler. Drehen Sie am Drehregler, um den erforderlichen DAB-Kanal auszuwählen. Wenn der erforderliche DAB-Kanal gefunden ist, drücken Sie kurz auf den Drehregler, um den erforderlichen DAB-Kanal auszuwählen.

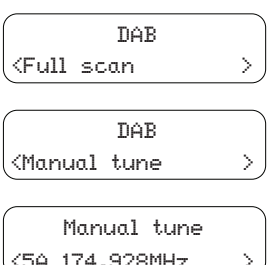

Einstellungen zur Regelung des Dynamikbereichs (DRC) – DAB

DRC kann dafür sorgen, dass leise Töne besser zu hören sind, wenn Sie Ihr Radio in einer geräuschvollen Umgebung nutzen.

1. Halten Sie auf dem DAB-Frequenzband die Taste Info/ Menü 2 Sekunden lang gedrückt. Im Display wird „Full scan“ angezeigt.
2. Drehen Sie den Drehregler auf „DRC“. Drücken Sie zum Wechseln in den Einstellmodus kurz auf den Drehregler.
3. Drehen Sie am Drehregler, um die erforderliche DRC-Einstellung auszuwählen (der Standard-Modus ist Aus).

   DRC off — DRC ist deaktiviert, DRC-Übertragung wird ignoriert.

   DRC high — DRC wird so wie von der Rundfunkanstalt gesendet festgelegt.

   DRC low — Der DRC-Pegel wird auf die Hälfte der Einstellung, die von der Rundfunkanstalt übermittelt wird, festgelegt.
4. Dann den Drehregler drücken, um die Einstellung zu bestätigen.

Hinweis:

Die DRC-Funktion kann nicht bei allen DAB-Übertragungen verwendet werden. Wenn die Übertragung DRC nicht unterstützt, hat die DRC-Einstellung am Radio keine Wirkung.

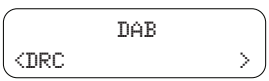

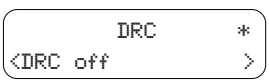

Sender löschen „Prune“ - DAB

Wenn Sie in einen anderen Teil des Landes umziehen, sind unter Umständen einige der aufgeführten Sender nicht mehr verfügbar. Von Zeit zu Zeit kommt es zudem vor, dass einige DAB-Dienste die Übertragung einstellen oder den Standort oder die Frequenz wechseln. Sender, die nicht gefunden werden können, oder die über einen sehr langen Zeitraum nicht empfangen wurden, werden in der Senderliste mit einem Fragezeichen angezeigt. Die Senderbereinigungsfunktion löscht die gekennzeichneten DAB-Sender aus Ihrer Senderliste.

1. Halten Sie die Taste Menü gedrückt. Das Symbol zeigt „Full scan“ an.
2. Drehen Sie den Drehregler auf „Prune“. Drücken Sie zum Wechseln in den Einstellmodus kurz auf den Drehregler. Drehen Sie dann am Drehregler, um „Yes“ oder „No“ auszuwählen. Zum Aktivieren der Bereinigungsfunktion wählen Sie „Yes“. Dann Drücken Sie kurz auf den Drehregler, um die Einstellung zu bestätigen.
3. Wenn Sie die Sender nicht bereinigen möchten, wählen Sie „No“. Dann drücken Sie kurz auf den Drehregler.

Hinweis:

Wenn Sie das Radio in einen anderen Teil des Landes mitgenommen haben, sollten Sie ebenfalls einen Sendersuchlauf für neue Sender durchführen (siehe den Abschnitt „Suchen neuer Sender“).

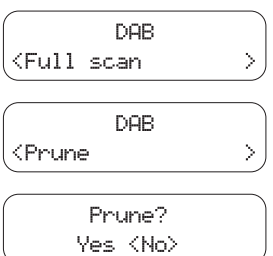

Bedienung des Radios – UKW

1. Richten Sie die Antenne über dem Radio korrekt und möglichst gerade aus. Drücken Sie die Ein-/Aus-Taste, um das Radio einzuschalten.
2. Drücken Sie die Quellen-Taste, um das UKW-Frequenzband auszuwählen.
3. Drehen Sie den Drehregler zum Suchen nach einer Frequenz im Uhrzeigersinn. Drücken Sie dann auf den Drehregler. Das Radio führt den Sendersuchlauf in Aufwärtsrichten durch (niedrige Frequenz zu hoher Frequenz) und den Suchlauf beenden, wenn ein Sender von ausreichender Stärke gefunden wurde. Um das Frequenzband in Abwärtsrichten zu durchsuchen, drehen Sie den Drehregler zunächst gegen den Uhrzeigersinn. Drücken Sie dann auf den Drehregler. Das Radio führt den Sendersuchlauf in Abwärtsrichten durch und stoppt automatisch, wenn es einen Sender von ausreichender Stärke findet. Nach einigen Sekunden wird das Display entsprechend aktualisiert. Das Display zeigt die Frequenz des gefundenen Signals an. Ist das Signal stark genug und sind RDS-Daten vorhanden, zeigt das Radio den Sendernamen an.
4. Wenn das Ende des jeweiligen Frequenzbands erreicht wird, fährt das Radio mit der gegenüberliegenden Seite des Frequenzbandes fort.
5. Stellen Sie mit dem Lautstärkeregler die gewünschte Lautstärke ein.
6. Zum Ausschalten des Radios drücken Sie die Ein-/Aus-Taste.

Manuelle Sendersuche – UKW

1. Drücken Sie die Ein-/Aus-Taste, um das Radio einzuschalten.
2. Drücken Sie die Quellen-Taste, um das UKW-Frequenzband auszuwählen.
3. Drehen Sie den Drehregler, um einen Sender einzustellen. Die Frequenz wird in 50 kHz-Stufen eingestellt. Wenn das Ende des Frequenzbandes erreicht ist, fährt das Radio mit der gegenüberliegenden Seite des Frequenzbandes fort.
4. Stellen Sie mit dem Lautstärkeregler die gewünschte Lautstärke ein. Zum Ausschalten des Radios drücken Sie die Ein-/Aus-Taste.

Display-Modi – UKW

Im UKW-Modus kann die unterste Zeile des Displays auf einen der folgenden Modi eingestellt werden:

1.Drücken Sie wiederholt kurz auf die Taste Info, um durch die verschiedenen Modi zu schalten.

a. Radiotext	Zeigt der verschiedene Informationen als Lauftext an wie Interpret/Titel, Telefonnummer usw.
b. Programmtyp	Zeigt den Typ des aktuellen Senders an, z.B. Pop, Klassik, Nachrichten usw.
c. Frequenz	Zeigt die Frequenz des aktuellen Senders an.
d. Signalstärke	Zeigt die Signalstärke des aktuellen Senders an.
e. Batteriestatus	Zeigt den aktuellen Batteriestatus während des Batteriebetreibs an. (während des AC-Netzbetriebs wird der Batteriestatus nicht angezeigt.)
f. Uhrzeit	Zeigt die aktuelle Uhrzeit an.
g. Datum	Zeigt das aktuelle Datum an.

Hinweis:

Wenn keine RDS-Informationen verfügbar sind, kann das Radio den Sendernamen, den Lauftext und die Programmtyp nicht anzeigen.

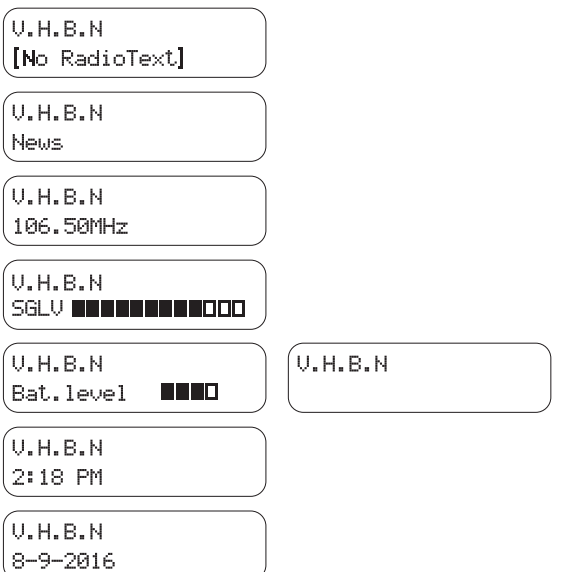

Einstellung der Suchlaufempfindlichkeit – UWK

Das Radio prüft normalerweise auf UKW-Übertragungen von einer ausreichenden Signalstärke, um einen guten Empfang zu bieten. Möglicherweise möchten Sie jedoch, dass der automatische Sendersuchlauf auch schwächere Signale findet, möglicherweise von weiter entfernten Radiotransmittern. Ihr Radio verfügt für den Automatischen Sendersuchlauf über die Optionen „Strong stations only“ und „All stations“.

1. Drücken Sie die Ein-/Aus-Taste, um das Radio einzuschalten.
2. Drücken Sie gegebenenfalls kurz auf die Quellen-Taste, bis das UKW-Frequenzband ausgewählt ist.
3. Drücken Sie auf die Taste Menü und halten Sie sie gedrückt, um das UKW-Menü aufzurufen. Drehen Sie am Drehregler, bis „Scan setting“ im Display angezeigt wird. Drücken Sie zum Wechseln in den Einstellmodus für die Sendersuchlaufempfindlichkeit kurz auf den Drehregler. Die aktuelle Einstellung wird mit einem Sternchen gekennzeichnet.
4. Drehen Sie am Drehregler, um zwischen den Optionen „Strong stations only“ und „All stations“ in der unteren Display-Zeile umzuschalten. Mit der Option „All stations“ kann das Radio beim Suchlauf schwächere Signale finden.
5. Drücken Sie zum Bestätigen Ihrer Auswahl kurz auf den Drehregler. Die Einstellung wird im Radio gespeichert und bleibt in Kraft, bis sie geändert wird oder bis das System zurückgesetzt wird.

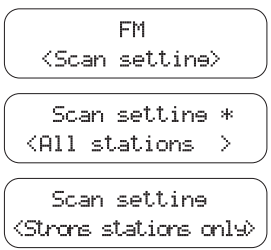

D

Gespeicherte Sender in den Modi DAB und UKW

Für jedes DAB-/UKW-Frequenzband gibt es 6 Senderspeicher.

1. Drücken Sie die Ein-/Aus-Taste, um das Radio einzuschalten.
2. Stellen Sie den gewünschten Sender, wie oben beschrieben, ein.
3. Halten Sie die erforderliche Senderspeicher-Taste gedrückt, bis im Display z. B. „Preset 1 Stored“ angezeigt wird. Der Sender wird unter der gewählten Senderspeicher-Taste gespeichert. Die entsprechende Senderspeichernummer, wie z. B. „P1“ wird im Display angezeigt. Wiederholen Sie diesen Vorgang für die verbleibenden Senderspeicher.
4. Sender, die in den Speichern gespeichert sind, können durch das Verfahren oben überschrieben werden.

Preset 1
stored

Abruf eines gespeicherten Senders in den Modi DAB und UKW

1. Drücken Sie die Ein/Aus-Taste, um das Radio einzuschalten.
2. Drücken Sie die Quellen-Taste zur Auswahl des erforderlichen Frequenzbandes.
3. Drücken Sie kurz auf die gewünschte Senderspeichertaste und die Senderspeichernummer und der Sender werden im Display eingeblendet.

Hinweis:
Im Display wird „Preset empty“ angezeigt, wenn unter diesem Senderspeicher kein Sender gespeichert ist.

87.50MHz P1
[No RadioText]

Musikhören Bluetooth streaming

Sie müssen Ihr Bluetooth-Gerät mit dem UBOX 400R koppeln, bevor Sie eine automatische Verbindung zur Wiedergabe/zum Streamen von Bluetooth-Musik über Ihr UBOX 400R herstellen können. Beim Koppeln (Pairing) entsteht eine Verbindung zwischen zwei Geräten, über die sie sich gegenseitig erkennen können.

Erster Verbindungsaufbau und Wiedergabe mit Ihrem Bluetooth-Gerät

1. Drücken Sie die Ein-/Aus-Taste, um das Radio einzuschalten und drücken Sie die Quellen-Taste zur Auswahl der Bluetooth-Funktion. „Bluetooth Pairing“ wird im Display angezeigt. Die Bluetooth-Anzeige ( ) am Radio blinkt schnell blau und weist darauf hin, dass das Radio erkennbar ist.
2. Aktivieren Sie Bluetooth auf Ihrem Gerät gemäß der Bedienungsanleitung des Geräts, mit dem Sie das Radio verbinden. Suchen Sie die Bluetooth-Geräteliste und wählen Sie das Gerät mit dem Namen „UBOX 400R“ aus (bei einigen Smartphones, auf denen Vorgängerversionen des BT2.1 Bluetooth-Geräts installiert sind, müssen Sie unter Umständen den Code „0000“ eingeben) Nachdem die Verbindung hergestellt ist, ertönt ein Bestätigungston und der Name Ihres verbundenen Bluetooth-Geräts wird am Display eingeblendet. Die Bluetooth-Anzeige ( ) leuchtet stetig blau.
3. Sie können dann einfach Musik von Ihrem Quellgerät auswählen und wiedergeben. Die Lautstärke kann über das Quellgerät oder direkt am Radio eingestellt werden.
4. Verwenden Sie die Bedienelemente an Ihrem Bluetooth-fähigen Gerät oder am Radio, um Titel wiederzugeben/anzuhalten oder durch Titel zu navigieren.

   (**Hinweis:** Informieren Sie sich im Abschnitt „Bluetooth-Anzeige Ein/Aus“, um die Bluetooth-Anzeige ( ) zu deaktivieren.

Hinweis:

1). Wenn zwei Bluetooth-Geräte zum ersten Mal gekoppelt werden, müssen beide nach Ihrem Radio suchen. Die Verfügbarkeit des Radios wird auf beiden Geräten angezeigt. Ist jedoch eines der Geräte zuerst mit diesem Gerät verbunden, findet es das andere Bluetooth-Gerät nicht auf der Liste.

2). Wenn Sie mit dem Quellgerät den Empfangsbereich verlassen, wird die Verbindung am Radio vorübergehend unterbrochen. Das Radio stellt die Verbindung sofort automatisch wieder her, wenn das Quellgerät wieder in den Empfangsbereich bewegt wird. Beachten Sie, dass während der Unterbrechungsphase kein anderes Bluetooth-Gerät mit dem Radio gekoppelt oder verbunden werden kann.

3). Wenn „UBOX 400R“ auf der Bluetooth-Geräte angezeigt wird, Ihr Gerät aber keine Verbindung dazu herstellen kann, löschen Sie die Option bitte aus der Liste. Koppeln Sie das Gerät dann erneut mit dem Radio. Beachten Sie dazu die zuvor beschriebenen Schritte.

4). Der effektive Betriebsbereich zwischen dem System und dem gekoppelten Gerät beträgt ca. 10 Meter. Ein Hindernis zwischen dem System und dem Gerät kann die Reichweite beeinträchtigen.

5). Die Leistung der Bluetooth-Verbindung kann von den verbundenen Bluetooth-Geräte abhängen. Berücksichtigen Sie dabei die Bluetooth-Fähigkeiten Ihres Geräts, bevor Sie es mit dem Radio verbinden. Es kann sein, dass bei bestimmten gekoppelten Bluetooth-Geräte nicht alle Funktionen zur Verfügung stehen.

6). Bei einigen Mobiltelefonen können ausgehende/ eingehende Anrufe, Textnachrichten, E-Mails oder sonstige Aktivitäten, die nichts mit dem Audio-Streaming zu tun haben, stumm geschaltet oder sogar vorübergehend von Ihrem Gerät getrennt werden. Derartiges Verhalten ist eine Funktion des angeschlossenen Geräts und weist nicht auf einen Fehler am UBOX 400R hin.

Display-Modi – Bluetooth

Im Bluetooth-Modus bietet das DAB+BOX2 eine Reihe von Displayoptionen: Beachten Sie, dass die Verfügbarkeit von Informationen vom jeweiligen spezifischen Medienformat abhängt.

1. Drücken Sie kurz auf die Info Taste, um durch die verschiedenen Optionen zu wechseln.

a. Titelstatus — Zeigt den aktuellen Status des Titels an.

```
H30-U10
  ▶
```

b. Name des Titels — Zeigt die Titelinformationen zum aktuell wiedergegebenen Titel an.

```
H30-U10
Waiting For You
```

c. Künstler — Zeigt die Künstler-Informationen zum aktuell wiedergegebenen Titel an.

```
H30-U10
Isobel Anderson
```

d. Album — Zeigt die Album-Informationen zum aktuell wiedergegebenen Titel an.

```
H30-U10
In My Garden
```

e.Batteriestatus — Zeigt den aktuellen Batteriestatus während des Batteriebetriebs an. (während des AC- Netzbetriebs wird der Batteriestatus nicht angezeigt).

```
H30-U10
Bat.level  ■■■■
```

```
H30-U10
```

f. Urhzeit — Zeigt die aktuelle Uhrzeit an.

```
H30-U10
16:55
```

g. Datum — Zeigt das aktuelle Datum an.

```
H30-U10
4-10-2016
```

Wiedergabe von Audiodateien im Bluetooth -Modus

Wenn Sie Ihr Radio erfolgreich mit dem ausgewählten Bluetooth- Quellgerät verbunden haben, können Sie damit beginnen, Musik mit den Bedienelementen auf Ihrem verbundenen Bluetooth-Gerät wiederzugeben.

1. Sobald die Wiedergabe begonnen hat, stellen Sie die Lautstärke an Ihrem Radio oder am aktivierten Bluetooth-Quellgerät mit dem Lautstärkeregler ein.
2. Verwenden Sie die Bedienelemente auf Ihrem Bluetooth-Quellgerät, um Titel wiederzugeben/ anzuhalten und durch die Titel zu navigieren. Kontrollieren Sie alternativ die Wiedergabe mit den Tasten Wiedergabe/Pause (5), Nächster Titel (6), Vorheriger Titel (4) am Radio.
3. Halten Sie die Vorlauf-/Rücklauf-Taste gedrückt, um sich durch den aktuellen Titel zu bewegen. Lassen Sie die Taste los, wenn der gewünschte Punkt erreicht ist.

Hinweis:

Nicht alle Player-Anwendungen oder Geräte reagieren auf all diese Steuerungen und Bedienelemente.

Wiedergabe eines zuvor gekoppelten Bluetooth-Quellgeräts

Das UBOX 400R kann bis zu 2 Sätze gekoppelter Bluetooth-Quellgeräte speichern. Wenn diese Zahl im Speicher überschritten wird, wird der Eintrag des ältesten gekoppelten Geräts vom Gerät überschrieben. Wenn Ihr Bluetooth-Quellgerät zuvor bereits mit dem UBOX 400R verbunden war, merkt sich das Gerät Ihr Bluetooth-Quellgerät und es versucht, erneut eine Verbindung mit dem Bluetooth-Quellgerät im Speicher herzustellen, mit dem es zuletzt verbunden war. Wenn das zuletzt verbundene Bluetooth-Quellgerät nicht verfügbar ist, versucht UBOX 400R, sich mit dem zweitletzten Bluetooth-Quellgerät zu verbinden.

Verbindung zu Ihrem Bluetooth-Gerät trennen

1. Halten Sie die Bluetooth-Kopplungstaste 2-3 Sekunden lang gedrückt, um die Verbindung mit Ihrem Bluetooth-Gerät zu trennen, oder deaktivieren Sie Bluetooth auf Ihrem Bluetooth-Quellgerät. Es ertönt ein Bestätigungston und die Mitteilung „Bluetooth-Kopplung“ erscheint in der Anzeige. Die Bluetooth-Anzeige ( ) am Radio blinkt schnell blau und weist somit darauf hin, dass das Radio für die Kopplung mit anderen Geräten erkennbar ist. (Informieren Sie sich im Abschnitt „Bluetooth-Anzeige Ein/Aus“, um die Bluetooth-Anzeige ( ) zu deaktivieren.)
2. Sie können auch auf die Quellen-Taste drücken, um einen beliebigen anderen Modus außer dem Bluetooth-Modus auszuwählen, oder um Bluetooth auf Ihrem Bluetooth-fähigen Quellgerät zu deaktivieren, um die Verbindung zu trennen. Wenn Sie das Bluetooth-Gerät trennen, während Sie sich im Bluetooth- Modus befinden, wird „Bluetooth Pairing“ im Display angezeigt, um darauf hinzuweisen, dass Bluetooth erneut für die Kopplung zur Verfügung steht.

Bluetooth LED Ein/Aus

1. Drücken Sie die Ein-/Aus-Taste, um das Radio einzuschalten.
2. Drücken Sie die Quellen-Taste zur Auswahl der Bluetooth-Funktion
3. Drücken Sie auf die Taste Menü und halten Sie sie gedrückt, um das Bluetooth-Menü aufzurufen.
4. Drehen Sie am Drehregler bis “BT led” im Display angezeigt wird. Drücken Sie kurz auf den Drehregler. Die aktuelle Einstellung wird mit einem Sternchen gekennzeichnet.
5. Drehen Sie am Drehregler um “On” oder “Off” auszuwählen. Falls Sie die Option „Ein“ auswählen, blinkt die Bluetooth-Anzeige ( ) am Radio schnell blau und weist somit darauf hin, dass das Radio erkennbar ist. Sobald das Radio mit Ihrem Bluetooth-Gerät verbunden ist, leuchtet die Bluetooth-Anzeige ( ) stetig blau. Drücken Sie den Tuning-Regler zum Bestätigen Ihrer Einstellungen. Um die Bluetooth-Anzeige zu deaktiveren, wählen Sie die Option „Aus“ und drücken Sie den Tuning-Regler zum Bestätigen der Einstellung.

```
     Bluetooth
<BT led          >
```

```
     BT led      *
<On              >
```

```
     BT led
<Off             >
```

Loudness ein/aus

Drücken Sie beim Einschalten des Radios auf die Loudness Ein/Aus Taste, damit tiefere und höhere Frequenzen kompensiert werden. Der Effekt ist stärker zu hören, wenn das Radio leise eingestellt ist. Im Display wird „Loudness on“ angezeigt, wenn Die Loudness-Funktion angewendet ist.

```
    Loudness on
```

Tonereglung – Höhen, Mitten und Bässe

Sie können eine benutzerdefinierte Höhen-, Mitten- und Bass-Einstellung vornehmen.

1. Stellen Sie sicher, dass das Radio eingeschaltet ist. Halten Sie den den Lautstärkeregler 2-3 Sekunden gedrückt, um in den Höheneinstellmodus zu wechseln.
2. Drehen Sie am Lautstärkeregler, bis der gewünschte Pegel (zwischen -10 und +10) angezeigt wird. Der Ton ändert sich mit der Einstellung des Pegels. Drücken Sie auf den Lautstärkeregler, um die Einstellung zu bestätigen. Sie wechseln in den Mitteneinstellmodus.
3. Drehen Sie am Lautstärkeregler, bis der gewünschte Pegel (zwischen -10 und +10) angezeigt wird. Den Lautstärkeregler drücken, um die Einstellung zu bestätigen. Sie wechseln in den Basseinstellmodus.
4. Drehen Sie am Lautstärkeregler, bis der gewünschte Pegel (zwischen -10 und +10) angezeigt wird. Der Ton ändert sich mit der Einstellung des Pegels. Drücken Sie auf den Lautstärkeregler, um die Einstellung zu bestätigen.

SICHERHEITSEMPFEHLUNG:

Um mögliche Hörschäden zu vermeiden, sollten Sie nicht für längere Zeit hohe Lautstärken hören oder Ihre Ohren zu nah an den Lautsprecher halten.

Bitte verwenden Sie den Lautstärkepegel verantwortungsvoll mit Rücksicht auf die Situation und andere Menschen oder Tiere in der Nähe.

D

Einstellung der Uhrzeit

Einstellung des Uhrzeitformats

1. Drücken Sie die Ein/Aus-Taste, um das Radio einzuschalten.
2. Drücken Sie auf die Taste Menü und halten Sie sie gedrückt, um das Menü für den aktuellen Modus aufzurufen. Drehen Sie am Drehregler, um „System“ auszuwählen und drücken Sie auf den Drehregler.
3. Drehen Sie am Drehregler, um “Time” auszuwählen und drücken Sie auf den Drehregler.
4. Drehen Sie am Drehregler, um “Set 12/24 hour” auszuwählen und drücken Sie auf den Drehregler.
5. Drehen Sie am Drehregler, um das 12- oder 24-Studenformat auszuwählen. Das ausgewählte Format wird im Standby-Modus und am Bildschirm des Wiedergabemodus verwendet.Wenn das 12-Stundenformat ausgewählt wird, verwendet das Radio die 12-Stunden-Uhr mit der Anzeige AM.

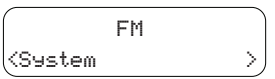

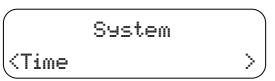

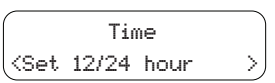

Einstellung des Datumsformats

1. Drücken Sie die Ein/Aus-Taste, um das Radio einzuschalten.
2. Drücken Sie auf die Taste Menü und halten Sie sie gedrückt, um das Menü für den aktuellen Modus aufzurufen. Drehen Sie am Drehregler, um „System“ auszuwählen und drücken Sie auf den Drehregler.
3. Drehen Sie am Drehregler, um “Time” auszuwählen und drücken Sie auf den Drehregler.
4. Drehen Sie am Drehregler, um “Set date format” auszuwählen und drücken Sie auf den Drehregler.
5. Drehen Sie am Drehregler, um “DD-MM-YYYY” oder “MM-DD-YYYY” auszuwählen und drücken Sie auf den Drehregler.

```
        FM
<System          >
```

```
      System
<Time            >
```

```
        Time
<Set date format  >
```

```
Set date format*
<DD-MM-YYYY      >
```

```
Set date format
<MM-DD-YYYY
```

D

Automatische Aktualisierung der Uhrzeit

Ihr Radio aktualisiert die Uhrzeit im Normalfall automatisch mithilfe des DAB- oder FM-Signals. Ist kein Signal vorhanden, müssen Sie die Uhrzeit manuell einstellen. Nach einem Stromausfall stellt das Radio die Uhrzeit ein, wenn Sie das Gerät das nächste Mal in den DAB- oder UKW-Modus schalten. Alternativ können Sie festlegen, dass die Uhrzeit nicht automatisch aktualisiert wird. In diesem Fall muss die Uhrzeit nach einem Stromausfall stets manuell eingestellt werden.

1. Drücken Sie bei eingeschaltetem Radio auf die Taste Menü und halten Sie sie gedrückt, um das Menü für den aktuellen Modus aufzurufen.
2. Drehen Sie am Drehregler, um „System“ auszuwählen und drücken Sie auf den Drehregler.
3. Drehen Sie am Drehregler, um “Time” auszuwählen und drücken Sie auf den Drehregler.
4. Drehen Sie am Drehregler, um “Auto update” auszuwählen und drücken Sie auf den Drehregler.
5. Drehen Sie den Drehregler, um eine Aktualisierungsoption auszuwählen. Sie haben je nach Bedarf die Wahl unter “Update from Any” “Update from DAB” “Update from FM” oder “No update”. Drücken Sie auf den Drehregler, um Ihre Auswahl zu bestätigen.

Hinweis:

Wenn Sie “Update from Any”, “Update from DAB” oder “Update from FM” auswählen, wird die aktuelle Uhrzeit angezeigt. Wenn kein Signal gefunden wird, sollten Sie entweder das Radio oder dessen Antenne so positionieren, dass ein Signal empfangen werden kann. alternativ können Sie zum manuellen Uhrzeiteinstellungsmodus zurückkehren.

Manuelle Einstellung der Uhrzeit

1. Drücken Sie bei eingeschaltetem Radio auf die Taste Menü und halten Sie sie gedrückt, um das Menü für den aktuellen Modus aufzurufen.
2. Drücken Sie auf den Drehregler, um „System“ auszuwählen. Drücken Sie dann auf den Drehregler.
3. Drehen Sie am Drehregler, um „Time“ auszuwählen. Drücken Sie auf den Drehregler.
4. Drehen Sie am Drehregler, um „Set Time/Date“ auszuwählen. Drücken Sie auf den Drehregler. Die Stundenziffern blinken am Display. Drehen Sie den Drehregler, um die gewünschte Stunde einzustellen.
5. Drücken Sie auf den Drehregler. Die Minutenziffern blinken am Display. Drehen Sie den Drehregler, um die gewünschte Minute einzustellen.

ACHTUNG:

Wenn das Radio auf ein 12-Stundenformat eingestellt wurde, kann hier AM oder PM als Uhrzeit eingestellt werden.Drehen Sie am Drehregler, um "AM" oder "PM" auszuwählen. Drücken Sie auf den Drehregler um die gewünschte Einstellung einzustellen.

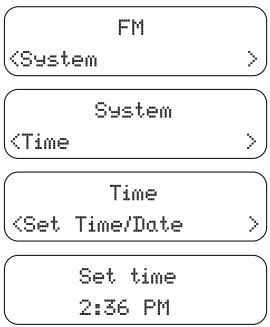

D

6. Falls am Radio (z.B.) das Datumsformat TT-MM-JJJJ eingestellt wurde.Drücken Sie auf den Drehregler. Der Tag blinkt am Display. Drehen Sie am Drehregler, um den Tag nach Bedarf zu ändern.
7. Drücken Sie auf den Drehregler. Der Monat blinkt am Display. Drehen Sie am Drehregler, um den aktuellen Monat einzustellen.
8. Drücken Sie auf den Drehregler. Das Jahr blinkt am Bildschirm. Drehen Sie am Drehregler, um das aktuelle Jahr einzustellen. Drücken Sie auf den Drehregler, um die Uhrzeiteinstellung zu bestätigen. Im Display wird „Time saved“ angezeigt. Verlassen Sie das Menü dann.

Hinweis:

Falls am Radio das Datumsformat MM-TT-JJJJ eingestellt wurde, gehen Sie wie folgt vor, um Monat/Tag/Jahr einzustellen.

Set date
21- 9-2016

Time
Saved

Helligkeitssteuerung

Der Kontrast der Anzeige kann eingestellt werden, sowohl für den Standby-Modus des Radios als auch für den Betriebsmodus. Wenn Sie das Gerät im Schlafzimmer nutzen, bevorzugen Sie möglicherweise eine geringere Standby-Helligkeit gegenüber einer höheren Helligkeitseinstellung.

1. Drücken Sie die Ein-/Aus-Taste, um das Radio einzuschalten.
2. Drücken Sie auf die Taste Menü und halten Sie sie gedrückt, um das Menü für den aktuellen Modus aufzurufen.
3. Drücken Sie auf den Drehregler, um „System“ auszuwählen. Drücken Sie dann auf den Drehregler.
4. Drehen Sie am Drehregler, um „Backlight“ auszuwählen. Drücken Sie dann auf den Drehregler, um das Einstellungsmenü aufzurufen.
5. Im Menü „Backlight“ gibt es drei Einstellungen:

   Timeout: Zum Einstellen der Dauer, bevor die Hintergrundbeleuchtung aktiviert wird.

   On level: Zur Einstellung der Helligkeit, wenn sich das Radio im Betriebsmodus befindet.

   Off level: Zur Einstellung der Helligkeit, wenn sich das Radio im Standby-Modus befindet.

Drücken Sie auf den Drehregler, um Ihre Option auszuwählen. Drücken Sie dann auf den Drehregler, um Ihre Einstellungen zu bestätigen.

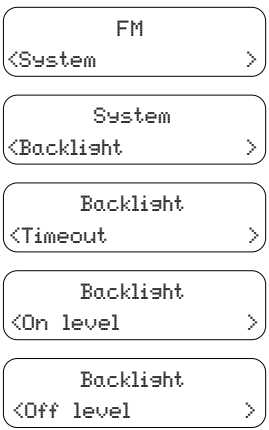

D

Sprachauswahl

Standardmäßig werden alle Menüs und Meldungen des Radios auf Englisch angezeigt. Sie können Ihre bevorzugte Sprache auswählen.

1. Drücken Sie die Ein-/Aus-Taste, um das Radio einzuschalten.
2. Drücken Sie auf die Taste Menü und halten Sie sie gedrückt, um das Menü für den aktuellen Modus aufzurufen.
3. Drücken Sie auf den Drehregler, um „System“ auszuwählen. Drücken Sie dann auf den Drehregler.
4. Drehen Sie am Drehregler, um „Language“ auszuwählen. Drücken Sie dann auf den Drehregler, um das Spracheinstellungsmenü aufzurufen.
5. Drehen Sie am Drehregler, bis die gewünschte Sprache am Display angezeigt wird. Drücken Sie auf den Drehregler, um Ihre Auswahl zu bestätigen. Das Display wechselt in die ausgewählte Sprache. Die gewählte Sprache wird mit einem Sternchen gekennzeichnet.

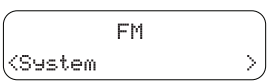

Zurücksetzen auf Werkseinstellungen

Falls das Radio nicht richtig funktioniert oder falls einige Ziffern des Displays fehlen oder
unvollständig sind, führen Sie bitte folgendes Verfahren aus:

1. Drücken Sie die Ein-/Aus-Taste, um das Radio einzuschalten.
2. Drücken Sie auf die Taste Menü und halten Sie sie gedrückt, um das Menü für den aktuellen Modus aufzurufen.
3. Drücken Sie auf den Drehregler, um „System“ auszuwählen. Drücken Sie dann auf den Drehregler, um in das Menü „System“ zu wechseln.
4. Drehen Sie am Drehregler, um „Factory Reset“ auszuwählen. Drücken Sie dann auf den Drehregler, um die Einstellungen aufzurufen.
5. Drehen Sie den Drehregler, um zum Fortfahren „Yes“ zu markieren. Wenn Sie das System nicht zurücksetzen möchten, markieren Sie „No“ und drücken Sie anschließend zum Bestätigen der Einstellung auf den Drehregler. Das Display wechselt zurück zum vorherigen Menü.
6. Drücken Sie dann bei ausgewählter Option „Yes“ auf den Drehregler. Eine vollständige Rückversetzung wird ausgeführt. Alle Senderspeicher und Senderlisten werden gelöscht. Alle Einstellungen werden auf Ihre Standardwerte zurückgesetzt. Nach dem Zurücksetzen des Systems wird das Radio neu gestartet. Das Display zeigt einige Sekunden lang „Welcome to Digital Radio“ an und ein Sendersuchlauf im DAB-Frequenzband III wird durchgeführt. Im Fall einer Fehlfunktion aufgrund von elektrostatischer Entladung, setzen Sie das Produkt zurück (dazu das Gerät erneut an die Stromversorgung angeschlossen werden), um den Normalbetrieb wieder aufzunehmen.

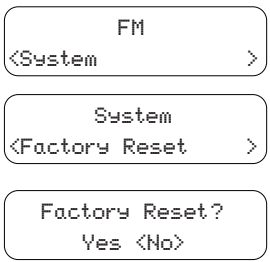

D

Buchse für die Software-Aktualisierung

Von Zeit zu Zeit kommt es unter Umständen vor, dass neue Softwarefunktionen für das Radio entwickelt werden. Das Radio wurde so konzipiert, dass die interne Software über den USB-Upgrade-Anschluss aktualisiert werden kann. Sie sollten nicht versuchen, Ihr Radio zu aktualisieren, sofern Ihnen dies vom Perfectpro-Kundendienst nicht empfohlen wird. Bei der Aktualisierung der Software werden möglicherweise alle gespeicherten Radiosender und Sendereinstellungen aus Ihrem Radio gelöscht. Künftig stehen möglicherweise Softwareaktualisierungen für Ihr Radio zur Verfügung.
Wenn Softwareaktualisierungen verfügbar werden, finden Sie die entsprechende Software und die Informationen, wie Sie das Radio aktualisieren, unter:*www.perfectpro.eu*
Weitere Informationen erhalten Sie über unsere Zentrale. Senden Sie eine E-Mail *an info@perfectpro.eu.*

1. Verbinden Sie die USB-Buchse im Batteriefach mithilfe des micro-USB-Kabels (nicht im Lieferumfang enthalten) mit dem PC.
2. Drücken Sie bei eingeschaltetem Radio auf die Taste Menü und halten Sie sie gedrückt, um das Menü für den aktuellen Modus aufzurufen.
3. Drücken Sie auf den Drehregler, um „System“ auszuwählen.

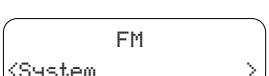

Drücken Sie dann auf den Drehregler, um in das Menü „System“ zu wechseln.

4. Drehen Sie am Drehregler, um „Software Upgrade“ auszuwählen. Drücken Sie dann auf den Drehregler, um die Einstellungen aufzurufen.
5. Drehen Sie am Drehregler, um „Yes“ oder „No“ auszuwählen. Wenn Sie nicht wünschen, dass ein Software-Upgrade durchgeführt wird, gehen Sie auf „No“ und drücken Sie auf den Drehregeler. Das Gerät geht dann wieder zur vorherigen Anzeige zurück.
6. Wenn sie “Yes” auswählen, drücken Sie dann auf den Drehregler um die Software-Aktualisierung durch zu führen. Am Display wird “Waiting for PC wizard” angezeigt.
7. Besuchen Sie die oben genannte Website, um sich die neueste Software herunterzuladen. Folgen Sie den Anweisungen am Bildschirm des PCs, auf dem sich die Upgrade-Software befindet, um die Softwareaktualisierung abzuschließen.

Hinweis:

Verwenden Sie bitte bei der Softwareaktualisierung das Netzkabel zur Hauptstromversorgung.Schalten Sie das Radio nicht aus, bis die Aktualisierung abgeschlossen ist und das Radio neu gestartet ist. Andernfalls kann das Gerät dauerhaft beschädigt werden.

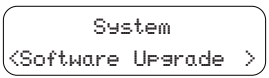

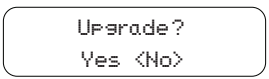

Softwareversion

Die Softwareversion wird nur für Informationszwecke angezeigt und kann nicht geändert werden.

1. Drücken Sie bei eingeschaltetem Radio auf die Taste Menü und halten Sie sie gedrückt, um das Menü für den aktuellen Modus aufzurufen.
2. Drücken Sie auf den Drehregler, um „System“ auszuwählen. Drücken Sie dann auf den Drehregler, um in das Menü „System“ zu wechseln.
3. Drehen Sie am Drehregler, bis „SW version“ am Display eingeblendet wird. Drücken Sie dann auf den Drehregler. Die Softwareversion wird am Display angezeigt.
4. Drücken Sie kurz die Taste Menü, um die Anzeige der Softwareversion zu verlassen.

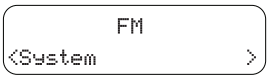

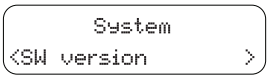

AUX-Eingangsbuchse

An der 3,5-mm-AUX-Eingangsbuchse werden Audioquellen, wie ein MP3-Player oder ein CD-Walkman, angeschlossen, um sich das Audioprogramm über den Radiolautsprecher anzuhören.

1. Schließen Sie ein Stereo- oder Mono-Audiogerät (z. B. CD-Walkman oder MP3-Player) über die AUX-Eingangsbuchse an der Seite, hinter der Gummiabdeckung an.
2. Drücken Sie die Ein-/Aus-Taste, um das Radio einzuschalten.
3. Drücken Sie die Quellen-Taste zur Auswahl des AUX-Eingangsmodus. Das Display zeigt “Auxiliary Input” an.
4. Geben Sie die Datei auf dem CD-Walkman oder dem MP3-Player wieder.
5. Stellen Sie die Lautstärke mit dem Lautstärkeregler auf das erforderliche Niveau ein.

Hinweis:

Stellen Sie sicher, dass die Gummiabdeckung der AUX-Eingangsbuchse gut verschlossen ist, um zu verhindern, dass Feuchtigkeit in das Radio gelangt. Verwenden Sie die AUX-Eingangsbuchse niemals unter regnerischen oder feuchten Bedingungen, um zu verhindern, dass Feuchtigkeit in das Gerät gelangt. Halten Sie die Gummiabdeckung unter diesen Bedingungen fest geschlossen.

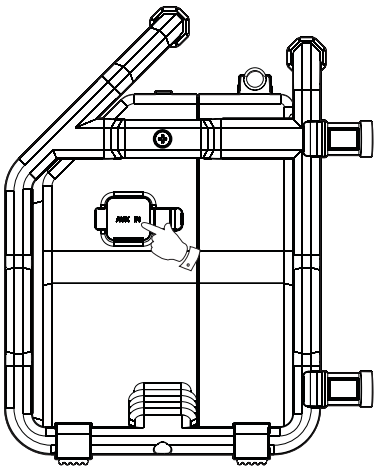

GARANTIE

Das Radio verfügt über eine 2-jährige Garantie.

WARNUNG! Der Garantieanspruch erlischt, sobald das Gehäuse des Radios geöffnet wird oder irgendwelche Modifikationen oder Änderungen am Radio vorgenommen werden!

Ein Anspruch auf Garantie dieses Radios ist in den folgenden Fällen nicht gegeben:

- Bei Schäden, die durch Missbrauch, Vernachlässigung, Änderungen, Unfälle oder unsachgemäße Reparatur verursacht werden.
- Bei normaler Abnutzung und normalem Verschleiß
- Für Akkus

Öffnen Sie niemals das Gehäuse des Geräts. Der Hersteller übernimmt keine Haftung für Schäden, die auf einen unsachgemäßen Umgang zurückzuführen sind. Das Typenschild befindet sich an der Rückseite des Geräts.

Technische Daten

Anforderungen an die Stromversorgung

Netzbetrieb:	AC 100-240V 50/60Hz 18W
Akkus:	6 x UM-3(Größe AA, LR6) Alkali- oder Ni-MH-Akku

Frequenzbereich:

UKW	87.50 – 108 MHz
DAB	174.928 – 239.200 MHz

Bluetooth

Bluetooth-Spezifikationen	Bluetooth® Ver 4.1
Profile-Unterstützung	A2DP 1.2 , AVRCP 1.5
Bluetooth Audio CODEC	SBC,AAC
Sendeleistung	Leistungsklasse 2
Sichtlinienbereich	10 Meter (30 feet)

Elektronische Funktionen:

Lautsprecher :	3“, 8 ohm, 10 W full range, wasserdicht.
Ausgangsleistung:	3 Watt 10% T.H.D. @ 100Hz @ Alkali-/Ni-MH-Akku, 9V 7 Watt 10% T.H.D. @ 100Hz @ AC-IN 230V or 120V
AUX IN-Stufe:	300±70 mVrms (Nennwert), 1Vrms (max.)

Das Unternehmen behält sich das Recht vor, die technischen Daten jederzeit ohne Vorankündigung zu ändern.

Sollten sind irgendwann das Gerät nicht mehr benutzen, achten Sie bei der Entsorgung bitte auf folgendes: Altgeräte sollten nicht zusammen mit dem Hausmüll entsorgt werden. Geben Sie das Gerät zum Recycling, soweit das möglich ist. Wenden Sie sich bitte an Ihre lokalen Behörden oder Ihren Händler für mehr Informationen zur Entsorgung dieses Geräts. (WEEE-Richtlinie-Waste Electrical and Electronic Equipment Directive).