REGINOX

# Beta 10 BAP OKG



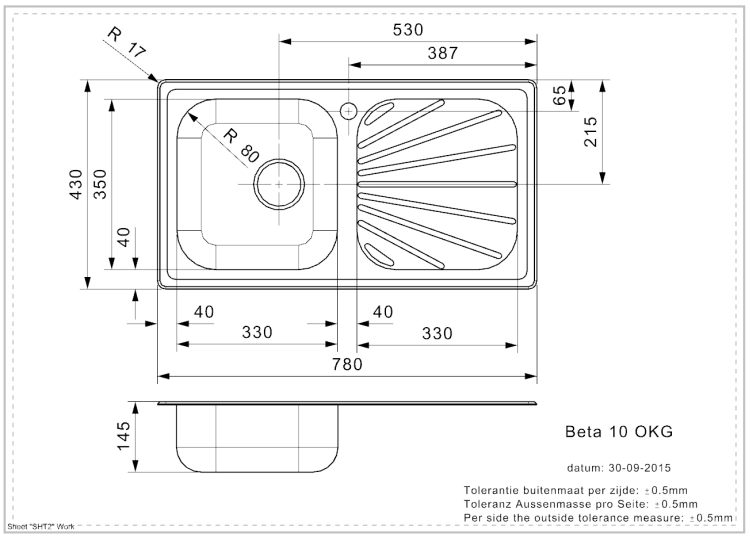


## Zusätzliche Information

| | |
|---|---|
| **Tiefe** | 145 mm |
| **SKU** | R16756 |
| **Ablauf** | 3.5'' Ablauf |
| **Schrank** | 450 mm |
| **Waschbeckenform** | Waschbecken mit Abtropffläche |
| **Abmessungen der Spüle** | 330 x 350 mm |
| **Gesamtabmessungen** | 780 x 430 mm |
| **Einbauart** | Einbau |
| **Verpackung** | Karton |