hama®
THE SMART SOLUTION

00
108180

# "Trexis"

## Bluetooth Headset

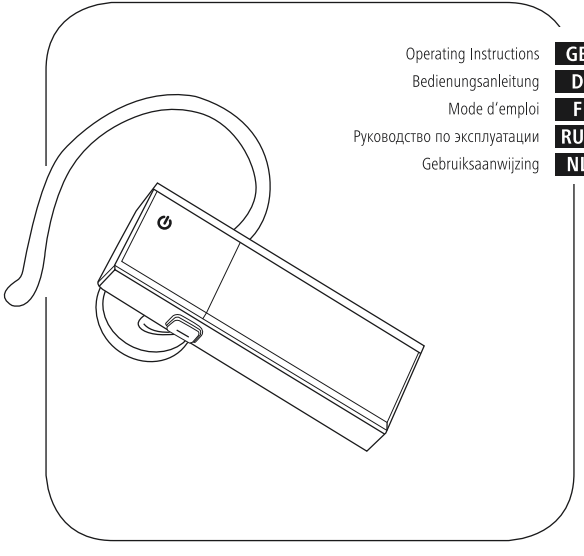

Operating Instructions **GB**
Bedienungsanleitung **D**
Mode d'emploi **F**
Руководство по эксплуатации **RUS**
Gebruiksaanwijzing **NL**

hama®
Hama GmbH & Co KG
86652 Monheim / Germany
www.hama.com

All listed brands are trademarks of the corresponding companies. Errors and omissions excepted, and subject to technical changes. Our general terms of delivery and payment are applied.

00108180/03.15

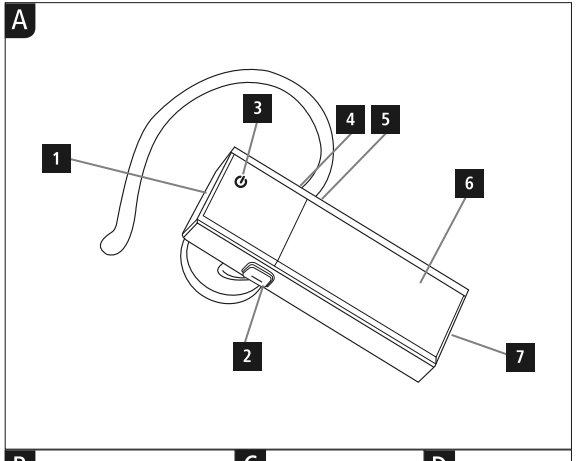


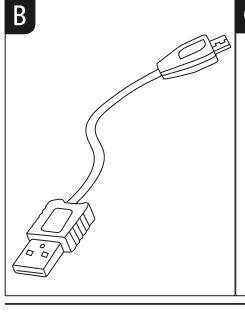


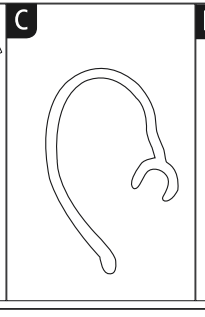


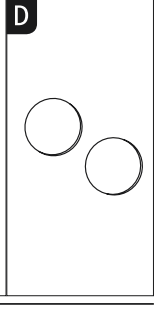




**Controls and Displays**

1. Charging Socket
2. Volume Control (-)
3. Multi-Function Key
4. Lautstärkeregler (+)
5. Earpiece
6. Status LED
7. Microphone

Thank you for choosing a Hama product.
Take your time and read the following instructions and information completely. Please keep these instructions in a safe place for future reference. If you sell the device, please pass these operating instructions on to the new owner.

**1. Explanation of Warning Symbols and Notes**

**Warning**

This symbol is used to indicate safety instructions or to draw your attention to specific hazardàs and risks.

**Note**

This symbol is used to indicate additional information or important notes.

**2. Package Contents**

- 1x Trexis Bluetooth Headset (A)
- 1x USB charging Cable (B)
- 1x Ear Hook (C)
- 2x Ear pads (D)
- These operating instructions

**3. Safety Notes**

- The product is intended for private, non-commercial use only.
- Protect the product from dirt, moisture and overheating, and only use it in a dry environment.
- Do not allow yourself to be distracted by the product, for example when driving a vehicle or operating sports equipment. Always pay attention to the surrounding traffic and your environment.
- Do not drop the product and do not expose it to any major shocks.
- Do not operate the product outside the power limits given in the specifications.
- Do not open the device or continue to operate it if it becomes damaged.
- Since the battery is integrated and cannot be removed, you will need to dispose of the product as a whole. Do this in compliance with the legal requirements.
- Dispose of packaging material immediately according to locally applicable regulations.
- Do not modify the product in any way. Doing so voids the warranty.

**Warning**

- Only use suitable charging devices or USB connections for charging.
- As a rule, do not charge devices or USB connections that are defective and do not try to repair them yourself.
- Do not overcharge the product or allow the battery to completely discharge.
- Avoid storing, charging or using batteries in extreme temperatures.
- We suggest to fully charge the item for at least one time in two months



**4. Getting Started**

- The headset is equipped with a rechargeable battery. The battery must be fully charged before using the device for the first time.
- Ensure that the headset is switched off before charging it.
- Begin charging by connecting the included USB charging cable to the **charging socket** (4) as well as to the USB connection of a PC/laptop.
- Alternatively, you can charge the headset using a suitable USB charger. Please refer to the operating instructions for the USB charger used.
- The **status LED** (6) lights up constantly in red during the charging process.
- If charging does not start, disconnect the charger, plug it in again, and retry. Charging the battery fully may take up to 2 hours.
- If the battery is fully charged, the **status LED** (6) will go out
- Disconnect all cable and mains connections after use.

**Note**

If you have not used the item for a few month, it may take 15-30 minutes for the **status LED** (6) to red when charging.

**5. Operation**

**Switching the headset on/off**

**Turn On:**

From off, press and hold the **multi-function key** (3) for 3 seconds until you see the **status LED** (6) blue indicator flashing, then release it.

**Turn Off:**

From on, press and hold the **multi-function key** (3) for 4 seconds until you see the **status LED** (6) red indicator flashing, then release it.

**Note**

The functions described in this section are only available for Bluetooth-capable terminal devices.

**5.1. Bluetooth pairing**

**Note – Pairing**

- Make sure that your Bluetooth-capable terminal device is on and Bluetooth is activated.
- Make sure that your Bluetooth-capable terminal device is visible for other Bluetooth devices.
- For more information, please refer to the operating instructions of your terminal device.

- The headset and the terminal device should not be any further than 1 metre away from each other. The smaller the distance, the better.
- Ensure the headset is off.
- Press and hold the **multifunction button** (3) for approx. 6 seconds until the status LED (6) begins to alternate red and blue. The headset is searching for a Bluetooth connection.
- Open the Bluetooth settings on your terminal device and wait until Hama Trexis appears in the list of Bluetooth devices found.
- Select Hama Trexis and wait until the headset is listed as connected in the Bluetooth settings on your terminal device.

**Note – Bluetooth password**

If your terminal device requests a password to establish the connection, enter 0000.

**Note**

- If pairing was successful, the status LED (6) flashes blue every 3 seconds.
- If pairing was not successful, the status LED (6) flashes blue every 5 seconds, and you will have to perform pairing again.

- You can now use the headset.

### 5.2. Automatic Bluetooth connection (after successful pairing)

**Note**

- Make sure that your Bluetooth-capable terminal device is on and Bluetooth is activated.
- Make sure that your Bluetooth-capable terminal device is visible for other Bluetooth devices.
- For more information, please refer to the operating instructions of your terminal device.

- Make sure that the headset is switched on.
- After the headset and terminal device have been paired, a connection is established automatically.
- You can now use the headset.

**Note**

- If pairing was successful, the status LED (6) flashes blue every 3 seconds.
- If pairing was not successful, the status LED (6) flashes blue every 5 seconds, and you will have to perform pairing again.
- It may be necessary to change the settings on your terminal device to enable it to automatically connect to the paired headset.

**Note – Connection impaired**

After the headset and terminal device have been paired, a connection is established automatically. If the Bluetooth connection is not established automatically, check the following:

- Check the Bluetooth settings of your terminal device to see whether Hama Trexis is connected. If not, repeat the steps listed under **5.1. Bluetooth pairing.**
- Check whether obstacles are impairing the range. If so, move the devices closer together.
- The performance can also be affected by a weak battery.

### 5.3 Hands-free function

**Note**

- Note that support for certain key functions may vary depending on your terminal device.
- For more information, please refer to the operating instructions of your terminal device.

You can use the headset as a hands-free set for your mobile phone.



**Making a call**

- Dial the number directly on your terminal device to make a call.

**Voice-activated dialing**

- Please check if your mobile phone supports voice dialing function.
- Press the **multi-function key** (3) briefly, then you can hear a short beep.
- Say the name of person you wish to call.
- If the voice tags are paired to the related phone number stored in your mobile phone, the number will be dialed.

### 6.4 Accepting calls

- Press the **multifunction button** (3) once to answer an incoming call.

**Rejecting an incoming call**

- Press and hold the **multifunction button** (3) for approx. 2-3 seconds to reject an incoming call.

**Ending a call**

- During a call, press the **multifunction button** (3) once to end the call.

**Redial**

- Briefly press the **multifunction button** (3) twice to call the last number.
- You will hear a short beep.

**Forwarding a call**

- During the call, press and hold the **multifunction button** (3) for approx. 3 seconds to forward the call from the headset to the terminal device or from the terminal device to the headset.

### 5.4. Volume control and mute function

- Press the **volume control (-)** (2) to reduce the volume.
- Press the **volume control (+)** (4) to increase the volume.
- A short acoustic signal sounds twice when the maximum volume is reached.
- Press and hold the **volume control (+)** (4) for approx. 3 seconds. You will hear short beeps of increasing pitch. The headset's **microphone** (7) is muted; the device beeps in short intervals to remind you of this fact.
- Press and hold the **volume control (+)** (4) for approx. 3 seconds to deactivate the mute function. You will hear short beeps of increasing pitch and then decreasing pitch.

### 5.5. Disconnecting the headset

- Switch the headset off.
- Disconnect the headset via the Bluetooth settings on your terminal device.

### 5.6. Battery level

- To save energy, the headset automatically switches off if it is not connected to a device for longer than 10 minutes.
- If the battery level is low, the headset beeps every 20 seconds, and the status LED (6) starts flashing red.
- Charge the headset as described in **4. Getting Started.**

**Note**

However, the talk and standby times may vary when used with different mobile phones or other compatible Bluetooth devices, usage settings, usage styles and environments.

### 6. Care and Maintenance

Only clean this product with a slightly damp, lint-free cloth and do not use aggressive cleaning agents. Make sure that water does not get into the product.

### 7. Warranty Disclaimer

Hama GmbH & Co. KG assumes no liability and provides no warranty for damage resulting from improper installation/mounting, improper use of the product or from failure to observe the operating instructions and/or safety notes.

### 8. Service and Support

Please contact Hama Product Consulting if you have any questions about this product.
Hotline: +49 9091 502-115 (German/English)
Further support information can be found here: www.hama.com

### 9. Technical Data

| | Bluetooth headset |
|---|---|
| Power consumption | Max. 50 mA |
| Charging voltage | Max. 5 V |
| Range | 1 m |
| Bluetooth technology | 2.0 |
| Frequency | 20 Hz - 22 KHz |
| Battery | Lithium polymer 3.7 V |
| Battery capacity | 75 mAh |

### 10. Recycling Information

**Note on environmental protection:**

After the implementation of the European Directive 2002/96/EU and 2006/66/EU in the national legal system, the following applies: Electric and electronic devices as well as batteries must not be disposed of with household waste. Consumers are obliged by law to return electrical and electronic devices as well as batteries at the end of their service lives to the public collecting points set up for this purpose or point of sale. Details to this are defined by the national law of the respective country. This symbol on the product, the instruction manual or the package indicates that a product is subject to these regulations. By recycling, reusing the materials or other forms of utilising old devices/Batteries, you are making an important contribution to protecting our environment.

### 11. Declaration of Conformity

CE Hama GmbH & Co. KG hereby declares that this device is in compliance with the basic requirements and other relevant regulations of the 1999/5/EC guideline. You will find the declaration of conformity with R&TTE directive 99/5/EC on the internet at www.hama.com.





### Bedienungselemente und Anzeigen

1. Ladebuchse
2. Lautstärkeregler (-)
3. Multifunktionstaste
4. Lautstärkeregler (+)
5. Ohrhörer
6. Status-LED
7. Mikrofon

Vielen Dank, dass Sie sich für ein Hama Produkt entschieden haben!
Nehmen Sie sich Zeit und lesen Sie die folgenden Anweisungen und Hinweise zunächst ganz durch. Bewahren Sie diese Bedienungsanleitung anschließend an einem sicheren Ort auf, um bei Bedarf darin nachschlagen zu können. Sollten Sie das Gerät veräußern, geben Sie diese Bedienungsanleitung an den neuen Eigentümer weiter.

### 1. Erklärung von Warnsymbolen und Hinweisen

**Warnung**

Wird verwendet, um Sicherheitshinweise zu kennzeichnen oder um Aufmerksamkeit auf besondere Gefahren und Risiken zu lenken.

**Hinweis**

Wird verwendet, um zusätzlich Informationen oder wichtige Hinweise zu kennzeichnen.

### 2. Packungsinhalt

- 1x Bluetooth-Headset „Trexis" (A)
- 1x USB-Ladekabel (B)
- 1x Ohrbügel (C)
- 2x Ohrpolster (D)
- diese Bedienungsanleitung

### 3. Sicherheitshinweise

- Das Produkt ist für den privaten, nicht-gewerblichen Haushaltsgebrauch vorgesehen.
- Schützen Sie das Produkt vor Schmutz, Feuchtigkeit und Überhitzung und verwenden Sie es nur in trockenen Räumen.
- Lassen Sie sich auf der Fahrt mit einem Kraftfahrzeug oder Sportgerät nicht durch Ihr Produkt ablenken und achten Sie auf die Verkehrslage und Ihre Umgebung.
- Lassen Sie das Produkt nicht fallen und setzen Sie es keinen heftigen Erschütterungen aus.
- Betreiben Sie das Produkt nicht außerhalb seiner in den technischen Daten angegebenen Leistungsgrenzen.
- Öffnen Sie das Produkt nicht und betreiben Sie es bei Beschädigungen nicht weiter.
- Der Akku ist fest eingebaut und kann nicht entfernt werden, entsorgen Sie das Produkt als Ganzes gemäß den gesetzlichen Bestimmungen.
- Entsorgen Sie das Verpackungsmaterial sofort gemäß den örtlich gültigen Entsorgungsvorschriften.
- Nehmen Sie keine Veränderungen am Gerät vor. Dadurch verlieren sie jegliche Gewährleistungsansprüche.

**Warnung – Akku**

- Verwenden Sie nur geeignete Ladegeräte oder USB-Anschlüsse zum Aufladen.
- Verwenden Sie defekte Ladegeräte oder USB-Anschlüsse generell nicht mehr und versuchen Sie nicht, diese zu reparieren.
- Überladen oder tiefentladen Sie das Produkt nicht.
- Vermeiden Sie Lagerung, Laden und Benutzung bei extremen Temperaturen.
- Wir empfehlen, das Gerät mindestens einmal alle zwei Monate vollständig aufzuladen.

## 4. Inbetriebnahme

- Das Headset verfügt über einen wieder aufladbaren Akku. Vor der ersten Anwendung muss der Akku vollständig aufgeladen werden.
- Stellen Sie sicher, dass das Headset vor dem Aufladen ausgeschaltet ist.
- Starten Sie den Ladevorgang, indem Sie das beiliegende USB-Ladekabel an die **Ladebuchse** (1) und an den USB-Anschluss eines PCs/ Notebooks anschließen.
- Alternativ können Sie das Headset über ein geeignetes USB-Ladegerät laden. Beachten Sie hierzu die Bedienungsanleitung des verwendeten USB-Ladegeräts.
- Die **Status-LED** (6) leuchtet während des Ladevorgangs dauerhaft rot.
- Wenn der Ladevorgang nicht beginnt, trennen Sie das Ladegerät, schließen Sie es wieder an, und versuchen Sie es erneut. Es kann bis zu 2 Stunden dauern, bis der Akku vollständig geladen ist.
- Ist der Akku vollständig geladen, erlischt die **Status-LED** (6).
- Trennen Sie anschließend alle Kabel- und Netzverbindungen.

**Hinweis**

Wenn Sie das Gerät einige Monate lang nicht verwendet haben, kann es 15-30 Minuten dauern, bis die Status-LED (6) beim Ladevorgang rot leuchtet.

## 5. Betrieb

### Ein-/ Ausschalten des Headsets

- Einschalten:
  Halten Sie im ausgeschalteten Zustand die **Multifunktionstaste** (3) 3 Sekunden lang gedrückt, bis die **Status-LED** (6) blau blinkt, und lassen Sie die Taste wieder los.
- Ausschalten:
  Halten Sie im eingeschalteten Zustand die **Multifunktionstaste** (3) 4 Sekunden lang gedrückt, bis die **Status-LED** (6) rot blinkt, und lassen Sie die Taste wieder los.

**Hinweis**

Die in diesem Kapitel beschriebenen Funktionen sind nur mit Bluetooth-fähigen Endgeräten möglich.

### 5.1. Bluetooth Erstverbindung (Pairing)

**Hinweis – Pairing**

- Stellen Sie sicher, dass Ihr Bluetooth-fähiges Endgerät eingeschaltet ist und dass Bluetooth aktiviert ist.
- Stellen Sie sicher, dass Ihr Bluetooth-fähiges Endgerät für andere Bluetooth Geräte sichtbar ist.
- Beachten Sie hierzu die Bedienungsanleitung Ihres Endgerätes.

- Das Headset und das Endgerät sollten nicht weiter als 1 Meter voneinander entfernt sein. Je geringer der Abstand, desto besser.
- Vergewissern Sie sich, dass das Headset ausgeschaltet ist.
- Drücken und halten Sie die **Multifunktionstaste** (3) ca. 6 Sekunden, bis die **Status-LED** (6) abwechselnd rot und blau aufleuchtet. Das Headset sucht nach einer Bluetooth Verbindung.
- Öffnen Sie auf Ihrem Endgerät die Bluetooth Einstellungen und warten Sie bis in der Liste der gefundenen Bluetooth Geräte Hama Trex is angezeigt wird.



- Wählen Sie Hama Trex is aus und warten Sie bis das Headset als verbunden in den Bluetooth Einstellungen Ihres Endgerätes angezeigt wird.

**Hinweis – Bluetooth Passwort**

Manche Endgeräte benötigen für die Einrichtung der Verbindung mit einem anderen Bluetooth Gerät ein Passwort.

- Geben Sie für die Verbindung das Passwort 0000 ein, wenn Sie zur Eingabe von Ihrem Endgerät aufgefordert werden.

**Hinweis**

- Wenn die Kopplung erfolgreich war, blinkt die **Status-LED** (6) alle 3 Sekunden blau auf.
- Wenn die Kopplung nicht erfolgreich war, blinkt die **Status-LED** (6) alle 5 Sekunden einmal blau auf und Sie müssen die Kopplung erneut durchführen.

- Sie können das Headset nun verwenden.

### 5.2. Automatische Bluetooth Verbindung (nach bereits erfolgtem Pairing)

**Hinweis**

- Stellen Sie sicher, dass Ihr Bluetooth-fähiges Endgerät eingeschaltet ist und dass Bluetooth aktiviert ist.
- Stellen Sie sicher, dass Ihr Bluetooth-fähiges Endgerät für andere Bluetooth Geräte sichtbar ist.
- Beachten Sie hierzu die Bedienungsanleitung Ihres Endgerätes.

- Vergewissern Sie sich, dass das Headset eingeschaltet ist.
- Nach einer erfolgreichen Erstverbindung erfolgt die Verbindung automatisch.
- Sie können das Headset nun verwenden.

**Hinweis**

- Wenn die Kopplung erfolgreich war, blinkt die **Status-LED** (6) alle 3 Sekunden blau auf.
- Wenn die Kopplung nicht erfolgreich war, blinkt die **Status-LED** (6) alle 5 Sekunden einmal blau auf und Sie müssen die Kopplung erneut durchführen.
- Gegebenenfalls müssen Sie die Einstellung auf dem Endgerät vornehmen, um die automatische Verbindung mit dem gekoppelten Headset zuzulassen.

**Hinweis - Verbindung beeinträchtigt**

Nach einer erfolgreichen Erstverbindung erfolgt die Verbindung automatisch. Sollte sich die Bluetooth Verbindung nicht automatisch wiederherstellen, prüfen Sie die folgenden Punkte:

- Kontrollieren Sie in den Bluetooth Einstellungen des Endgerätes, ob Hama Trex is verbunden ist. Wenn nicht, wiederholen Sie die unter 5.1. Bluetooth Erstverbindung genannten Schritte.
- Kontrollieren Sie, ob Hindernisse die Reichweite beeinträchtigen. Wenn ja, positionieren Sie die Geräte näher zueinander.
- Auch bei schwacher Batterie kann die Leistung beeinträchtigt sein.

### 5.3. Freisprechfunktion

**Hinweis**

- Beachten Sie, dass die Unterstützung einiger Funktionen von Ihrem Endgerät abhängig ist.
- Beachten Sie hierzu die Bedienungsanleitung Ihres Endgerätes.

- Es besteht die Möglichkeit, das Headset wie eine Freisprecheinrichtung für Ihr Mobiltelefon zu verwenden.

**Anruf tätigen**

- Wählen Sie die Nummer direkt über Ihr Endgerät, um einen Anruf zu tätigen.

**Sprachwahlfunktion**

- Prüfen Sie, ob Ihr Mobiltelefon Sprachwahl unterstützt.
- Drücken Sie kurz die **Multifunktionstaste** (3). Sie hören einen kurzen Piepton.
- Nennen Sie den Namen der Person, die Sie anrufen möchten.
- Wenn die Spracheinträge mit der zugehörigen Telefonnummer, die auf Ihrem Mobiltelefon gespeichert ist, gekoppelt sind, wird die Nummer gewählt.

**Anruf entgegennehmen**

- Drücken Sie einmal die **Multifunktionstaste** (3), um einen eingehenden Anruf anzunehmen.
- Eingehenden Anruf abweisen
- Drücken und halten Sie die **Multifunktionstaste** (3) für ca. 2-3 Sekunden, um den eingehenden Anruf abzuweisen.

**Gespräch beenden**

- Drücken Sie während des Gesprächs einmal die **Multifunktionstaste** (3), um den Anruf zu beenden.

**Wahlwiederholung**

- Drücken Sie zweimal kurz die **Multifunktionstaste** (3), um die Nummer des letzten Anrufs anzurufen.
- Sie hören einen kurzen Piepton.

**Anruf weiterleiten**

- Drücken und halten Sie die **Multifunktionstaste** (3) während des Anrufs für ca. 3 Sekunden, um den Anruf vom Headset an das Endgerät oder vom Endgerät an das Headset weiterzuleiten.

### 5.4. Lautstärkeregelung und Stummschaltung

- Drücken Sie **Lautstärkeregler (-)** (2), um die Lautstärke zu reduzieren.
- Drücken Sie **Lautstärkeregler (+)** (4), um die Lautstärke zu erhöhen.
- Bei Erreichen der maximalen Lautstärke ertönt zweimal ein kurzes akustisches Signal.

- Drücken und halten Sie den **Lautstärkeregler (+)** (4) für ca. 3 Sekunden. Sie hören kurze Pieptöne, von tief bis hoch. Das **Mikrofon** (7) des Headsets wird stumm geschaltet, und Sie werden durch Pieptöne in kurzen Abständen daran erinnert.
- Drücken und halten Sie den **Lautstärkeregler (+)** (4) für ca. 3 Sekunden, um die Stummschaltung zu deaktivieren. Sie hören zuerst kurze Pieptöne von tief bis hoch und anschließend von hoch bis tief.

### 5.5. Trennen des Headsets

- Schalten Sie das Headset aus.
- Trennen Sie das Headset über die Bluetooth Einstellungen Ihres Endgerätes.



### 5.6. Akkukapazität

- Um Energie zu sparen, schaltet sich das Headset automatisch aus, wenn es länger als 10 Minuten mit keinem Gerät verbunden wird.
- Bei geringer Akkukapazität piept das Headset alle 20 Sekunden, und die **Status-LED** (6) beginnt rot zu blinken.
- Laden Sie das Headset – wie in 4. Inbetriebnahme beschrieben – auf.

**Hinweis**

Die verfügbare Gesprächs- bzw. Standby-Zeit hängt jedoch vom jeweils verwendeten Mobiltelefon oder sonstigen kompatiblen Bluetooth-Geräten sowie von den Benutzereinstellungen, Benutzerpräferenzen und jeweiligen Umgebungsbedingungen ab.

### 6. Wartung und Pflege

Reinigen Sie dieses Produkt nur mit einem fusselfreien, leicht feuchten Tuch und verwenden Sie keine aggressiven Reiniger. Achten Sie darauf, dass kein Wasser in das Produkt eindringt.

### 7. Haftungsausschluss

Die Hama GmbH & Co. KG übernimmt keinerlei Haftung oder Gewährleistung für Schäden, die aus unsachgemäßer Installation, Montage und unsachgemäßem Gebrauch des Produktes oder einer Nichtbeachtung der Bedienungsanleitung und/oder der Sicherheitshinweise resultieren.

### 8. Service und Support

Bitte wenden Sie sich bei Fragen zum Produkt gerne an die Hama-Produktberatung.
Hotline: +49 9091 502-115 (Deu/Eng)
Weitere Supportinformationen finden sie hier:
www.hama.com

### 9. Technische Daten

| | Bluetooth Headset |
|---|---|
| Stromaufnahme | Max. 50 mA |
| Ladespannung | Max. 5 V |
| Reichweite | 1 m |
| Bluetooth-Technologie | 2.0 |
| Frequenz | 20 Hz – 22 kHz |
| Akku | Lithium-Polymer 3,7 V |
| Akkukapazität | 75 mAh |

### 10. Entsorgungshinweise

**Hinweis zum Umweltschutz:**

Ab dem Zeitpunkt der Umsetzung der europäischen Richtlinien 2002/96/EG und 2006/66/EG in nationales Recht gilt folgendes: Elektrische und elektronische Geräte sowie Batterien dürfen nicht mit dem Hausmüll entsorgt werden. Der Verbraucher ist gesetzlich verpflichtet, elektrische und elektronische Geräte sowie Batterien am Ende ihrer Lebensdauer an den dafür eingerichteten, öffentlichen Sammelstellen oder an die Verkaufsstelle zurückzugeben. Einzelheiten dazu regelt das jeweilige Landesrecht. Das Symbol auf dem Produkt, der Gebrauchsanleitung oder der Verpackung weist auf diese Bestimmungen hin. Mit der Wiederverwertung, der stofflichen Verwertung oder anderen Formen der Verwertung von Altgeräten/Batterien leisten Sie einen wichtigen Beitrag zum Schutz unserer Umwelt.

**10. Konformitätserklärung**

CE Hiermit erklärt Hama GmbH & Co. KG, dass sich dieses Gerät in Übereinstimmung mit den grundlegenden Anforderungen und den übrigen einschlägigen Bestimmungen der Richtlinie 1999/5/EG befindet. Die Konformitäts-erklärung nach der R&TTE Richtlinie 99/5/EG finden Sie unter www.hama.com.





**Éléments de commande et d'affichage**

1. Prise de charge
2. Volume (-)
3. Touche multifonction
4. Volume (+)
5. Ecouteurs
6. LED d'état

Nous vous remercions d'avoir choisi un produit Hama. Veuillez prendre le temps de lire l'ensemble des remarques et consignes suivantes. Veuillez conserver ce mode d'emploi à portée de main afin de pouvoir le consulter en cas de besoin. Transmettez-le au nouveau propriétaire avec l'appareil le cas échéant.

**1. Explication des symboles d'avertissement et des remarques**

**Avertissement**

Ce symbole est utilisé pour indiquer des consignes de sécurité ou pour attirer votre attention sur des dangers et risques particuliers.

**Remarque**

Ce symbole est utilisé pour indiquer des informations supplémentaires ou des remarques importantes.

**2. Contenu de l'emballage**

- 1x Oreillette Bluetooth „Trexis" (A)
- 1x Câble de charge USB (B)
- 1x contour d'oreille (C)
- 2x Oreillettes (D)
- Mode d'emploi

**3. Consignes de sécurité**

- Ce produit est destiné à une installation domestique non commerciale.
- Protégez le produit de toute saleté, humidité, surchauffe et utilisez-le uniquement dans des locaux secs.
- Ne laissez pas le produit capter votre attention lorsque vous pilotez un véhicule ou un appareil de sport et veuillez concentrer toute votre attention à la circulation et à votre environnement.
- Protégez le produit des secousses violentes et évitez tout choc ou toute chute.
- N'utilisez pas le produit en dehors des limites de puissance indiquées dans les caractéristiques techniques.
- Ne tentez pas d'ouvrir le produit en cas de détérioration et cessez de l'utiliser.
- La batterie est installée de façon permanente et ne peut pas être retirée ; recyclez le produit en bloc conformément aux directives légales.
- Recyclez les matériaux d'emballage conformément aux prescriptions locales en vigueur.
- N'apportez aucune modification à l'appareil. Des modifications vous feraient perdre vos droits de garantie.

**Avertissement concernant les batteries**

- Utilisez exclusivement un chargeur approprié ou une connexion USB lors de la recharge.
- Cessez d'utiliser tout chargeur ou toute connexion USB défectueux et ne tentez pas de réparer ces derniers.
- Ne surchargez ou ne déchargez pas totalement le produit.
- Evitez un stockage, une charge ou une utilisation à des températures extrêmes.
- Nous vous recommandons de charger entièrement la batterie de l'appareil une fois tous les deux mois.

## 4. Mise en service

- Le micro-casque dispose d'une batterie rechargeable. La batterie doit être totalement rechargée avant la première utilisation du micro-casque.
- Assurez-vous que le micro-casque est bien hors tension avant de commencer la charge de l'appareil.
- Démarrez le cycle de charge en branchant le câble USB fourni à la **prise de charge** (1) et au port USB d'un ordinateur (portable ou non).
- Vous pouvez également charger le micro-casque à l'aide d'un chargeur USB adapté. Veuillez, dans ce cas, également consulter le mode d'emploi du chargeur USB utilisé.
- Le **voyant LED de charge** (6) en rouge en permanence pendant la charge.
- Dans le cas où la procédure de charge ne démarre pas automatiquement, déconnectez le chargeur et rebranchez le câble. La charge de la batterie est susceptible de durer 2 heures.
- Le **voyant LED de charge** (6) s'éteint automatiquement dès que la batterie est entièrement chargée.
- Débranchez tous les câbles et les connexions secteur.

**Remarque**

Il est possible que le témoin lumineux rouge s'allume uniquement 15-30 minutes après avoir démarré la procédure de charge si **voyant LED de charge** (6) n'avez pas utilisé votre appareil pendant quelques mois.

## 5. hors tension (ON / OFF)

**Mise sous tension (ON) :**

Sur un appareil hors tension, appuyez sur la **touche multifonction** (3) pendant 3 secondes jusqu'au clignotement du témoin **voyant LED de charge** (6) en bleu, puis relâchez la touche.

**Mise hors tension :**

Sur un appareil sous tension, appuyez sur la **touche multifonction** (3) pendant 4 secondes jusqu'au clignotement du témoin **voyant LED de charge** (6) en rouge, puis relâchez la touche.

**Remarque**

Assurez-vous que votre appareil compatible Bluetooth est sous tension et que la fonction Bluetooth est activée



### 5.1. Première connexion Bluetooth (couplage)

**Remarque concernant le couplage**

- Assurez-vous que votre appareil Bluetooth est bien sous tension et que sa fonction Bluetooth est bien activée.
- Assurez-vous également que votre appareil Bluetooth est bien détectable par d'autres appareils Bluetooth.
- Veuillez également consulter le mode d'emploi de votre appareil.

- La distance entre le micro-casque Bluetooth et votre appareil ne devrait pas excéder un mètre. Plus la distance entre est petite, meilleure est la connexion.
- Assurez-vous que le casque est éteint.
- Appuyez sur la **touche multifonctions** (3) pendant environ 6 s jusqu'à ce que la LED d'état (6) clignote alternativement en rouge/bleu. Le micro-casque recherche une connexion Bluetooth.
- Ouvrez les paramètres Bluetooth sur votre appareil, puis patientez jusqu'à ce que l'appareil **Hama Trexis** apparaisse dans la liste d'appareils Bluetooth détectés.
- Sélectionnez l'appareil **Hama Trexis**, puis patientez jusqu'à ce que le micro-casque apparaisse en tant que connecté dans les réglages Bluetooth de votre appareil. +

**Remarque concernant le mot de passe Bluetooth**

Saisissez le mot de passe 0000, dans le cas où l'appareil exige la saisie d'un mot de passe.

**Remarque**

- La LED d'état (6) clignote toutes les 3 s en bleu en cas de couplage opérationnel.
- La LED d'état (6) clignote toutes les 5 s en bleu en cas d'échec du couplage ; puis devrez, dans ce cas, répéter la procédure de couplage.

- Vous pouvez commencer à utiliser le micro-casque.

### 5.2. Connexion Bluetooth automatique (après un premier couplage réussi)

**Remarque**

- Assurez-vous que votre appareil compatible Bluetooth est sous tension et que la fonction Bluetooth est activée.
- Assurez-vous que votre appareil compatible Bluetooth est dans la ligne de visée des autres appareils Bluetooth.
- Veuillez également consulter le mode d'emploi de votre appareil.

- Assurez-vous que le micro-casque est hors tension.
- Après une première connexion conforme, les connexions suivantes sont établies automatiquement.
- Vous pouvez commencer à utiliser le micro-casque.

**Remarque**

- La LED d'état (6) clignote toutes les 3 s en bleu en cas de couplage opérationnel.
- La LED d'état (6) clignote toutes les 5 s en bleu en cas d'échec du couplage ; puis devrez, dans ce cas, répéter la procédure de couplage.
- Le cas échéant, vous devrez paramétrer votre appareil afin d'autoriser la connexion automatique avec le micro-casque couplé.

**Remarque concernant une mauvaise connexion**

Après une première connexion conforme, les connexions suivantes sont établies automatiquement. Dans le cas où la connexion Bluetooth ne s'établit automatiquement, vérifiez les points suivants :

- Vérifiez, dans les paramètres Bluetooth de votre appareil, que l'appareil **Hama Trexis** est bien connecté. Si ce n'est pas le cas, répétez les étapes décrites dans le paragraphe **5.1. Première connexion Bluetooth.**
- Vérifiez la présence d'obstacles susceptibles de réduire la portée. Si tel est le cas, rapprochez les appareils l'un de l'autre.
- Une pile faible est également susceptible d'influencer négativement le fonctionnement du produit.

### 5.3 Fonction mains libres

**Remarque**

- Veuillez noter que la prise en charge de certaines fonctions dépend de votre appareil.
- Veuillez consulter le mode d'emploi de votre appareil à ce sujet.

Vous pouvez utiliser le micro-casque comme kit mains-libres pour votre téléphone portable.

**Effectuer un appel**

- Composez le numéro directement sur votre appareil afin d'effectuer un appel.

**Reconnaissance vocale**

- Veuillez contrôler que votre téléphone portable prend en charge la fonction de reconnaissance vocale.
- Appuyez brièvement sur la **touche multifonction** (3) ; vous entendez un bip.
- Prononcez le nom de la personne que vous désirez appeler.
- L'appareil compose le numéro dans le cas où l'étiquette vocale correspond à un numéro enregistré sur votre portable.

**Recevoir un appel**

- Appuyez une fois sur la **touche multi-fonctions** (3) afin de répondre à un appel entrant.

**Refuser un appel entrant**

- Appuyez pendant environ 2-3 s sur la touche multi-fonctions (3) afin de refuser un appel entrant.



**Mettre fin à un appel**

- Pendant une conversation, appuyez une fois sur la **touche multi-fonctions** (3) afin de terminer un appel.

**Rappel du dernier numéro composé**

- Appuyez brièvement 2 fois sur la **touche multi-fonctions** (3) afin d'appeler le numéro du dernier appel.
- Vous entendrez un bref bip.

**Transmettre un appel**

- Appuyez, au cours de l'appel, sur la **touche multi-fonctions** (3) pendant environ 3 s afin de transmettre l'appel du micro-casque vers votre téléphone ou de votre téléphone vers le micro-casque.

### 5.4 Réglage du volume et mise en sourdine

- Utilisez la touche **Réglage du volume** (-) (2) pour diminuer le volume.
- Utilisez la touche **Réglage du volume** (+) (4) pour augmenter le volume.
- Un bref signal acoustique retentit deux fois lorsque vous atteignez le volume maximal.
- Utilisez la touche **Réglage du volume** (+) (4) pendant environ 3 s. Vous entendrez différents bips brefs de sonorité basse jusqu'à aiguë. Le **microphone** (7) du micro-casque est mis en sourdine ; des bips émis à courts intervalles vous le rappellent.
- Appuyez sur la touche **Réglage du volume** (+) (4) pendant environ 3 s afin de désactiver la mise en sourdine. Vous entendrez, tout d'abord, des bips brefs de sonorité basse à aiguë, puis, dans un deuxième temps, de sonorité aiguë jusqu'à basse.

### 5.5 Déconnexion du micro-casque

- Mettez le micro-casque hors tension.
- Déconnectez le micro-casque à l'aide des paramètres Bluetooth de votre appareil.

### 5.6 Capacité de la batterie

- Le micro-casque se met automatiquement hors tension après une interruption de connexion de plus de 10 minutes afin d'économiser de l'énergie.
- En cas de batterie faible, le micro-casque émet des bips toutes les 20 s et la LED d'état (6) se met à clignoter en rouge.
- Rechargez la batterie conformément aux indications du paragraphe 4. Mise en service.

**Remarque**

Il est possible que les temps de veille et de conversation indiqués diffèrent en fonction du type de téléphone portable ou d'appareil Bluetooth utilisé, des paramètres d'utilisation, du style d'utilisation et de l'environnement.

## 6. Soins et entretien

Nettoyez ce produit uniquement à l'aide d'un chiffon non pelucheux légèrement humide ; évitez tout détergent agressif. Veillez à ce qu'aucun liquide ne pénètre dans le produit.

## 7. Exclusion de garantie

La société Hama GmbH & Co. KG décline toute responsabilité en cas de dommages provoqués par une installation, un montage ou une utilisation non conformes du produit ou encore provoqués par un non respect des consignes du mode d'emploi et/ou des consignes de sécurité.

## 8. Service et assistance

En cas de question concernant le produit, veuillez vous adresser au service de conseil produits de Hama.
Ligne téléphonique directe : +49 9091 502-115 (allemand/anglais)
Vous trouverez ici de plus amples informations concernant l'assistance : www.hama.com

## 9. Caractéristiques techniques

| | |
|---|---|
| | Oreillette Bluetooth |
| Consommation de courant | 50 mA maxi |
| Tension de charge | 5 V maxi |
| Portée | 1 m |
| Technologie Bluetooth | 2.0 |
| Fréquence | 20 Hz-22 KHz |
| Batterie | lithium polymère 3.7 V |
| Capacité de la batterie | 75 mAh |

## 10. Consignes de recyclage

**Remarques concernant la protection de l'environnement:**

Conformément à la directive européenne 2002/96/CE et 2006/66/CE, et afin d'atteindre un certain nombre d'objectifs en matière de protection de l'environnement, les règles suivantes doivent être appliquées: Les appareils électriques et électroniques ainsi que les batteries ne doivent pas être éliminés avec les déchets ménagers. Le pictogramme "picto" présent sur le produit, son manuel d'utilisation ou son emballage indique que le produit est soumis à cette réglementation. Le consommateur doit retourner le produit/la batterie usager aux points de collecte prévus à cet effet. Il peut aussi le remettre à un revendeur. En permettant enfin le recyclage des produits ainsi que les batteries, le consommateur contribuera à la protection de notre environnement. C'est un acte écologique.

## 11. Déclaration de conformité

La société Hama GmbH & Co. KG certifie que cet appareil est conforme aux exigences de base et aux dispositions de la directive 1999/5/ en vigueur. Vous trouverez la déclaration de conformité à la directive R&TTE 99/5/CE sur www.hama.de.





## Органы управления и индикации

1. Разъем зарядного устройства
2. Увеличить громкость (-)
3. Многофункциональная кнопка
4. Уменьшить громкость (+)
5. Амбушюры
6. Лампа индикации
7. Микрофон

Благодарим за покупку изделия фирмы Hama. внимательно ознакомьтесь с настоящей инструкцией. Храните инструкцию в надежном месте для справок в будущем. В случае передачи изделия другому лицу приложите и эту инструкцию.

## 1. Предупредительные пиктограммы и инструкции

**Внимание**

Данным значком отмечены инструкции, несоблюдение которых может привести к опасной ситуации.

**Примечание**

Дополнительная или важная информация.

## 2. Комплект поставки

- 1x гарнитура Bluetooth Trexis (A)
- 1x зарядный кабель USB (B)
- 1x дужка (C)
- 2x амбушюры (D)
- Настоящая инструкция

## 3. Техника безопасности

- Изделие предназначено только для домашнего применения.
- Беречь от грязи, влаги и источников тепла. Эксплуатировать только в сухих условиях.
- Эксплуатация изделия не должна отвлекать от вождения автомобиля, дорожного движения и окружающих условий.
- Не ронять. Беречь от сильных ударов.
- Соблюдать технические характеристики.
- Изделие не открывать. Запрещается эксплуатировать неисправное изделие.
- Аккумулятор замене не подлежит. Утилизацию продукта производить целиком согласно нормативам.
- Утилизировать упаковку в соответствии с местными нормами.
- Запрещается вносить изменения в конструкцию. В противном случае гарантийные обязательства аннулируются.

**Внимание - Техника безопасности**

- Применять только соответствующие зарядные устройства.
- Запрещается эксплуатировать и ремонтировать неисправные устройства.
- Не подвергать аккумуляторы глубокой разрядке и перезарядке.
- Беречь от высоких температур при хранении, заряде и эксплуатации.
- Устройство рекомендуется заряжать не реже одного раза в два месяца.

## 4. Ввод в эксплуатацию

- Для питания гарнитуры предусмотрен аккумулятор. Перед вводом гарнитуры в эксплуатацию необходимо полностью зарядить аккумулятор.

- Перед началом заряда отключите гарнитуру.
- Чтобы начать заряд аккумулятора, подключите кабель USB **разъем зарядного устройства** (1) и к разъему USB компьютера.
- Гарнитуру также можно заряжать через зарядное устройство USB. Соблюдайте инструкции по эксплуатации устройств.
- Если зарядка не началась автоматически, отключите устройство, затем снова подключите и повторите попытку. Аккумулятор заряжается до 2 часов.
- По окончании зарядки **красная лампа** (6) погаснет.
- Завершив зарядку, отключите все кабельные и сетевые соединения.

**Примечание**

Если устройство не эксплуатировалось несколько месяцев, красная лампа (6) при зарядке может загореться через 15-30 минут.

## 5. Эксплуатация
### Включение и выключение гарнитуры

**Включение:**

В выключенном состоянии нажмите и 3 секунды удерживайте **многофункциональную кнопку** (3), чтобы начала мигать **синяя лампа** (6), затем отпустите кнопку.

**Выключение:**

Во включенном состоянии нажмите и 4 секунды удерживайте **многофункциональную кнопку** (3), чтобы начала мигать **красная лампа** (6), затем отпустите кнопку.

**Примечание**

Описанные в настоящей главе функции работают только при наличии Bluetooth.

### 5.1. Согласование устройств по протоколу Bluetooth

**Примечание - Согласование**

- Включите устройство воспроизведения и активируйте на нем Bluetooth.
- Через интерфейс Bluetooth убедитесь, что устройство воспроизведения обнаруживается другими устройствами.
- Подробнее смотрите инструкцию по эксплуатации устройства.

- Гарнитура и устройство должны располагаться не дальше 1 метра друг от друга. Чем меньше дистанция между устройствами, тем увереннее связь.
- Выключите гарнитуру.
- Нажмите и ок. 6 секунд удерживайте **многофункциональную кнопку** (3), чтоб лампа (6) начала попеременно мигать красным и синим. Гарнитура начнет поиск сигнала Bluetooth.
- Откройте настройки Bluetooth на устройстве воспроизведения и в списке выберите устройство **Hama Trexis.**
- Выберите **Hama Trexis** и подождите, пока гарнитура не появится в списке подключенных устройств по протоколу Bluetooth.



**Примечание - Bluetooth.**

При необходимости введите пароль по умолчанию: 0000.

**Примечание**

- Если согласование прошло успешно, **Лампа индикации** (6) начнет мигать синим каждые 3 секунды.
- Если устройства согласовать не удалось, **Лампа индикации** (6) будет мигать синим каждые 5 секунд. В этом случае повторите операцию согласования.

- Гарнитура готова к работе.

### 5.2. Автоматическое соединение по протоколу Bluetooth после согласования

**Примечание**

- Включите устройство воспроизведения и активируйте на нем Bluetooth.
- Через интерфейс Bluetooth убедитесь, что устройство воспроизведения обнаруживается другими устройствами.
- Подробнее смотрите инструкцию по эксплуатации устройства.

- Гарнитура должна быть выключена.
- После первого соединения в дальнейшем устройства будут подключаться автоматически.
- Гарнитура готова к работе.

**Примечание**

- Если согласование прошло успешно, **Лампа индикации** (6) начнет мигать синим каждые 3 секунды.
- Если устройства согласовать не удалось, **Лампа индикации** (6) будет мигать синим каждые 5 секунд. В этом случае повторите операцию согласования.
- При необходимости, чтобы разрешить автоматическое подключение гарнитуры, выполните соответствующие настройки на устройстве.

**Повторное соединение. Примечание**

После первого соединения в дальнейшем устройства будут подключаться автоматически. Если соединение Bluetooth автоматически не устанавливается, проверьте следующее:

- В настройках Bluetooth устройства воспроизведения проверьте наличие соединения с устройством **Hama Trexis.** При отсутствии соединения повторите операцию из главы 5.1. «Согласование устройство по протоколу Bluetooth».
- Следует учитывать, что препятствия влияют на радиус соединения. При наличии препятствий уменьшите дистанцию между устройствами.
- Разряженная батарея также отрицательно влияет на качество соединения.

### 5.3. Функция громкой связи

**Примечание**

- Совместимость функций зависит от устройства воспроизведения.
- Подробнее смотрите инструкцию по эксплуатации устройства.

Гарнитуру можно применять в качестве устройства громкой связи для мобильного телефона.

**Разговор с абонентом**

- Наберите номер абонента на телефоне.

**Речевой набор**

- Убедитесь в наличии на телефоне функции речевого набора.
- Нажмите **многофункциональную кнопку** (3). Устройство подаст короткий звуковой сигнал.
- Назовите имя абонента.
- Если функция речевого набора настроена правильно, телефон выполнит набор номера.

**Ответ на входящий звонок**

- Чтобы ответить на звонок, нажмите **многофункциональную кнопку** (3).

**Отменить входящий звонок**

- Чтобы отказаться от ответа на звонок, нажмите и ок. 2-3 секунд удерживайте **многофункциональную кнопку** (3).

**Завершить звонок**

- Чтобы завершить разговор, во время разговора нажмите **многофункциональную кнопку** (3).

**Повтор набора номера**

- Чтобы повторить набор последнего набранного номера, дважды нажмите **многофункциональную кнопку** (3). Устройство подаст короткий звуковой сигнал.

**Перевод звонка между телефоном и гарнитурой**

- Чтобы перевести звонок с телефона на гарнитуру или наоборот, нажмите и ок. 3 секунд удерживайте **многофункциональную кнопку** (3).

### 5.4. Регулировка громкости и отключение микрофона

- Кнопка **Уменьшить громкость (-)** (2) применяется для уменьшения громкости звука.
- Кнопка **Увеличить громкость (+)** (4) применяется для увеличения громкости звука.
- При достижении максимальной громкости устройство дважды подает короткий акустический сигнал.
- Нажмите и ок. 3 секунд удерживайте кнопку **Увеличить громкость (+)** (4). Устройство подаст короткий сигнал, увеличивающийся по частоте звука. **Микрофон** (7) гарнитуры отключится, что будет сигнализироваться короткими прерывистыми звуковыми сигналами.
- Нажмите и ок. 3 секунд удерживайте кнопку **Увеличить громкость (+)** (4), чтобы отменить выключение микрофона. Устройство подаст короткий сигнал сначала увеличивающийся, а затем уменьшающийся по частоте звука.

### 5.5. Отключение гарнитуры

- Выключите гарнитуру.
- Отключите гарнитуру через настройки Bluetooth устройства воспроизведения.



### 5.6. Емкость аккумулятора

- С целью экономии электроэнергии гарнитура автоматически отключается, если она не подключена к другому устройству в течение 10 минут.
- Если аккумулятор разряжен, гарнитура подает звуковой сигнал каждые 20 секунд, а **Лампа индикации** (6) мигает красным.
- Зарядите аккумулятор, как описано в главе 4. Ввод в эксплуатацию).

**Примечание**

Время работы в режиме разговора и в ждущем режиме зависит от сопряженного по Bluetooth устройства, а также от настроек устройств и условий эксплуатации.

### 6. Уход и техническое обслуживание

Чистку изделия производить только безворсовой слегка влажной салфеткой. Запрещается применять агрессивные чистящие средства. Следите за тем, чтобы в устройство не попала вода.

### 7. Отказ от гарантийных обязательств

Компания Hama GmbH & Co. KG не несет ответственность за ущерб, возникший вследствие неправильного монтажа, подключения и использования изделия не по назначению, а также вследствие несоблюдения инструкции по эксплуатации и техники безопасности.

### 8. Отдел техобслуживания

По вопросам ремонта или замены неисправных изделий обращайтесь к продавцу или в сервисную службу компании Hama.
Горячая линия отдела техобслуживания:
+49 9091 502-115 (немецкий, английский)
Подробнее смотрите здесь: www.hama.com

### 9. Технические характеристики

| | Гарнитура Bluetooth |
|---|---|
| Ток потребления | Макс. 50 мА |
| Напряжение заряда | Макс. 5 В |
| Дальность действия | 1 м |
| Стандарты Bluetooth | 2.0 |
| Частота | 20 Гц - 22 кГц |
| Аккумуляторная батарея | литий-полимерный аккумулятор 3,7 В |
| Емкость аккумулятора | 75 мАч |

### 10. Инструкции по утилизации

**Охрана окружающей среды:**

С момента перехода национального законодательства на европейские нормативы 2002/96/EU и 2006/66/EU действительно следующее:
Электрические и электронные приборы, а также батареи запрещается утилизировать с обычным мусором. Потребитель, согласно закону, обязан утилизировать электрические и электронные приборы, а также батареи и аккумуляторы после их использования в специально предназначенных для этого пунктах сбора, либо в пунктах продажи. Детальная регламентация этих требований осуществляется соответствующим местным законодательством. Необходимость соблюдения данных предписаний обозначается особым значком на изделии, инструкции по эксплуатации или упаковке.

При переработке, повторном использовании материалов или при другой форме утилизации бывших в употреблении приборов Вы помогаете охране окружающей среды. В соответствии с предписаниями по обращению с батареями, в Германии вышеназванные нормативы действуют для утилизации батарей и аккумуляторов.

**11. Декларация производителя**

CE Компания Hama GmbH & Co. KG настоящим подтверждает, что данное изделие полностью соответствует основным требованиям, а также предписаниям и положениям нормативов 1999/5/EG. Заявление о соответствии товара нормам R&TTE 99/5/EG см. на вебузле www.hama.com.





**Bedieningselementen en weergaven**

1. Aansluitpunt voor het opladen
2. Geluidsvolume (-)
3. Multifunctionele knop
4. Geluidsvolume (+)
5. Oorluidspreker
6. LED-indicatie
7. Microfoon

Hartelijk dank dat u voor een product van Hama heeft gekozen.
Neem de tijd om de volgende aanwijzingen en instructies volledig door te lezen. Berg deze gebruiksaanwijzing vervolgens op een goede plek op zodat u hem als naslagwerk kunt gebruiken. Op zodat u hem als naslagwerk kunt gebruiken. Mocht u het toestel verkopen, geeft u dan ook deze gebruiksaanwijzing aan de nieuwe eigenaar.

**1. Verklaring van waarschuwingssymbolen en instructies**

**Waarschuwing**

Wordt gebruikt voor veiligheidsinstructies of om de aandacht te trekken op bijzondere gevaren en risico's.

**Aanwijzing**

Wordt gebruikt voor extra informatie of belangrijke informatie.

**2. Inhoud van de verpakking**

- 1x Bluetooth-headset Trexis (A)
- 1x USB-oplaadkabel (B)
- 1x oorbeugel (C)
- 2x oorkussen (D)
- deze bedieningsinstructies

**3. Veiligheidsinstructies**

- Het product is bedoeld voor niet-commercieel privegebruik in huiselijke kring.
- Bescherm het product tegen vuil, vocht en oververhitting en gebruik het alleen in droge omgevingen.
- Laat u zich op weg met een motorvoertuig of sporttoestel niet door uw product afleiden en let op de verkeerssituatie en uw omgeving.
- Laat het product niet vallen en stel het niet bloot aan zware schokken of stoten.
- Gebruik het product niet buiten de in de technische gegevens vermelde vermogensgrenzen.
- Open het product niet en gebruik het niet meer als het beschadigd is.
- De accu is vast ingebouwd en kan niet worden verwijderd, voer het product derhalve als één geheel af overeenkomstig de wettelijke voorschriften.
- Het verpakkingsmateriaal direct en overeenkomstig de lokaal geldende afvoervoorschriften afvoeren.
- Verander niets aan het toestel. Daardoor vervalt elke aanspraak op garantie.

**Waarschuwing – accu**

- Gebruik alleen geschikte laadapparatuur of USB-aansluitingen voor het opladen.
- Gebruik defecte laadapparatuur of USB-aansluitingen niet meer en probeer ze niet te repareren.
- Het op te laden product niet overladen of diepontladen.
- Opbergen, opladen en gebruiken bij extreme temperaturen vermijden.
- Wij adviseren het toestel ten minste eenmaal per twee maanden volledig op te laden.

## 4. Inbedrijfstelling

- De headset beschikt over een oplaadbare accu. Vóór het eerste gebruik dient de accu volledig te worden opgeladen.
- Controleer of de headset is uitgeschakeld voordat met het opladen wordt begonnen.
- Start het opladen door de meegeleverde USB-oplaadkabel op **aansluitpunt voor het opladen** (1) en op de USB-aansluiting van een pc/notebook aan te sluiten.
- Indien het opladen niet start, koppel dan de oplader los, sluit de oplader weer aan en probeer het opnieuw. Het kan max. 2 uur duren totdat de accu volledig is opgeladen.
- Zodra de accu volledig is opgeladen gaat de **status-LED** (6) uit.
- Aansluitend alle kabel- en netwerkverbindingen scheiden.

**Aanwijzing**

De in dit hoofdstuk beschreven functies zijn alleen met Bluetooth-geschikte eindapparatuur mogelijk.

## 5. Gebruik en werking

### Headset in-/ uitschakelen

**Inschakelen:**

Houd in de uitgeschakelde toestand de **multifunctionele toets** (3) 3 seconden lang ingedrukt, totdat de **status-LED** (6) blauw knippert, en laat de toets weer los.

**Uitschakelen:**

Houd in de ingeschakelde toestand de **multifunctionele toets** (3) 4 seconden lang ingedrukt, totdat de **status-LED** (6) rood knippert, en laat de toets weer los.

**Aanwijzing**

De in dit hoofdstuk beschreven functies zijn alleen met Bluetooth-geschikte eindapparatuur mogelijk.

### 5.1. De eerste maal een Bluetooth-verbinding tot stand brengen (koppelen)

**Aanwijzing – Pairing/koppelen**

- Controleer of uw Bluetooth-geschikt eindtoestel is ingeschakeld en dat de Bluetooth-functie is geactiveerd.
- Controleer of uw Bluetooth-geschikt eindtoestel voor andere Bluetooth-apparatuur zichtbaar is.
- Lees hiervoor de bedieningsinstructies van uw eindtoestel a.u.b.

- De headset en het eindtoestel dienen niet meer dan 1 meter van elkaar te zijn verwijderd. Hoe dichter bij elkaar, des te beter.
- Controleer of de headset is ingeschakeld.
- Houd de **multifunctionele toets** (3) gedurende ca. 6 seconden ingedrukt, totdat de **status-LED** (6) afwisselend rood en blauw knippert. De headset zoekt naar een Bluetooth-verbinding.
- Open op uw eindtoestel de Bluetooth-instellingen en wacht totdat in de lijst van gevonden Bluetooth-apparatuur **Hama Trexis** wordt weergegeven.
- Selecteer **Hama Trexis** en wacht totdat de headset als zijnde „verbonden" in de Bluetooth-instellingen van uw eindtoestel wordt weergegeven.



**Aanwijzing – Bluetooth-password**

Voer voor de verbinding het password 0000 in, indien uw eindtoestel de invoer van een password verlangt.

**Aanwijzing**

- Indien de koppeling succesvol was, dan knippert de **status-LED** (6) iedere 3 seconden blauw.
- Indien de koppeling niet succesvol was, dan knippert de **status-LED** (6) iedere 5 seconden eenmaal blauw en dient de koppeling opnieuw te worden uitgevoerd.

- U kunt de headset nu gebruiken.

### 5.2. Automatische Bluetooth-verbinding (na een reeds uitgevoerde koppeling)

**Aanwijzing**

- Controleer of uw Bluetooth-geschikt eindtoestel is ingeschakeld en dat de Bluetooth-functie is geactiveerd.
- Controleer of uw Bluetooth-geschikt eindtoestel voor andere Bluetooth-apparatuur zichtbaar is.
- Lees hiervoor de bedieningsinstructies van uw eindtoestel a.u.b.

- Controleer of de headset is ingeschakeld.
- Nadat de eerste verbinding succesvol tot stand is gebracht wordt de verbinding normaliter steeds weer automatisch uitgevoerd.
- U kunt de headset nu gebruiken.

**Aanwijzing**

- Indien de koppeling succesvol was, dan knippert de **status-LED** (6) iedere 3 seconden blauw.
- Indien de koppeling niet succesvol was, dan knippert de **status-LED** (6) iedere 5 seconden eenmaal blauw en dient de koppeling opnieuw te worden uitgevoerd.
- Eventueel dient u de instelling op het eindtoestel uit te voeren, teneinde de automatische verbinding met de gekoppelde headset toe te staan.

**Aanwijzing – verbinding stagneert**

Nadat de eerste verbinding succesvol tot stand is gebracht wordt de verbinding normaliter steeds weer automatisch uitgevoerd. Indien de Bluetooth-verbinding echter niet wederom automatisch tot stand wordt gebracht, dan dienen de hieronder vermelde punten te worden gecontroleerd:

- Controleer in de Bluetooth-instellingen van uw eindtoestel of **Hama Trexis** is verbonden. Is dit niet het geval, dan herhaalt u de onder 5.1. De eerste maal een Bluetooth-verbinding tot stand brengen (koppelen) vermelde stappen.
- Controleer of hindernissen het bereik negatief beïnvloeden. Indien dit het geval is, dan plaatst u de toestellen dichter bij elkaar.
- Ook kan bij een zwakke accu het zendvermogen beperkt zijn.

### 5.3. Handsfree-functie

**Aanwijzing**

- Let erop dat de ondersteuning van enige functies afhankelijk is van uw eindtoestel.
- Lees hiervoor de bedieningsinstructies van uw eindtoestel a.u.b.

De mogelijkheid is aanwezig om de headset zoals een handsfree-voorziening voor uw mobiele telefoon te gebruiken.

**Oproep tot stand brengen**

- Kies het nummer direct op uw eindtoestel teneinde een telefoongesprek tot stand te brengen.

**Spraakkiezen-functie**

- Controleer of uw mobiele toestel spraakkiezen ondersteunt.
- Druk kort op de **multifunctionele toets** (3). U hoort een korte pieptoon.
- Noem de naam van de persoon die u wenst te bellen.
- Indien de spraakvermeldingen met het bijbehorende telefoonnummer, welke op uw mobiele toestel is opgeslagen, zijn gekoppeld, dan wordt het nummer gekozen.

**Oproep aannemen**

- Druk eenmaal op de **multifunctionele toets** (3) teneinde een binnenkomend gesprek aan te nemen.

**Binnenkomende oproep afwijzen**

- Houd de **multifunctionele toets** (3) gedurende ca. 2-3 seconden ingedrukt teneinde het binnenkomende gesprek af te wijzen.

**Gesprek beëindigen**

- Druk tijdens het gesprek eenmaal op de **multifunctionele toets** (3) teneinde het gesprek te beëindigen.

**Herhaling van laatst gekozen nummer**

- Druk tweemaal kort op de**multifunctionele toets** (3), teneinde het nummer van het laatste gesprek te kiezen.
- U hoort een korte pieptoon.

**Oproep doorsturen**

Houd de **multifunctionele toets** (3) tijdens de oproep gedurende ca. 3 seconden ingedrukt, teneinde de oproep van de headset naar het eindtoestel of van het eindtoestel naar de headset door te sturen.

### 5.4. Geluidssterkteregeling en mute-functie

- Druk op **volumeregelaar (-)** (2) teneinde het geluidsniveau te verlagen.
- Druk op **volumeregelaar (+)** (4) teneinde het geluidsniveau te verhogen.
- Bij het bereiken van het maximale geluidsniveau weerklinkt tweemaal een kort akoestisch signaal.
- Houd de **volumeregelaar (+)** (4) gedurende ca. 3 seconden ingedrukt. U hoort korte pieptonen, van laag tot hoog. De microfoon (7) van de headset wordt mute geschakeld, en u wordt door pieptonen in korte afstanden daaraan herinnerd.
- Houd de **volumeregelaar (+)** (4) gedurende ca. 3 seconden ingedrukt, teneinde de mute-functie te deactiveren. U hoort allereerst korte pieptonen van laag tot hoog en aansluitend van hoog tot laag.

### 5.5. Headset scheiden

- Schakel de headset uit.
- Verbreek de verbinding met de headset via de Bluetooth-instellingen van uw eindtoestel.



### 5.6. Accucapaciteit

- Teneinde energie te besparen, schakelt de headset zich automatisch uit indien de headset langer dan 10 minuten met geen toestel wordt verbonden.
- Bij een geringe accucapaciteit piept de headset iedere 20 seconden en de **status-LED** (6) begint rood te knipperen.
- Laad de headset – zoals in 4. Inbedrijfstelling is beschreven – op.

**Aanwijzing**

De beschikbare gespreks- resp. stand-by-tijd is echter steeds afhankelijk van de mobiele telefoon die wordt gebruikt of van andere compatibele Bluetooth-apparatuur evenals van de gebruikersinstellingen, gebruikersvoorkeuren en van de desbetreffende omgevingsomstandigheden.

### 6. Onderhoud en verzorging

Reinig dit product uitsluitend met een pluisvrije, licht vochtige doek en maak geen gebruik van agressieve reinigingsmiddelen. Let erop dat er geen water in het product binnendringt.

### 7. Uitsluiting van garantie en aansprakelijkheid

Hama GmbH & Co. KG aanvaardt geen enkele aansprakelijkheid of garantieclaims voor schade of gevolgschade, welke door ondeskundige installatie, montage en ondeskundig gebruik van het product ontstaan of het resultaat zijn van het niet in acht nemen van de bedieningsinstructies en/of veiligheidsinstructies.

### 8. Service en support

Neem bij vragen over het product contact op met de afdeling Productadvies van HAMA.
Hotline: +49 9091 502-115 (Duits/Engels)
Meer support-informatie vindt u hier:
www.hama.com

### 9. Technische specificaties

| | Bluetooth Headset Drift |
|---|---|
| Stroomverbruik | Max. 50 mA |
| Oplaadspanning | Max. 5 V |
| Bereik | 1 m |
| Bluetooth-technologie | 2.0 |
| Frequentie | 20Hz-22KHz |
| Accu | lithium-polymeer 3,7 V |
| Accucapaciteit | 75 mAh |

**10. Aanwijzingen over de afvalverwerking**

**Notitie aangaande de bescherming van het milieu:**

Ten gevolge van de invoering van de Europese Richtlijn 2002/96/EU en 2006/66/EU in het nationaal juridisch system, is het volgende van toepassing: Elektrische en elektronische apparatuur, zoals batterijen mag niet met het huisvuil weggegooid worden. Consumenten zijn wettelijk verplicht om electrische en elctronische apparaten zoals batterijen op het einde van gebruik in te dienen bij openbare verzamelplaatsen speciaal opgezet voor dit doeleinde of bij een verkooppunt. Verdere specificaties aangaande dit onderwerp zijn omschreven door de nationale wet van het betreffende land. Dit symbool op het product, de gebruiksaanwijzing of de verpakking duidt erop dat het product onderworpen is aan deze richtlijnen. Door te recycleren, hergebruiken van materialen of andere vormen van hergebruiken van oude toestellen/ batterijen, levert u een grote bijdrage aan de bescherming van het mileu.

**11. Conformiteitsverklaring**

CE Hiermee verklaart Hama GmbH & Co. KG, dat dit apparaat voldoet aan de vereisten en de overige relevante voorschriften van de richtlijn 1999/5/EG. De verklaring van overeenstemming conform de R&TTE-richtlijn 99/5/EG vindt u op internet onder www.hama.com.