Sharkoon

A40/ A40 RGB

AIR COOLING

Anleitung

Spezifikationen

Allgemein:

Sockelkompatibilität:	Intel®: LGA1851/1700/1200/1150/1151/1155/1156/1356/1366/2011/2066 AMD®: AM5/AM4/AM3/AM2/FM1/FM2
Heatpipes:	4x Ø 6 mm
Abmessungen (L x B x H):	120 x 72 x 153 mm (A40) 120 x 72 x 156 mm (A40 RGB)
Gewicht:	591 g (A40) 608 g (A40 RGB)
TDP (Thermal Design Power):	220 W

Lüfter:

Lüfteranzahl:	1
Abmessungen (L x B x H):	120 x 120 x 25 mm
Lüfterdrehzahl:	500 – 1.800 U/min ± 10 %
Lagertyp:	Hydrodynamisches Gleitlager
Max. Volumenstrom:	121,55 m^3/h
Max. Luftdruck:	2,90 mmH_2O
Max. Geräuschentwicklung:	30 dB(A)
Beleuchtung:	12x adressierbares RGB-LED*
Nennspannung (Lüfter):	12 V
Nennspannung (LEDs):	5 V*
Nennstrom (Lüfter):	0,30 A
Nennstrom (LEDs):	0,54 A*
Nennleistung (Lüfter):	3,6 W
Nennleistung (LEDs):	2,7 W*
Lüfteranschluss:	4-pol. PWM
LED-Anschluss:	4-pol. (5V-D-coded-G)*
Lüfter-Kabellänge:	150 mm
LED-Kabellänge:	350 mm*

Verpackungsinhalt:

A40 / A40 RGB, Intel®-Montagehalterung, AMD®-Montagehalterung, Backplate, Montageschrauben, Wärmeleitpaste

* Lüfter mit adressierbaren RGB-LEDs (A40 RGB)

Sicherheitshinweise

Das Gerät ist als CPU-Kühler für den Einsatz in einem PC-Gehäuse vorgesehen. Befolgen Sie zu Ihrer Sicherheit unbedingt die nachfolgenden Hinweise, bevor Sie das Gerät verwenden. Sollte es durch unsachgemäßen Gebrauch und der Nichteinhaltung der hier aufgeführten Sicherheitshinweise zu Schäden am Produkt kommen, erlischt die Garantie des Herstellers.

ACHTUNG!

- Montieren Sie den Kühlkörper außerhalb des PC-Gehäuses, zudem sollte er für den Transport des PC´s ausgebaut werden.
- Schließen Sie das Gerät, wie in der Anleitung gezeigt, nur an die dafür vorgesehenen Anschlüsse auf dem Mainboard an. Verwenden Sie gegebenenfalls die Bedienungsanleitung des Mainboards, um die Anschlüsse eindeutig zu identifizieren.
- Achten Sie auf Verletzungsgefahr durch die scharfen Kanten und Ecken der Kühlrippen sowie durch das Berühren sich drehender Teile. Stecken Sie keine Fremdkörper in diese. Dies könnte zu Beschädigung des Lüfters führen.
- Berühren Sie nicht den Kühlkörper während des Betriebs, um Verletzungen zu vermeiden.
- Bringen Sie das Gerät niemals mit Feuchtigkeit oder Flüssigkeiten in Berührung.
- Verwenden Sie zur Reinigung keine Druckluft. Dies kann beim Drehen des Rotors zu Spannungsinduktion und somit zu Beschädigungen führen. Verwenden Sie stattdessen ein trockenes Tuch.
- Nicht geeignet für Kinder unter 6 Jahren (enthält verschluckbare Kleinteile).

Intel®

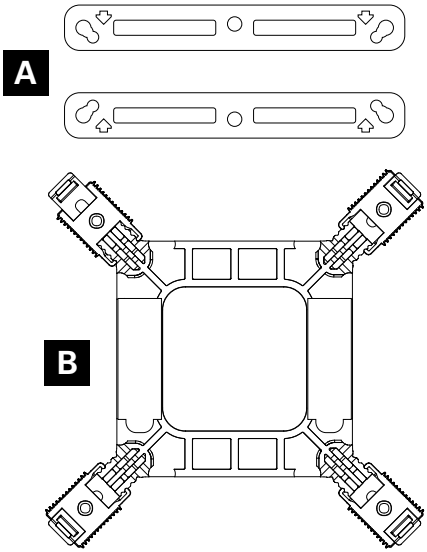

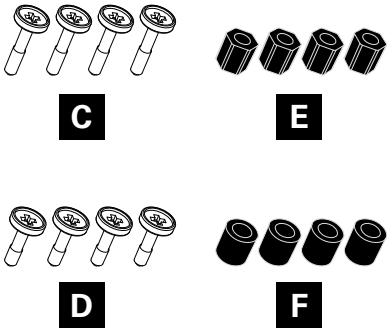

AMD®

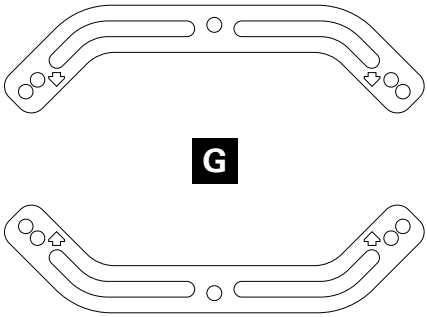

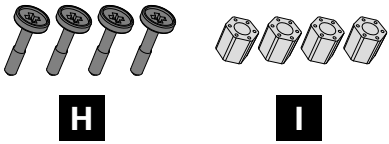

Wärmeleitpaste

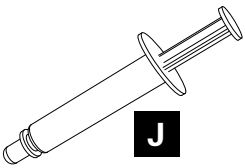

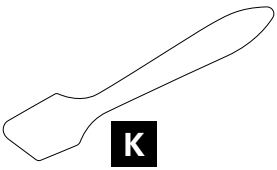

Intel®

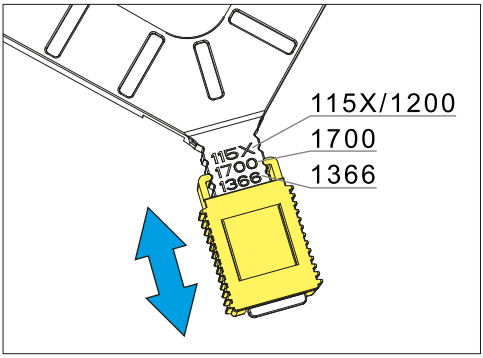

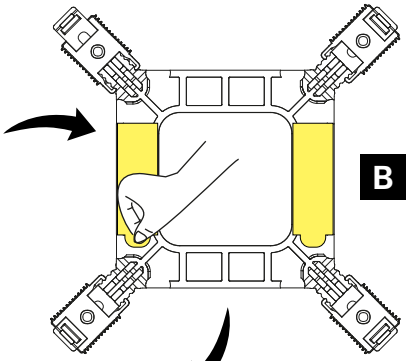

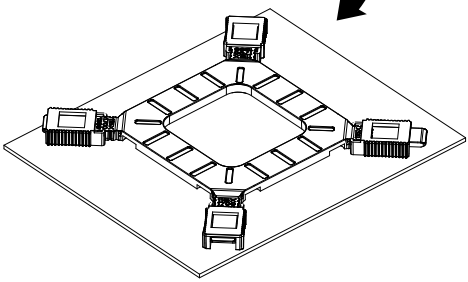

AMD®

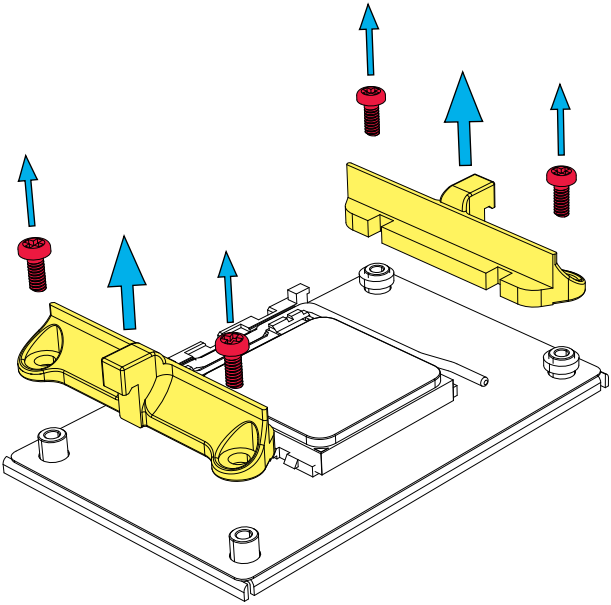

Intel®

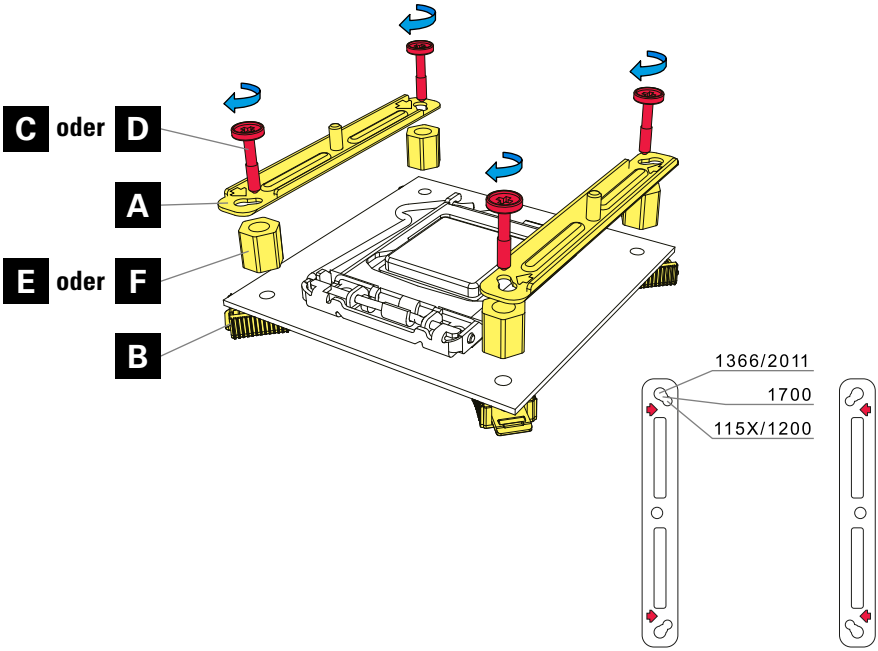

AMD®

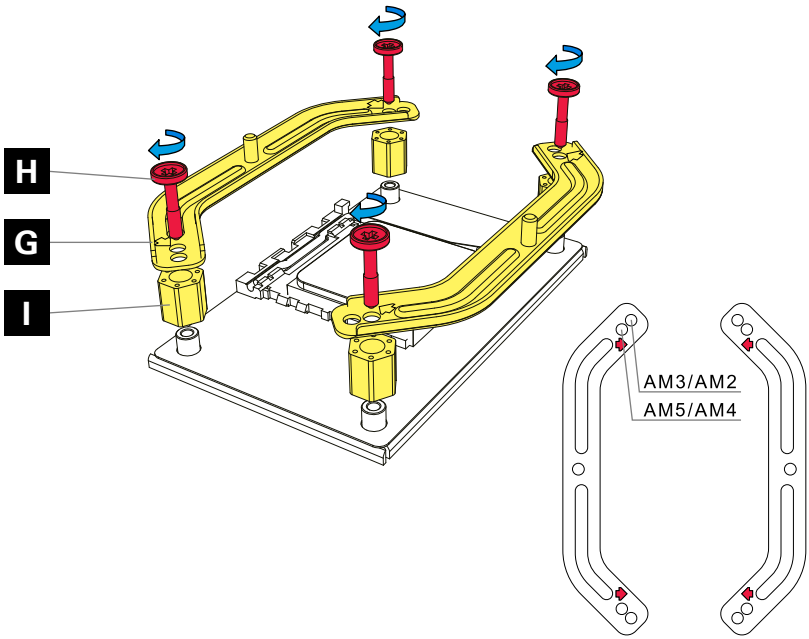

Intel®

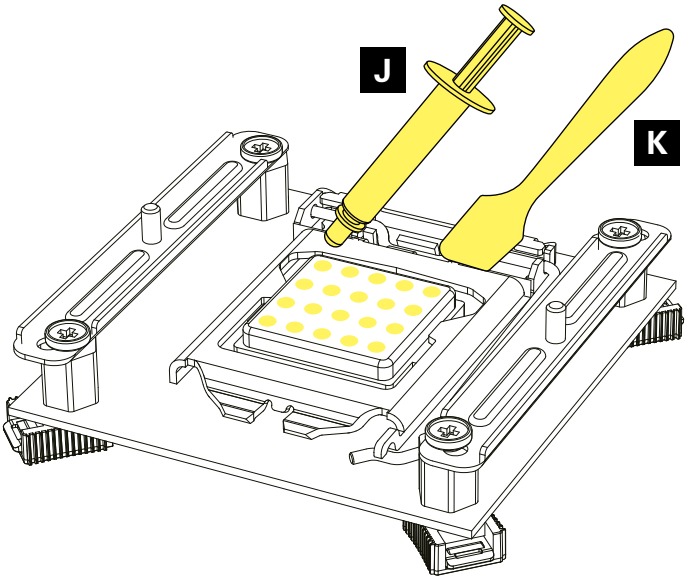

AMD®

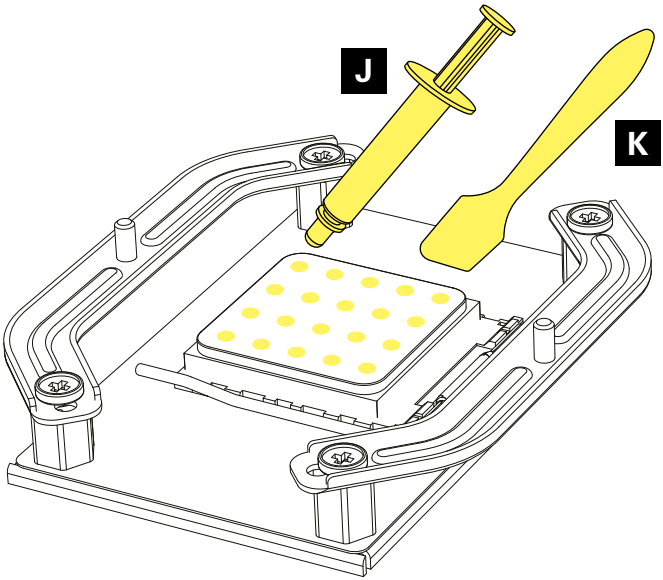

Kühler installieren

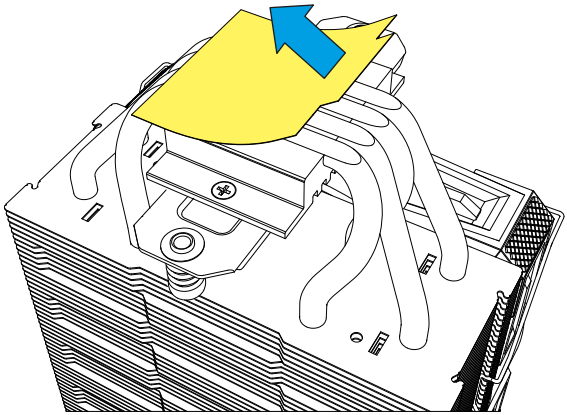

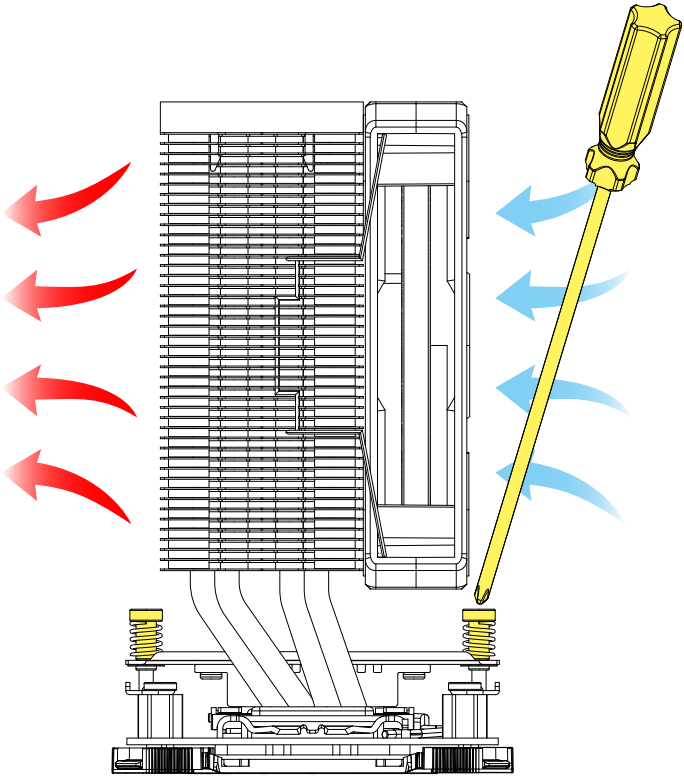

Lüfter anschließen

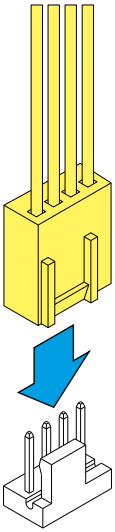

CPU_FAN

LED anschließen (A40 RGB)

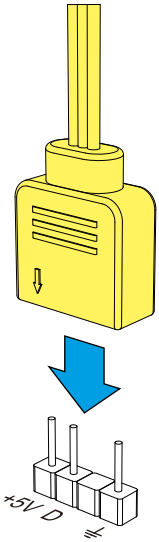

ADD_HEADER

Rechtliche Hinweise
Für eventuell auftretenden Datenverlust, insbesondere durch unsachgemäße Handhabung, übernimmt Sharkoon keine Haftung.
Alle genannten Produkte und Bezeichnungen sind Warenzeichen und/oder eingetragene Warenzeichen der jeweiligen Hersteller und werden als geschützt anerkannt.
Als ein Teil von Sharkoons Politik der fortwährenden Produktverbesserung unterliegen Produktdesign und -spezifikationen Änderungen ohne vorherige Ankündigung. Die Spezifikationen können in verschiedenen Ländern variieren.
Alle Rechte vorbehalten, insbesondere (auch auszugsweise) die der Übersetzung, des Nachdrucks, der Wiedergabe durch Kopieren oder ähnliche Verfahren. Zuwiderhandlungen verpflichten zu Schadenersatz. Alle Rechte vorbehalten, insbesondere für den Fall der Patenterteilung oder GM-Eintragung. Liefermöglichkeiten und technische Änderungen vorbehalten.

Entsorgung Ihres alten Gerätes
Ihr Gerät wurde unter Verwendung hochwertiger Materialien und Komponenten entwickelt und hergestellt, die recycelt und wiederverwendet werden können.

Befindet sich dieses Symbol (durchgestrichene Abfalltonne auf Rädern) auf dem Gerät, bedeutet dies, dass für dieses Gerät die Europäische Richtlinie 2012/19/EU gilt.

Informieren Sie sich über die geltenden Bestimmungen zur getrennten Sammlung von Elektro- und Elektronik-Altgeräten in Ihrem Land. Richten Sie sich bitte nach den geltenden Bestimmungen in Ihrem Land, und entsorgen Sie Altgeräte nicht über Ihren Haushaltsabfall. Durch die korrekte Entsorgung Ihrer Altgeräte werden Umwelt und Menschen vor möglichen negativen Folgen geschützt.

Folgt uns auf Social Media!

Facebook

Instagram

YouTube

TikTok

X

Sharkoon Technologies GmbH
Grüninger Weg 48
35415 Pohlheim
Germany

© Sharkoon Technologies 2025

CE