KDF..

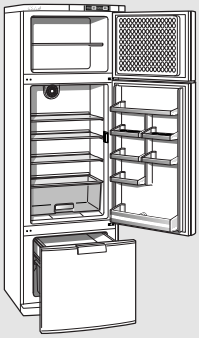

de Gebrauchsanleitung
en Operating instructions
fr Notice d'utilisation
nl Gebruiksaanwijzing

Household Appliances

Internet: http://www.bosch-hausgeraete.de
Bosch Info-Team: DE Tel. 0180/5 30 40 50 (EUR 0,12/Min. DTAG)

5700 007 510 (8304)

BOSCH

de Inhaltsverzeichnis

Hinweise zur Entsorgung 4
Hinweise zu Ihrer Sicherheit 4
Gerät kennenlernen 6
Bedienblende 6
Raumtemperatur und Belüftung beachten 8
Gerät anschließen 9
Gerät einschalten 9
Gerät ausschalten und stilllegen 10
Stilllegen des Kühl-und Frischkühlraumes 10
Ausstattung des Kühl- und Frischkühlraums 10
Nutzinhalt 11
Der Gefrierraum 11
Gefrieren und Lagern 11
Lebensmittel einfrieren 11
Gefriergut auftauen 12
Der Frischkühlraum 12
Der Kühlraum 13
Gefrierraum abtauen 14
Gerät reinigen 14
Energie sparen 15
Betriebsgeräusche 15
Kleine Störungen selbst beheben 16
Kundendienst 17

en Index

Instructions on appliance disposal 18
Safety information 18
Getting to know your appliance 20
Fascia 20
Note ambient temperature and ventilation 22
Connecting the appliance 23
Switching on the appliance 23
Selecting the temperature 24
Switching off and disconnecting the appliance 24
Disconnecting the refrigerator and “cool-fresh” compartments 24
Features of the refrigerator and cool-fresh compartment 25
Usable capacity 25
Freezer compartment 25
Freezing and storing frozen food 26
Freezing food 26
Defrosting frozen produce 27
The “cool-fresh” compartment 27
Refrigerator compartment 28
Defrosting the freezer compartment . . . 28
Cleaning the appliance 29
Tips for saving energy 30
Operating noises 30
Eliminating minor faults yourself 31
Customer service 32

fr Table des matières

Conseils pour la mise au rebut 33
Consignes de sécurité 33
Présentation de l'appareil 35
Bandeau de commande 36
Consignes pour la température ambiante et l'aération 38
Branchement de l'appareil 38
Enclencher l'appareil 39
Réglage de la température 39
Mise hors tension et inutilisation longue durée de l'appareil 40
Remisage longue durée des compartiments réfrigérateur et fraîcheur 40
Equipement du compartiment réfrigérateur et du compartiment congélateur 40
Contenance utile 41
Le compartiment congélateur 41
Congélation et rangement de produits surgelés 41
Congélation des aliments 41
Décongélation de produits surgelés 42
Compartiment fraîcheur 43
Compartiment réfrigérateur 44
Dégivrage du compartiment congélateur 44
Nettoyage de l'appareil 45
Economies d'énergie 46
Bruits de fonctionnement 46
Remédier soi-même aux petites pannes 47
Service après-vente 49

nl Inhoud

Aanwijzingen over de afvoer 50
Veiligheidsvoorschriften 50
Kennismaking met het apparaat 52
Bedieningspaneel 53
Let op omgevingstemperatuur en beluchting 55
Apparaat aansluiten 55
Inschakelen van het apparaat 56
Instellen van de temperatuur 56
Uitschakelen en buiten werking stellen van het apparaat 57
Buiten werking stellen van de koel- en verskoelruimte 57
Uitvoering van de koel- en verskoelruimte 57
Netto-inhoud 57
De diepvriesruimte 58
Invriezen en opslaan van diepvrieswaren 58
Invriezen van levensmiddelen 58
Ontdooien van diepvrieswaren 59
De verskoelruimte 59
Koelruimte 60
Ontdooien van de diepvriesruimte 61
Schoonmaken van het apparaat 62
Energie besparen 63
Bedrijfsgeluiden 63
Kleine storingen zelf verhelpen 64
Servicedienst 65

Hinweise zur Entsorgung

Altgerät entsorgen

Bitte beachten, wenn Ihr neues Gerät ein Altgerät ersetzt.

Altgeräte sind kein wertloser Abfall! Durch umweltgerechte Entsorgung können wertvolle Rohstoffe wiedergewonnen werden.

Altgerät unbrauchbar machen:

1. Netzstecker ziehen,
2. Anschlusskabel durchtrennen und mit dem Netzstecker entfernen,
3. **Türschloss entfernen, damit spielende Kinder sich nicht einsperren und in Lebensgefahr geraten.**

Kältegeräte enthalten Kältemittel und in der Isolierung Gase. Kältemittel und Gase müssen fachgerecht entsorgt werden. Rohre des Kältemittel-Kreislaufes bis zur fachgerechten Entsorgung nicht beschädigen.

Verpackung entsorgen

Achtung:

Verpackungsmaterial ist kein Spielzeug für Kinder – Erstickungsgefahr durch Faltkartons und Folien!

Ihr neues Gerät wurde auf dem Weg zu Ihnen durch die Verpackung geschützt. Alle eingesetzten Materialien sind umweltverträglich und wieder verwertbar. Bitte helfen Sie mit: Entsorgen Sie die Verpackung umweltgerecht.

Über aktuelle Entsorgungswege informieren Sie sich bitte bei Ihrem Fachhändler oder bei der Gemeindeverwaltung.

Hinweise zu Ihrer Sicherheit

Bevor Sie das Gerät in Betrieb nehmen

Lesen Sie Gebrauchs- und Montageanleitung aufmerksam durch! Sie enthalten wichtige Informationen über Aufstellen, Gebrauch und Wartung des Gerätes.

Der Hersteller haftet nicht, wenn Sie die Hinweise und Warnungen der Gebrauchsanweisung missachten. Bewahren Sie Gebrauchs- und Montageanweisung für einen Nachbesitzer auf.

⚠ Warnungen

- Das Gerät enthält in geringer Menge das umweltfreundliche aber brennbare Kältemittel R600a. Achten Sie darauf, dass die Rohre des Kältemittel-Kreislaufes bei Transport oder Montage nicht beschädigt werden. Herausspritzendes Kältemittel kann zu Augenverletzungen führen oder sich entzünden.
  Wenn Kältemittel austritt, darauf achten:
  - dass kein offenes Feuer oder Zündquellen in der Nähe sind.
  - Netzstecker ziehen, Raum für einige Minuten gut durchlüften.

  Je mehr Kältemittel in einem Gerät ist, umso größer muss der Raum sein, in dem das Gerät steht. In zu kleinen Räumen kann bei einem Leck ein brennbares Gas-Luft-Gemisch entstehen.

  Pro 8 g Kältemittel muss der Raum mindestens 1 m^3 groß sein. Die Menge des Kältemittels Ihres Gerätes steht auf dem Typschild im Inneren des Gerätes.

Bei Notfällen

– Augen ausspülen und Arzt aufsuchen.

- In folgenden Fällen Netzstecker ziehen oder Sicherung ausschalten

  – Abtauen

  – Reinigen

  Am Netzstecker ziehen, nicht am Anschlusskabel.

- Nie elektrische Geräte innerhalb des Gerätes verwenden (z. B. Heizgeräte, elektrische Eisbereiter usw.)
- Keine Produkte mit brennbaren Treibgasen (z. B. Spraydosen) und keine explosiven Stoffe lagern – **Explosionsgefahr!**
- Das Gerät ist kein Spielzeug für Kinder!
- Nie das Gerät mit einem Dampfreinigungsgerät abtauen oder reinigen! Der Dampf kann an elektrische Teile gelangen und einen Kurzschluss oder einen Stromschlag auslösen.

Beim Gebrauch beachten

- Die Luft an der Rückwand des Geräts erwärmt sich. Die erwärmte Luft muss ungehindert abziehen können. Die Kühlmaschine muss sonst mehr leisten. Dies erhöht den Stromverbrauch. Daher: Nie Be- und Entlüftungsöffnungen abdecken oder zustellen!
- Nur Fachkräfte dürfen Reparaturen durchführen. Unsachgemäße Reparaturen können den Benutzer erheblich gefährden.
- Sockel, Auszüge, Türen usw. nicht als Trittbrett oder zum Abstützen missbrauchen.
- Hochprozentigen Alkohol nur dicht verschlossen und stehend lagern.
- Bei Gerät mit Türschloss: Schlüssel außer Reichweite von Kindern aufbewahren!
- Kunststoff-Teile und Türdichtung nicht mit Öl oder Fett verschmutzen. Kunststoff-Teile und Türdichtung werden sonst porös.
- Im Gefrierraum keine Flüssigkeiten in Flaschen und Dosen lagern (besonders kohlensäurehaltige Getränke). Flaschen und Dosen platzen!
- Eis am Stiel und Eiswürfel nicht sofort vom Gefrierraum in den Mund nehmen. **Gefrierverbrennungsgefahr** durch sehr tiefe Temperatur!
- Reifschicht und festgefrorenes Gefriergut nicht mit Messer oder spitzem Gegenstand abschaben. Sie könnten damit die Kältemittelrohre beschädigen. Herausspritzendes Kältemittel kann sich entzünden oder zu Augenverletzungen führen.

Allgemeine Bestimmungen

Das Gerät eignet sich

- zum Kühlen und Gefrieren von Lebensmitteln,
- zur Eisbereitung.

Das Gerät ist nur für die Verwendung im Haushalt bestimmt.

Das Gerät ist funkentstört nach EU-Richtlinie 89/336/EEC.

Der Kältekreislauf ist auf Dichtheit geprüft.

Dieses Erzeugnis entspricht den einschlägigen Sicherheitsbestimmungen für Elektrogeräte (EXI 60335/2/24).

Gerät kennenlernen

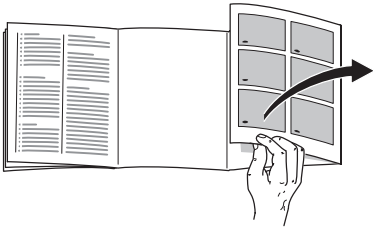

Detailabweichungen – insbesondere bei Ausstattungsmerkmalen – je nach Gerätetyp.

Bild 1

A **Gefrierraum**
(–18° und kälter)

B **Frischkühlraum**
(nahe 0°, jedoch Türabsteller Kühlzone +3 – 5° C)

C **Kühlraum** (+3° C – 11° C)

1–11 Bedienblende

12 Umluftventilator

13 Ablagen im Kühlraum

14 Innenbeleuchtung

15 Rückwand des Kühlraumes (Kälteerzeuger)

16 Feuchtefilter

17 Feuchteschublade

18 Ablage für Tuben und kleine Dosen

19 Ablage für Eier

20 Flaschenabsteller

21 Schublade

22 Auszugswagen

Bedienblende

Bild 2

1 ⏻ Ein/Aus -Taste

Geräte-Hauptschalter, dient zum Ein- und Ausschalten des gesamten Gerätes.

2 " 🔕 " Taste

Dient zum Abschalten des Warntons.

Der Warnton schaltet sich ein, wenn es im Gefrierraum zu warm, also das Gefriergut gefährdet ist (gleichzeitig leuchtet die Anzeige **5** "alarm").

Ohne Gefahr für das Gefriergut kann sich der Warnton einschalten

- bei Inbetriebnahme des Gerätes
- beim Einlegen großer Mengen frischer Lebensmittel
- und bei zu lange geöffneter Gefrierraumtür.

3 "super"-Taste für Gefrierraum

Dient zum Ein- und Ausschalten des Supergefrierens.

Die Inbetriebnahme wird über die Anzeige **7** "super" angezeigt. Das Supergefrieren dient zum Eingefrieren großer Mengen frischer Lebensmittel und ist je nach Menge bis zu **24 Stunden vor dem Einlegen** der frischen Lebensmittel einzuschalten.

Die Kältemaschine arbeitet nach dem Einschalten ständig, im Gefrierraum wird eine sehr tiefe Temperatur erreicht.

Das Supergefrieren schaltet sich automatisch ab, wenn die frisch eingelegten Lebensmittel durchgefroren sind

(bei kleinen Mengen Lebensmitteln nach einigen Stunden, bei großen Mengen nach bis zu zwei Tagen).

Wenn das Einlegen der Lebensmittel vergessen wurde, schaltet sich das Supergefrieren nach ca. 26 Std. ab.

4 **“ºC“ Einstelltaste für Gefrierraumtemperatur**

“**ºC**”-Taste **4** drücken.
Die Einstelltemperatur wird 5 Sek. lang auf der Anzeige **6** angezeigt.

Die Einstelltaste wiederholt oder ständig drücken, bis die gewünschte Temperatur angezeigt wird. Der zuletzt eingestellte Wert wird gespeichert. (Die Einstelltemperatur wird in fortlaufender Reihenfolge von –18 ºC bis –26 ºC angezeigt. Nach –26 ºC erscheint wieder –18 ºC.)

5 **Anzeige “alarm”**

leuchtet gleichzeitig mit Ertönen des Warntones, also wenn es im Gefrierraum zu warm ist.

Sie **erlischt**, wenn der Gefrierraum seine Betriebstemperatur erreicht hat.

6 **Temperaturanzeige für Gefrierraum** (zeigt **3** unterschiedliche Temperaturen an)

a) **Aktuelle Gefrierraumtemperatur**

Ohne eine Taste zu drücken, wird hier die momentan herrschende Temperatur im Gefrierraum angezeigt.

b) **Einstelltemperatur für Gefrierraum**

Nach Drücken der Einstelltaste **4** wird die Einstelltemperatur fünf Sek. lang angezeigt. Danach erscheint wieder die “aktuelle” Gefrierraumtemperatur.

c) **“Wärmste Temperatur” im Gefrierraum**

Wenn die Anzeige **6** blinkt, dann war es in der Vergangenheit, bedingt durch einen Stromausfall oder eine Störung im Gefrierraum zu warm.

Nach Drücken der “ ” wird auf der Anzeige **6** fünf Sek. lang die “wärmste Temperatur”, die im Gefrierraum geherrscht hat, angezeigt.

Danach wird dieser Wert gelöscht – die Anzeige **6** zeigt dann die “aktuelle Gefrierraumtemperatur” ohne zu blinken an.

7 **Anzeige “super” (gefrieren)**

Sie leuchtet nur, wenn das Supergefrieren in Betrieb ist.

8 **Anzeige “super” (kühlen)**

Sie leuchtet nur, wenn das Superkühlen in Betrieb ist.

9 **Anzeige für Kühlraum**

ist nur in Betrieb, wenn der Hauptschalter **12** für den Kühlraum eingeschaltet wurde und zeigt zwei Funktionen an:

a) **Aktuelle Kühlraumtemperatur**

Ohne eine Taste zu drücken wird hier die momentan herrschende Kühlraumtemperatur angezeigt.

b) **Einstelltemperatur für Kühlraum**

Nach Drücken der Einstelltaste **10** wird die Einstelltemperatur fünf Sek. lang angezeigt.

Danach erscheint wieder die “aktuelle” Kühlraumtemperatur.

10 Einstelltaste für Kühlraumtemperatur
(Die Kühlraumtemperatur ist von +2 ºC bis +11 ºC einstellbar).

"**ºC**"-Taste drücken.

Die Einstelltemperatur wird 5 Sek. lang auf der Anzeige **9** angezeigt.

Die Einstelltaste wiederholt oder ständig drücken, bis die gewünschte Temperatur angezeigt wird.
(Die Einstelltemperatur wird in fortlaufender Reihenfolge von +11 ºC bis +2 ºC angezeigt. Nach +2 ºC erscheint wieder +11 ºC.)

11 "super"-Taste für Kühlraum
(nicht bei allen Modellen)

Dient zum Ein- und Ausschalten des Superkühlens. Die Inbetriebnahme wird durch Leuchten der Anzeige **8** angezeigt. Nach Einschalten wird der Kühlraum 6 Stunden lang entsprechend der kältesten Temperaturwählereinstellung gekühlt. Danach wird auf die eingestellte Kühlraumtemperatur umgeschaltet. Das Super-Kühlen ist ideal zum Schnellkühlen von Getränken.

12 ⏻-Taste (nicht bei allen Modellen)

Dient zum Ein- und Ausschalten des Kühlraumes. (Der Kühlraum kann nur in Betrieb genommen werden, wenn der Hauptschalter **1** zuvor eingeschaltet wurde).

Raumtemperatur und Belüftung beachten

Die Klimaklasse steht auf dem Typenschild. Sie gibt an, innerhalb welcher Raumtemperaturen das Gerät betrieben werden kann.

Klimaklasse	zulässige Raumtemperatur
SN	+10 °C bis 32 °C
N	+16 °C bis 32 °C
ST	+18 °C bis 38 °C
T	+18 °C bis 43 °C

Belüftung

Bild 3

Die Luft an der Rückwand des Geräts erwärmt sich. Die erwärmte Luft muss ungehindert abziehen können. Die Kühlmaschine muss sonst mehr leisten. Dies erhöht den Stromverbrauch.
Daher: Nie Be- und Entlüftungsöffnungen abdecken oder zustellen!

Gerät anschließen

Nach dem Aufstellen des Gerätes sollte man mind. 1/2 Std. warten, bis das Gerät in Betrieb genommen wird. Während des Transports kann es vorkommen, dass sich das im Verdichter enthaltene Öl im Kältesystem verlagert.

Vor der ersten Inbetriebnahme den Innenraum des Gerätes reinigen (siehe Reinigen).

Die Steckdose sollte frei zugänglich sein. Das Gerät an 220–240 V/50 Hz Wechselstrom über eine vorschriftsmäßig installierte Steckdose anschließen. Die Steckdose muss mit einer 10-A-Sicherung oder höher abgesichert sein.

Bei Geräten, die in nicht-europäischen Ländern betrieben werden, ist auf dem Typschild zu überprüfen, ob die angegebene Spannung und Stromart mit den Werten Ihres Stromnetzes übereinstimmt. Das Typschild befindet sich im Gerät links unten. Ein eventuell notwendiger Austausch der Netzanschlussleitung darf nur durch einen Fachmann erfolgen.

⚠ **Warnung!**
Auf keinen Fall darf das Gerät an elektronische Energiesparstecker (z.B. Ecoboy; Sava Plug) und an Wechselrichter, die Gleichstrom in 230 V Wechselstrom umwandeln, angeschlossen werden (z.B. Solaranlagen, Schiffsstromnetze).

Gerät einschalten

Bild **2**

Beim Drücken der Tasten ertönt ein Bestätigungston.

- **Geräte-Hauptschalter 1 drücken,** Warnton ertönt, Anzeige **6** “alarm”**,** Anzeige **9** “aktuelle Kühlraumtemperatur” und Anzeige **7** “aktuelle Gefrierraumtemperatur” leuchten.
- **🔇-Taste 2 drücken,** – Warnton verstummt.
  Damit ist das Gerät in Betrieb.

  Vom Werk aus hat das Gerät folgende Grundeinstellungen:

Kühlraumtemperatur	+6 °C
Gefrierraumtemperatur	–18 °C

Wir empfehlen eine Einstellung von +4 °C.

Empfindliche Lebensmittel sollten nicht wärmer als +4 °C gelagert werden.

Temperatur einstellen

Die Einstellwerte können geändert werden, siehe Beschreibung zur Bedienblende:

4 Gefrierraumtemperatur einstellen

10 Kühlraumtemperatur einstellen

Die Temperatur im Frischkühlraum Bild 1/B ist vom Werk aus auf nahe 0 °C eingestellt und sollte möglichst nicht verändert werden. Sollte sich auf dem Kühlgut Frost bilden, kann die Temperatur wärmer eingestellt werden. (Siehe “Kleine Störungen selbst beheben”.)

Hinweise zum Betrieb

- Wenn der Gefrierraum seine Betriebstemperatur erreicht hat, erlischt die “alarm”-Anzeige **2/5**.
- Die Stirnseiten des Gehäuses werden teilweise leicht beheizt, dies verhindert Schwitzwasserbildung im Bereich der Türdichtung.
- Während die Kühlmaschine läuft, bilden sich Wasserperlen oder Reif an der Rückseite des Kühlraumes, dieses ist funktionsbedingt. Ein Abschaben der Reifschicht oder Abwischen der Wasserperlen ist nicht notwendig. Die Rückwand taut automatisch ab. Das Tauwasser wird in der Ablaufrinne **Bild 10** aufgefangen, zur Kühlmaschine geleitet und dort verdunstet.
- Sollte sich nach dem Schließen des Gefrierraumes die Tür nicht sofort wieder öffnen lassen, warten Sie bitte zwei bis drei Minuten, bis sich der entstandene Unterdruck ausgeglichen hat.

Gerät ausschalten und stilllegen

Gerät ausschalten

- Hauptschalter **Bild 2/1** drücken. Kühlmaschine und Innenraum-Beleuchtung schalten ab.

Gerät stilllegen

Wenn Sie das Gerät längere Zeit nicht benutzen:

- Netzstecker ziehen.
- Gerät abtauen und reinigen.
- Gerätetüren offen lassen.

Stilllegen des Kühl-und Frischkühlraumes

Soll nur das Gefrierfach in Betrieb bleiben, z. B. wegen Urlaub, Taste für Kühl- und Frischkühlraum **Bild 2/12** solange drücken, bis Anzeigen **Bild 2/8** und **Bild 2/9** erlöschen, Kühl- und Frischkühlraum reinigen.

Türen geschlossen lassen.

Der Kühl- und Frischkühlraum wird leicht gekühlt, dadurch wird Geruchsbildung vermieden.

Ausstattung des Kühl- und Frischkühlraums

Der Innenraum kann variabel gestaltet werden:

Bild 4

Ablagen nach vorne ziehen, absenken und herausziehen.
Auflagen A, B und Stopfen C umsetzen.

Bild 5

Behälter an der Tür anheben und herausnehmen oder umsetzen.

Flaschenhalter
Bild 6

Der Flaschenhalter verhindert ein Kippen der Flaschen beim Öffnen und Schließen der Tür.

Flaschentrennbügel im Kühlraum
Bild 7

Vor dem Trennbügel bevorzugt große Flaschen z. B. Wein und Saftflaschen, hinter dem Trennbügel nur kleine Flaschen z. B. Bierflaschen lagern.

Wichtig: Trennbügel aus Gründen der Sicherheit und Stabilität nicht herausnehmen.

Nutzinhalt

Ohne Innenausstattung beträgt der Nutzinhalt nach aktueller Norm:

Für das gesamte Gerät:

KDF 32../KD32F..	298 l

Gefrierraum:

KDF 32../KD32F..	64 l

Mit Innenausstattung beträgt der nutzbare Inhalt:
Für das gesamte Gerät:

KDF 32../KD32F..	322 l

Gefrierraum:

KDF 32../KD32F..	65 l

Der Gefrierraum

Den Gefrierraum verwenden

- Zum Lagern von Tiefkühlkost
- Zum Herstellen von Würfeleis
- Zum Einfrieren von Lebensmittel

Achten Sie darauf, dass die Gefrierraum-Tür immer geschlossen ist! Bei offener Tür taut das Gefriergut auf. Der Gefrierraum vereist stark. Ausserdem: Energieverschwendung durch hohen Stromverbrauch!

Gefrieren und Lagern

Tiefkühlkost einkaufen

Verpackung darf nicht beschädigt sein.

Haltbarkeits-Datum beachten.

Temperatur in der Verkaufstruhe – 18 °C oder tiefer.

Tiefkühlkost möglichst in einer Isoliertasche transportieren und schnell in den Gefrierraum legen.

Lebensmittel einfrieren

Verwenden Sie zum Einfrieren nur frische und einwandfreie Lebensmittel. Lebensmittel luftdicht verpacken, damit sie nicht den Geschmack verlieren oder austrocknen.

So verpacken Sie richtig:

1. Lebensmittel in die Verpackung einlegen.
2. Luft völlig herausdrücken.
3. Packung dicht verschließen.
4. Verpackung beschriften mit Inhalt und Einfrier-Datum

Als Verpackung ungeeignet sind:

Packpapier, Pergamentpapier, Cellophan, Müllbeutel, gebrauchte Einkaufstüten.

Als Verpackung geeignet sind:

Kunststoff-Folien, Schlauch-Folien aus Polyethylen, Alu-Folien, Gefrierdosen o. ä. Sie können Beutel und Schlauchfolien aus Polyethylen mit einem Folien-Schweißgerät verschweissen.

Zum Verschließen:

Gummiringe, Kunststoff-Klipse, Bindfäden, kältebeständige Klebebänder

⚠ **Achtung**

Keine gesundheitsgefährdenden Materialien zum Verpacken von Lebensmitteln oder zum Verschließen von Behältern verwenden.

Gefriervermögen

(Nur bei 4-Sterne-Geräten)
Sie können innerhalb von 24 Stunden folgende Mengen Lebensmittel auf dem Gefrierfachboden (vorzugsweise auf der rechten Seite) eingefrieren:

KSF/KS..F	5 kg
KDF/KD..F	6 kg

Lagern bereits Lebensmittel im Gefrierraum, ist einige Stunden vor dem Einlegen frischer Ware das "Supergefrieren" einzuschalten.

Lagerdauer

Um Qualitätsminderungen des Gefriergutes zu vermeiden, sollte die zulässige Lagerdauer bei –18° C nicht überschritten werden.

Fisch, Wurst, fertige Speisen und Backwaren	bis zu 6 Monate
Käse, Geflügel, Fleisch	bis zu 8 Monate
Gemüse und Obst	bis zu 12 Monate

Eis herstellen

Achtung

Keine elektrischen Eisbereiter im Gefrierraum benützen.

Eiswürfel herstellen

Bild 9

(nicht bei allen Modellen)

Eisschale ¾ mit Wasser füllen und in den Gefrierraum stellen.

Zum Lösen der Eiswürfel Eisschale kurz unter fließendes Wasser halten oder leicht verwinden.

Gefriergut auftauen

Je nach Art und Verwendungszweck kann zwischen folgenden Möglichkeiten gewählt werden:

- bei Raumtemperatur
- im Kühlschrank
- im elektrischen Backofen, mit/ohne Heißluftventilator
- im Mikrowellengerät

Hinweis

An- oder aufgetautes Gefriergut nicht wieder eingefrieren. Erst nach dem Verarbeiten zu einem Fertiggericht (gekocht oder gebraten) kann es erneut eingefroren werden.

Die max. Lagerdauer des Gefriergutes nicht mehr voll nutzen.

Der Frischkühlraum

Die Temperatur im Frischkühlraum wird hier konstant nahe bei 0 °C gehalten. Die niedrige Temperatur und hohe Luftfeuchtigkeit (in der Feuchteschublade) ermöglichen optimale Lagerbedingungen für frische Lebensmittel.
Alles ist in dem Frischkühlraum doppelt so lange frisch aufgehoben.

Die Feuchteschublade

Die Feuchteschublade **Bild 1**/17 wird durch einen Spezial-Filter abgedeckt, der Luft durchläßt aber die Feuchtigkeit zurückhält. Dadurch herrschen in der Feuchteschublade je nach Beladung bis

zu 90 % Luftfeuchtigkeit; Idealbedingungen für alles was von Garten und Feld kommt wie Salate, Gemüse, Obst, Pilze und Kräuter.

Zum Frischkühlen geeignet sind:

Auf den Ablagen: Bild 1/13
Fertiggerichte, Fleisch, Geflügel, Käse, Meeresfrüchte, Molkereiprodukte (angebrochene oder solche, die länger frisch bleiben sollen), Schinken, Wurst.

Zum Frischkühlen ungeeignet sind:

Kälteempfindliches Obst und Gemüse wie: Südfrüchte, Avocados, Papayas, Passionsfrüchte, Auberginen, Gurken, Paprika, außerdem Obst zum Nachreifen, grüne Tomaten, Kartoffeln und Hartkäse. Der ideale Aufbewahrungsort für diese Lebensmittel ist der Kühlraum **Bild 1**/C.

Beim Einkaufen von Lebensmittel beachten:

Wichtig für die Haltbarkeitsdauer Ihrer Lebensmittel ist die “Einkaufs-Frische”. Grundsätzlich gilt: je frischer die Vorräte in den Frischkühlraum kommen, desto länger halten sie frisch. Achten Sie also beim Kauf stets auf den Frischegrad der Lebensmittel.

Lagerzeiten (bei 0 ˚C)

je nach Ausgangsqualität	
Wurst, Aufschnitt, Fleisch, Innereien, Fisch, Frischmilch, Quark	bis 7 Tage
Fleisch in kleinen Stückchen, Bratwürste, Pilze, Salate, Blattgemüse	bis 10 Tage
Fleisch in größeren Stükken, Fertiggerichte	bis 15 Tage
Geräucherte oder gepökelte Wurst, Kohl	bis 20 Tage
Hitzebehandeltes Fleisch in großen Stücken, Rindfleisch, Wild, Hülsenfrüchte	bis 30 Tage

Der Kühlraum

Von +3 ˚C bis +11 ˚C einstellbar. Wir empfehlen eine Temperatur von +6 ˚C.

Den Kühlraum verwenden

In der Schublade:
Zum Lagern von Backwaren, fertige Speisen, Konserven, Kondensmilch, Hartkäse, kälteempfindliches Obst und Gemüse: Südfrüchte wie z.B. Mandarinen, Bananen, Ananas, Melonen, Avocados, Papayas, Passionsfrüchte, Auberginen, außerdem Obst zum Nachreifen, Tomaten, Gurken, grüne Tomaten, Kartoffeln.

Im Auszugswagen:
Getränke mundgerecht gekühlt.

Achtung: Angebrochene Sektflaschen nicht verschlossen im Kühlwagen lagern. Durch Erschütterungen beim Öffnen des Kühlwagens kann sich der Korken explosionsartig lösen.

Gefrierraum abtauen

Gefrierraum ca. 1 bis 2 mal im Jahr abtauen. Anschließend Gerät reinigen.

⚠ **Stromschlaggefahr**

Keinen Dampfreiniger einsetzen. Spannungsführende Teile können bei Dampfniederschlag einen Kurzschluss oder Stromschlag auslösen.

Zum Entfernen von Reif keine Messer oder spitzen Gegenstände verwenden.

Rohre des Kältemittel-Kreislaufes nicht beschädigen.
Herausspritzendes Kältemittel kann die Augen verletzen und ist brennbar.

Keine elektrischen Geräte oder offenes Feuer im Gerät benützen.

Gehen Sie wie folgt vor

1. Gefriergut an einem kühlen Ort lagern. Kälteakku (wenn beiliegend) auf die Lebensmittel legen.
2. Netzstecker ziehen oder Sicherung auslösen.
3. Gerät abtauen lassen.
4. Gefrierraum trockenreiben.
5. Gerät wieder einschalten.
6. Gefriergut wieder einlegen.

Abtau-Hilfe

Topf mit heißem Wasser auf Untersetzer in den Gefrierraum stellen.

Abtau-Sprays

Angaben des Herstellers sind maßgebend.

⚠ **Achtung**

Abtau-Sprays können explosive Gase bilden, kunststoffschädigende Lösungsmittel oder Treibmittel enthalten oder gesundheitsschädlich sein.

Kühl- und Frischkühlraum tauen vollautomatisch ab

Während die Kühlmaschine läuft, bilden sich an der Rückwand des Kühlraums Tauwasser-Tropfen oder Reif. Dies ist funktionsbedingt. Sie brauchen die Tauwasser-Tropfen oder den Reif nicht abzuwischen. Die Rückwand taut automatisch ab. Das Tauwasser läuft in die Tauwasser-Rinne **Bild 10**. Von der Tauwasser-Rinne läuft das Tauwasser zur Kühlmaschine, wo es verdunstet.

Hinweis: Tauwasser-Rinne und Ablauf-Loch **Bild 10** sauberhalten, damit das Tauwasser ablaufen kann.

Gerät reinigen

Kühl- und Frischkühlraum monatlich reinigen. Das Reinigen des Gefrierraumes sollte zweckmäßigerweise nach jedem Abtauen erfolgen.

1. **Achtung: Netzstecker ziehen oder Sicherung ausschalten!**
2. Mit Wasser und wenig Reinigungsmittel reinigen.
3. Türdichtung nur mit klarem Wasser reinigen und gründlich trockenreiben.
4. Frischkühl- und Kühlschublade herausnehmen **Bild 8 und Bild 11.**
5. Kühlwagen herausnehmen **Bild 12**.
6. Feuchtefilter herausnehmen **Bild 13** zuvor Feuchteschublade herausnehmen. Am Feuchtefilter, Filterabdeckung **Bild 14** abheben, Filter herausnehmen, im lauwarmen Wasser reinigen, trocknen lassen.

7. Gerät gründlich trockenreiben, Netzstecker wieder einstecken oder Sicherung einschalten.

Reinigungswasser darf nicht in die Bedienblende oder Beleuchtung kommen auch nicht durch das Ablaufloch in die Verdunstungs-Schale laufen.

Keine sandhaltigen oder säurehaltigen Putz- und Lösungsmittel verwenden.

Die Ablagen und Behälter sind nicht spülmaschinenfest, sie können sich verformen.

Wichtige Pflegehinweise für Edelstahlgeräte

Zum Pflegen der Edelstahloberflächen das Pflegemittel “Chromol” verwenden.

Das Mittel ist im Handel unter dem Namen “Chromol” oder bei Ihrem Kundendienst unter der

Ident-Nr. 310359 als 500 ml Sprühflasche und

Ident-Nr. 166787 als 50 ml Probeflasche erhältlich.

Um die Oberflächen nicht zu beschädigen, auf keinen Fall kratzende Schwämme, Metallbürsten, scharfkantige Gegenstände oder Scheuermittel benutzen. Auch chemisch aggressive Reinigungsmittel wie Abtausprays, Backofensprays, Lösungsmittel oder Fleckenentferner dürfen sie nicht verwenden.

Die Pflege der Edelstahloberfläche sollte in Richtung der Struktur erfolgen!

Energie sparen

- Gerät in einem trockenen, belüftbaren Raum aufstellen; nicht direkt in der Sonne oder in der Nähe einer Wärmequelle (z. B. Heizkörper, Herd). Sonst eine Isolierplatte verwenden.
- Warme Speisen und Getränke außerhalb des Gerätes abkühlen lassen.
- Das Gefriergut zum Auftauen in den Kühlschrank geben. Die Kälte des Gefriergutes zur Kühlung von Lebensmitteln nutzen.
- Gerätetür so kurz wie möglich öffnen.
- Die Geräterückseite sollte gelegentlich mit einem Staubsauger oder Pinsel gereinigt werden, um einen erhöhten Stromverbrauch zu vermeiden.

Betriebsgeräusche

Ganz normale Geräusche

Brummen – Kälteaggregat läuft.

Blubbernde, surrende oder **gurgelnde Geräusche** – Kältemittel fließt durch die Rohre.

Klicken – Motor schaltet ein oder aus.

Geräusche, die sich leicht beheben lassen

Das Gerät steht uneben

Bitte richten Sie das Gerät mit Hilfe einer Wasserwaage eben ein. Verwenden Sie dazu die Schraubfüße oder legen Sie etwas unter.

Das Gerät “steht an”

Bitte rücken Sie das Gerät von anstehenden Möbeln oder Geräten weg.

Schubladen, Körbe oder Abstellflächen wackeln oder klemmen

Prüfen Sie bitte die herausnehmbaren Teile und setzen Sie sie eventuell neu ein.

Gefäße berühren sich

Rücken Sie bitte die Flaschen oder Gefäße leicht auseinander.

Kleine Störungen selbst beheben

Bevor sie den Kundendienst rufen:

Überprüfen sie, ob Sie die Störung aufgrund der folgenden Hinweise selbst beheben können.

Sie müssen die Kosten für Beratung durch den Kundendienst selbst übernehmen – auch während der Garantiezeit!

Störung	Mögliche Ursache	Abhilfe
Keine Anzeige leuchtet	Stromausfall; die Sicherung hat ausgelöst; der Netzstecker sitzt nicht fest.	Prüfen, ob Strom vorhanden ist, Sicherung muss eingeschaltet sein.
Anzeige zeigt “E ..” an	Elektronik defekt	Kundendienst rufen
Anzeige “alarm” leuchtet, akustisches Warnsignal ertönt	Störung – im Gefrierraum ist es zu warm!	Zum Abschalten des Warntones “ 🔇 “-Taste drücken.
	• Be- und Entlüftungsöffnungen sind verdeckt.	Be- und Entlüftung sicherstellen.
	• Gefrierraumtür ist offen.	Tür schließen.
	• Es wurden zu viele Lebensmittel auf einmal zum Gefrieren eingelegt.	Max. Gefriervermögen nicht überschreiten.

Störung	Mögliche Ursache	Abhilfe
Die Innen-Beleuchtung funktioniert nicht; die Kältemaschine läuft.	Die Glühlampe ist defekt.	**Bei Geräten mit Halogenglühlampe:** 1. Netzstecker ziehen bzw. Sicherung ausschalten. Lampengehäuse abnehmen, **Bild 16.** 2. Abdeckung abziehen und defekte Glühlampe herausziehen, **Bild 17.** Lampe mit Hilfe eines sauberen Tuches oder Stück Papiers in die Lampenfassung einsetzen. 3. Abdeckung wieder aufklipsen. Lampengehäuse wieder einbauen.
Der Boden des Kühlraums ist nass.	Das Tauwasser-Ablaufrohr ist verstopft **Bild 10.**	Reinigen Sie die Tauwasserrinne und das Ablaufrohr **Bild 10**, siehe Gerät reinigen.
Die Temperatur im Frischkühlraum ist zu kalt oder warm.	Die Festeinstellung ist zu hoch oder zu niedrig eingestellt (zum Beispiel bei Frost im Frischkühlraum).	Die Temperatur im Frischkühlraum kann korrigiert werden. Dazu Hauptschalter **Bild 2/1** ausschalten. Tasten **Bild 2/10** und **Bild 2/1** gleichzeitig 1-2 sec. drücken (zuerst Taste Bild 2/10), bis Anzeige “02” erscheint. Zum Einstellen der Temperaturwerte, Taste **Bild 2/10** so oft drücken, bis gewünschter Temperaturwert angezeigt wird (fortlaufende Reihenfolge 1–4). Der eingestellte Temperaturwert wird gespeichert. Nach 1 Min. schaltet Anzeige wieder auf aktuelle Kühlraumtemperatur um.

Kundendienst

Einen Kundendienst in Ihrer Nähe finden Sie im Telefonbuch oder im Kundendienst-Verzeichnis. Geben Sie bitte dem Kundendienst die Erzeugnisnummer (E-Nr.) und die Fertigungsnummer (FD-Nr.) des Gerätes an.

Sie finden diese Angaben auf dem Typenschild. **Bild 18**

Bitte helfen Sie durch Nennung der Erzeugnis- und Fertigungsnummer mit, unnötige Anfahrten zu vermeiden. Sie sparen damit verbundene Mehrkosten.

Instructions on appliance disposal

Disposal of your old appliance

When replacing your old appliance with a new one, please comply with the following:

Old appliances are not worthless rubbish. Valuable raw materials can be reclaimed by recycling old appliances.

Render your old appliance unusable:

1. Pull out the mains plug,
2. Cut off the power cord and discard with mains plug,
3. **To prevent children from locking themselves in the refrigerator and suffocating, REMOVE THE LOCK.**

Professional disposal is required for refrigerants in refrigeration appliances and gases contained in the insulation. Ensure that refrigeration tubing and coils are not damaged or punctured prior to their proper disposal.

Disposal of packaging

Warning:

Keep children away from the shipping carton and packaging components. Danger of suffocation from folding cartons and plastic film.

You received your new appliance in a protective shipping carton. All packaging materials are environmentally friendly and recyclable. Please contribute to a better environment by disposing of packaging materials in an environmentally-friendly manner.

Please ask your dealer or inquire at your local authority about current means of disposal.

Safety information

Before switching on the appliance

Please read the operating and installation instructions carefully. They contain important information on how to install, use and maintain the appliance.

The manufacturer is not liable if you fail to comply with the instructions and warnings in the operating manual. Please retain these operating and installation instructions as they may be required by a subsequent appliance user.

Installing and connecting the appliance

Warning!

- The appliance contains a small quantity of the environmentally-friendly but flammable refrigerant R600a. Ensure that the refrigeration tubing is not damaged during transportation and installation. Leaking refrigerant may cause eye injuries or ignite.

  If refrigerant is leaking out:

  – Avoid naked flames and ignition sources near the leakage.

  – Unplug the appliance and ventilate the room for several minutes.

  The more refrigerant in an appliance, the larger the room must be in which the appliance is situated. If a leak occurs in a room which is too small, a flammable gas-air mixture may occur.

The room must be at least 1 m^3 per 8 g of refrigerant. The amount of refrigerant in your appliance is indicated on the rating plate inside the appliance.

In an emergency

- Wash eyes and call a doctor.

Using the appliance

- In the following cases remove the mains plug or switch OFF the fuse:
  - Defrosting
  - Cleaning

  Do NOT pull out the plug by tugging the mains cable.
- Repairs may only be performed by qualified customer-service technicians. Improper repairs may put the user in considerable danger.
- NEVER use electrical appliances inside the appliance (e.g. heater, ice-cream maker, etc).
- Do NOT stand or support yourself on the base, drawers or doors, etc.
- Bottles which contain a high percentage of alcohol must be sealed and placed vertically in the refrigerator.
- NEVER store products which contain flammable propellant gases (e.g. aerosols) or explosive substances in the appliance – **Explosion hazard!**
- Do NOT allow children to play with the appliance.
- If the appliance features a lock, keep the key out of the reach of children!
- NEVER use a steam cleaner to defrost or clean the appliance. Steam may come into contact with live components in the appliance and cause a short-circuit or an electric shock.
- Do NOT allow oil or fat to come into contact with the plastic components or door seal, otherwise the plastic parts and door seal could become porous.
- Do not store bottled or canned drinks (especially carbonated drinks) in the freezer compartment. Bottles and cans will explode.
- Do not put an ice lolly or ice cube directly from the freezer compartment into your mouth. **Risk of burns** from very low temperatures!
- Never touch frozen food with wet hands. Your hands could freeze to the food!
- Do not scrape off hoarfrost or stuck frozen food with a knife or pointed object. You could damage the refrigerant tubing. Leaking refrigerant may ignite or cause eye injuries.

General requirements

The appliance is suitable

- for refrigerating and freezing food,
- for making ice.

The appliance is designed for domestic use.

The appliance has been interference-suppressed in compliance with EU Directive 89/336/EEC.

The refrigerant circuit has been tested for leaks.

This product complies with the relevant safety regulations for electrical appliances (EXI 60335/2/24).

Getting to know your appliance

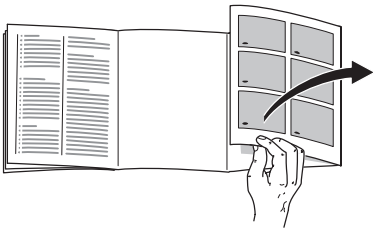

Details may differ according to the appliance type, especially with respect to features.

Fig. 1

A **Freezer compartment** (–18 °C and colder)

B **Cool-fresh compartment** (approx. 0 °C, however door compartment cooling zone +3 °C – 5 °C)

C **Refrigerator compartment** (+3 °C – 11 °C)

1–11 Fascia

12 Circulating air fan

13 Shelf in the refrigerator compartment

14 Interior light

15 Rear panel of the refrigerator compartment (refrigeration generator)

16 Humidity filter

17 Humidity drawer

18 Shelf for tubes and small tins

19 Egg rack

20 Bottle storage compartment

21 Drawer

22 Pull-out carriage

Fascia

Fig. 2

1 ⏻ On/Off button

Main switch on appliance switches the whole appliance on and off.

2 “ ” button

Switches off the warning signal.

The warning signal switches on if the freezer compartment is too warm, i.e. the frozen food is at risk of thawing (at the same time the “alarm” display **5** illuminates).

The warning signal may switch on without any risk to the frozen food

- when the appliance is switched on.
- if large quantities of fresh food are placed in the freezer compartment.
- and if the freezer–compartment door has been open for too long.

3 ”Fast freeze” button for freezer compartment

Switches “fast freeze” on and off.

”Fast freeze” display **7** indicates that “fast freeze” is on. “Fast freeze” freezes large quantities of fresh food and, depending on the quantity, should be switched on up to **24 hours before the fresh food is placed** in the freezer compartment.

After being switched on, the refrigerating unit runs constantly and the freezer compartment drops to a very low temperature.

“Fast freeze” switches off automatically when the fresh food has frozen solid (after several hours for small quantities of food, after no more than two days for large quantities of food).

If you forgot to put the food in the freezer compartment, “fast freeze”switches off after approx. 26 hours.

4 **“ºC” Button for selecting temperature in freezer compartment**

Press **ºC** button **4**.
The preset temperature is displayed for 5 seconds in display **6**.

Press the selection button repeatedly or continuously until the desired temperature is displayed. The value last selected is stored. (The temperature selection is displayed consecutively from –18 ºC to –26 ºC. –18 ºC is redisplayed after –26 ºC.)

5 **The “Alarm” display**

illuminates and the warning tone sounds simultaneously, when it becomes too warm in the freezer compartment.

This **extinguishes** when the freezer compartment has reached its operation temperature.

6 **Temperature display for freezer compartment**
(displays **3** different temperatures)

a) **a) Current temperature in freezer compartment**

The current temperature in the freezer compartment is displayed here, without any buttons having been pressed.

b) **Temperature selection for freezer compartment**

When selection button **4** is pressed, the temperature selection is displayed for five sec. Then the “current temperature in the freezer compartment” is redisplayed.

c) **“Warmest temperature” in the freezer compartment**

If Display **6** flashes, the freezer compartment became too warm due to a power failure or a malfunction.

When the “ ” is pressed, the warmest temperature reached in the freezer compartment is indicated on Display **6** for five seconds.

7 **“Fast freeze” display (freeze)**

Illuminates only when “fast freeze” is on.

8 **“Fast freeze” display (cool)**

Illuminates only if “fast cooling” is on.

9 **Display for refrigerator compartment**

Illuminates only when the main switch **12** for the refrigerator compartment has been switched on and displays two functions:

a) **Current temperature in refrigerator compartment**

No need to press a button – the current temperature in the refrigerator compartment is displayed here.

b) **Setting the temperature in the refrigerator compartment**

When selection button **10** is pressed, the temperature selection is displayed for five sec.

Then the "current temperature in the refrigerator compartment" is redisplayed.

10 **Button for selecting temperature in refrigerator compartment**
(The temperature in the refrigerator compartment can be selected from +2 °C to +11 °C).

Press "**°C**"-button.

The preset temperature is displayed for 5 seconds in display **9**.

Press the selection button repeatedly or continuously until the desired temperature is displayed.
(The temperature selection is displayed consecutively from +11 °C to +2 °C. +11 °C is redisplayed after +2 °C.)

11 **"super" button for refrigerator compartment**
(not all models)

Used for switching on/off "fast cooling". Illuminated display **8** indicates that "fast cooling" is on. When "fast cooling" has been switched on, the refrigerator compartment is cooled for 6 hours at the coldest temperature selector setting. The temperature in the refrigerator compartment is then switched back to the set temperature. "Fast cooling" is ideal for the rapid cooling of beverages.

12 ⏻ **-button** (not all models)

Used for switching on/off the refrigerator compartment. (The refrigerator compartment will not function until the main switch **1** has been switched on.)

Note ambient temperature and ventilation

The climatic class can be found on the rating plate and specifies the ambient temperatures at which the appliance may be operated.

Climatic class	Permitted ambient temperature
SN	+10 °C to 32 °C
N	+16 °C to 32 °C
ST	+18 °C to 38 °C
T	+18 °C to 43 °C

Ventilation

Fig. 3

The air at the back of the appliance will heat up. This warm air must be allowed to freely escape, otherwise the refrigerating machine must perform more. This raises electricity consumption. Hence, the air-inlet and outlet apertures should never be covered or blocked off!

Connecting the appliance

After installing the appliance, you should wait at least ½ hour before switching on the appliance. While the appliance is being transported, the oil in the compressor may leak into the refrigeration system.

Clean the interior of the appliance before using for the first time (see “Cleaning”).

The mains socket should be easily accessible. Connect the appliance to a 220–240 V/50 Hz AC mains supply at a correctly installed socket. The socket must be equipped with a fuse protection rated 10 A or higher.

If the appliance is to be operated in a non-European country, check that the voltage and current type indicated on the rating plate correspond with the specifications of your power supply. The rating plate is situated in the bottom left-hand side of the appliance. The mains connection cable may be replaced by an electrician only.

⚠ **Warning!**

The appliance may not, under any circumstances, be connected to electronic energy-saving plugs (e.g. Ecoboy; Sava Plug) and to power inverters which convert direct current to 230 V alternating current (e.g. solar energy systems, power networks on ships).

Switching on the appliance

Fig. **2**

When the buttons are pressed, an acknowledgement signal is emitted.

- **Press main switch 1 on appliance,** warning signal is emitted, “alarm” display **6**, “current temperature in refrigerator compartment” display **9** and “current temperature in freezer compartment” display **7** illuminate.
- **Press** 🔕 **button 2,** – warning signal stops.
  The appliance is now operating.

  The appliance left the factory with the following standard settings:

Temperature in refrigerator compartment	+6 °C
Temperature in freezer compartment	–18 °C

We recommend a setting of +4 °C.

Perishable food should not be stored warmer than +4 °C.

Selecting the temperature

The set values can be changed; see description of the fascia:

4 Setting the temperature in the freezer compartment

10 Setting the temperature in the refrigerator compartment

The temperature in the fresh refrigerator zone Fig. 1/B has been set to about 0 °C at the factory and, if possible, should not be changed. If frost should start to build up on the refrigerated food then the temperature can be set to warmer. (See "Minor malfunctions you can easily remedy yourself".)

Operating tips

- When the freezer compartment has reached its operating temperature, the "alarm" display **2/5** extinguishes.
- The end sides of the housing are sometimes moderately heated. This prevents condensation from forming around the door seal.
- While the refrigerating unit is running, beads of water or hoarfrost form at the back of the refrigerator compartment. This is quite normal. It is not necessary to scrape off the layer of hoarfrost or wipe off the beads of water. The rear panel defrosts automatically. The condensation collects in the drainage channel **Fig. 10**, and is conveyed to the refrigerating unit where it evaporates.
- If you cannot open the freezer compartment door immediately after closing it, wait 2–3 minutes until the partial vacuum has equalised.

Switching off and disconnecting the appliance

Switching off the appliance

- Press the main switch **Fig. 2/1**. Refrigerating unit and interior light switch off.

Disconnecting the appliance

If the appliance is not to be used for a prolonged period:

- Pull out the mains plug.
- Defrost and clean the appliance.
- Leave the appliance doors open.

Disconnecting the refrigerator and "cool-fresh" compartments

If only the freezer compartment is to be left on, e.g. when going away on holiday, press the button for the refrigerator and "cool-fresh" compartments **Fig. 2/12** until the displays **Fig. 2/8** and **Fig. 2/9** go out, clean the refrigerator and "cool-fresh" compartments.

Leave the appliance doors closed.

The refrigerator and "cool-fresh" compartments are lightly cooled, preventing the formation of odours.

Features of the refrigerator and cool-fresh compartment

The compartment interior can be re-arranged:

Fig. 4

Pull the shelves forward, lower and pull out.
Reposition supports A, B and stopper C.

Fig. 5

Raise the container on the door and take out or reposition.

Bottle holder

Fig. 6

The bottle holder prevents bottles from falling over when the door is opened and closed.

Bottle partition in the refrigerator compartment

Fig. 7

Preferably store large bottles, e.g. wine and juice bottles, in front of the partition and only small bottles, e.g. beer bottles, behind the partition.

Important: For reasons of safety and stability do not remove partition.

Usable capacity

According to the current standard the usable capacity **excluding interior features** is:

For the whole appliance:

KDF 32../KD32F..	298 l

Freezer compartment:

KDF 32../KD32F..	64 l

The usable capacity **including interior features** is:
For the whole appliance:

KKDF 32../KD32F..	322 l

Freezer compartment:

KDF 32../KD32F..	65 l

Freezer compartment

Use the freezer compartment

- For storing frozen food
- Making ice cubes
- For freezing food

Ensure that the freezer-compartment door is always closed! If the door is open, the frozen food will thaw. The freezer compartment will become covered in a thick layer of ice. Also: energy will be wasted due to high power consumption!

Freezing and storing frozen food

Buying frozen food

The packaging must not be damaged.

Note the sell-by date.

The temperature in the supermarket freezer should be –18 °C or lower.

Transport the frozen food in an insulating bag, where possible and put it quickly into the freezer compartment.

Freezing food

Freeze only fresh and undamaged food. Pack food in air-tight containers to retain the flavour and prevent the food from drying out.

Wrap the food correctly:

1. Place the food in the wrapping.
2. Squeeze out all air.
3. Seal the wrapping well.
4. Label the wrapping with the contents and date of freezing.

Unsuitable for packing are:

wrapping paper, greaseproof paper, cellophane, refuse bags and used shopping bags.

Suitable for packing are:

Plastic film, polyethyelene blown film, aluminium foil, freezer tins, etc.
Bags and polyethylene blown film can be selaed with a film sealer.

The following products are suitable for sealing the wrapped food:

Rubber bands, plastic clips, string, cold-resistant adhesive tape.

⚠ **Warning**

Do NOT wrap food or seal containers with materials which are a health hazard.

Freezer capacity

(Applies only to 4-star appliances)
You can freeze the following quantities of food at the bottom of the freezer compartment within 24 hours (preferably on the right side):

KSF/KS..F	5 kg
KDF/KD..F	6 kg

Storage duration

To retain the quality of the frozen food, do not exceed the permitted storage duration at –18 °C.

Fish, cold meats, ready meals, cakes and pastries	Up to 6 months
Cheese, poultry, meat	Up to 8 months
Vegetables, fruit	Up to 12 months

Making ice cream

Warning

Do NOT use an electric ice-cream maker in the freezer compartment.

Making ice cubes

Fig. 9

(not all models)

Fill the ice cube tray ¾ full of water and place in the freezer compartment.

To loosen the ice cubes, hold the tray briefly under running water or twist the tray slightly.

Defrosting frozen produce

Depending on the type of food and intended use, frozen produce can be defrosted:

- At room temperature,
- In a refrigerator,
- In an electric oven, with/without fan assisted hot-air,
- In a microwave

Note

Do NOT refreeze food which is beginning to defrost or which has already defrosted. Only food which is subsequently prepared (cooked or fried) may be refrozen.

No longer store the frozen produce for the max. storage period.

The “cool-fresh” compartment

The temperature in the “cool-fresh” compartment is kept constant at almost 0 °C. The low temperature and high air humidity (in the high-humidity drawer) provides optimum storage conditions for fresh food.
Everything in the “cool-fresh” compartment can be kept fresh for twice as long as usual.

The high-humidity drawer

The high-humidity drawer **Fig. 1**/17 is covered by a special filter which allows air, but not humidity, to escape. As a result, there can be up to 90 % atmospheric humidity in the high-humidity drawer depending on the stored food. These are ideal conditions for storing garden produce such as. salad vegetables, vegetables, fruit, mushrooms and herbs.

The following foods are suitable for storing in the “cool-fresh” compartment:

On the shelves: Fig. 1/13
Ready meals, meat, poultry, cheese, seafood, dairy products (opened or those which are to be kept fresh for longer), ham, sausage.

The following foods are not suitable for storing in the “cool-fresh” compartment:

Fruit and vegetables which are sensitive to the cold such as: tropical fruits, avocados, papayas, passion fruit, aubergines, cucumbers, peppers, fruit which has not yet ripened, green tomatoes, potatoes and hard cheese. These foods are best stored in the refrigerator compartment **Fig. 1**/C.

When purchasing food:

The storage life of food depends on its degree of freshness at the time of purchase. Generally, the fresher the produce when placed in the “cool-fresh” compartment, the longer it will stay fresh. Therefore, when purchasing food, always check how fresh it is.

Storage times (at 0 °C)

depending on initial quality	
Sausage, sliced cold meat, meat, giblets, fish, fresh milk, curd cheese	up to 7 days
Small pieces of meat, mushrooms, salad vegetables, leaf vegetables	up to 10 days
Large pieces of meat, ready meals	up to 15 days
Smoked or pickled sausage, cabbage	up to 20 days
Large pieces of heat-treated meat, beef, game, pulses	up to 30 days

Refrigerator compartment

Can be selected from +3 °C to +11 °C. We recommend a temperature of +6 °C.

Using the refrigerator compartment

In the drawer:
For storage of cakes and pastries, ready meals, tinned food, condensed milk, hard cheese, fruit and vegetables sensitive to the cold: tropical fruit, e.g. mandarins, bananas, pineapples, melons, avocados, papayas, passion fruit, aubergines, also fruit which requires further ripening, tomatoes, cucumbers, green tomatoes, potatoes.

In the pull-out carriage:
Drinks cooled to palatable temperature.

Warning: Do not reseal opened bottles of sparkling wine and store in the cooling trolley. When the cooling trolley is opened, the bottles shake and this may cause the corks to shoot out.

Defrosting the freezer compartment

Defrost the freezer compartment 1–2 times a year. Then clean the appliance.

⚠ **Risk of electric shock**

Do not use a steam cleaner. Steam may come into contact with electrical components and cause a short-circuit or an electric shock.

Do not remove frost with a knife or pointed object.

Do not damage the refrigerant circuit tubes.
Leaking refrigerant may cause eye injuries and is flammable.

Do not use electrical appliances or naked flames in the appliance.

Proceed as follows

1. Store the frozen food in a cool location. Place the ice block (if enclosed) on the food.
2. Pull out the mains plug or disconnect the fuse.
3. Leave the appliance to defrost.
4. Wipe the freezer compartment dry.
5. Switch on the appliance again.
6. Put the frozen food back in the freezer compartment.

Defrosting aid

Place a pan of hot water on a base in the freezer compartment.

Defrosting sprays

Follow the manufacturer's instructions.

⚠ **Attention**

Defrosting sprays may form explosive gases and may contain solvents or propellants which attack plastic or which are a health hazard.

Refrigerator and "cool-fresh" compartments defrost fully automatically

While the refrigerating unit is running, condensation or hoarfrost forms on the rear panel of the refrigerator compartment. This is quite normal.
It is not necessary to wipe off the condensation or hoar frost. The rear panel defrosts automatically.

The condensation runs into the drainage channel **Fig. 10** and then to the refrigerating unit where it evaporates.

Note: Clean the condensation channel and drain hole **Fig. 10** to prevent the condensation flow from becoming obstructed.

Cleaning the appliance

Clean the refrigerator and freezer compartments monthly. It is advisable to clean the freezer compartment whenever it is defrosted.

1. **Warning: Pull out the mains plug or disconnect the fuse!**
2. Clean with water and a little detergent.
3. Clean the door seal with water only and then dry thoroughly.
4. Remove the "cool-fresh" drawer and refrigerator drawer **Fig. 8 and Fig. 11**.
5. Remove the cooling trolley **Fig. 12**.
6. After removing the humidity drawer, remove the humidity filter **Fig. 13**. Take the filter cover **Fig. 14** off the humidity filter, remove the filter, clean in lukewarm water and leave to dry.
7. Dry the appliance thoroughly, insert the mains plug or connect the fuse.

Water used for cleaning must not drip onto the fascia or light, or run through the drain hole into the evaporation pan.

Do NOT use abrasive or acidic cleaning agents or solvents.

The shelves and containers are not dishwasher-proof and may become deformed if cleaned in the dishwasher.

Important care information for stainless steel appliances

Use “Chromol” cleaning agent for cleaning stainless steel surfaces.

This cleaning agent is available on the market under the name “Chromol” or from your customer service under

ident-no. 310359 as a 500 ml spray can or under

ident-no. 166787 as a 50 ml trial can.

To prevent damage to the surfaces, under no circumstances use abrasive sponges, metal brushes, sharp-edged implements or scouring agents. Chemically aggressive cleaning agents, such as defrosting sprays, oven sprays, solvents or stain removers must not be used either.

The stainless steel surface should be cleaned in the direction of the grain.

Tips for saving energy

- Install the appliance in a cool, well ventilated room, but not in direct sunlight and not near a heat source (radiator, cooker, etc.). Otherwise, use an insulating plate.
- Allow warm food and drinks to cool down outside the appliance.
- When thawing frozen food, place it in the refrigerator compartment. The low temperature of the frozen food will then cool the food in the refrigerator compartment.
- Open the appliance door as briefly as possible.
- Occasionally clean the rear of the appliance with a vacuum cleaner or paint brush to prevent an increased power consumption.

Operating noises

Completely normal noises

Humming noise – refrigerating unit is running.

Bubbling, whirring or **gurgling noises** – refrigerant is flowing through the refrigeration tubing.

Clicking noise – motor is switching on or off.

Noises which can easily be eliminated

The appliance is not standing level

Please use a spirit-level to ensure that the appliance is standing level. Adjust the threaded feet or place something underneath to bring the appliance level.

The appliance is crowded

Please leave clearance between the appliance and surrounding furniture or appliances.

Drawers, baskets or storage surfaces are unsteady or stick.

Please check that the removable parts are correctly in position and reinsert if necessary.

The containers are touching

Place the bottles or containers a little apart.

Eliminating minor faults yourself

Before you call customer service:

Check whether you can rectify the fault yourself according to the following information.

You must pay for customer service advice – even during the warranty period!

Fault	Possible cause	Remedial action
None of the displays illuminate.	Power failure; fuse has tripped; mains plug not inserted properly.	Check that the power is on; fuse must be reset.
The display shows “E..”.	The electronics are defective.	Call Customer service
“alarm” display illuminates, the acoustic warning signal sounds.	Malfunction – it is too warm in the freezer compartment!	Press the “ ” button to cancel the warning tone.
	• Ventilation openings are blocked.	Ensure that there is adequate ventilation.
	• Freezer compartment door is open.	Close the door.
	• Too much food was placed at once in the freezer compartment.	Do not exceed the max. freezing capacity.
The interior light does not function; the refrigerating unit is running.	The bulb is defective.	**For appliances with halogen bulb:** 1. Pull out the mains plug or disconnect the fuse. Remove the bulb housing **Fig. 16.** 2. Remove the cover and pull out the defective bulb **Fig. 17.** Insert bulb into bulb holder with a clean cloth or piece of paper. 3. Re-attach cover. Re-install bulb housing.
Floor of the refrigerator compartment is wet.	The condensation outlet pipe is blocked **Fig. 10**.	Clean the condensation channel and outlet **Fig. 10**, see Cleaning the appliance.

Fault	Possible cause	Remedial action
The temperature in the "cool-fresh" compartment is too low or too high.	The fixed setting has been set too high or too low (e.g. if there is frost in the "cool-fresh" compartment).	The temperature in the "cool-fresh" compartment can be corrected. First, switch off the main switch **Fig. 2/1**. Then, simultaenously press buttons **Fig. 2/10** and **Fig. 2/1** for 1–2 sec. (first, button Fig. 2/10) until "02" is displayed. To select the temperature values, press the button **Fig. 2/10** until the desired temperature value is displayed (consecutive sequence 1–4). The selected temperature value is stored. After 1 min. the display switches back to the current temperature in the refrigerator compartment.

Customer service

Please check your telephone book or the customer-service list for your nearest customer-service facility. When contacting customer service, please ALWAYS quote the product number (E-number) and production number (FD-number) of your appliance.

These numbers can be found on the rating plate. **Fig. 18**

To prevent unncessary call-outs, please assist customer service by quoting the product and production numbers. This will save you additional costs.

Conseils pour la mise au rebut

♻ Mise au rebut de l'ancien appareil

Consignes à respecter lorsque votre nouvel appareil remplace un appareil ancien.

Les appareils usagés ne sont pas des déchets sans valeur. Leur élimination dans le respect de l'environnement permet d'en récupérer de précieuses matières premières.

Rendez l'ancien appareil inutilisable:

1. Débranchez la fiche mâle de la prise de courant.
2. Sectionnez le cordon d'alimentation puis retirez-le avec la fiche mâle.
3. **Retirez la serrure de la porte afin que les enfants en train de jouer ne s'enferment pas dedans et risquent leur vie.**

Les réfrigérateurs et congélateurs contiennent des gaz isolants et des fluides réfrigérants qui nécessitent une mise au rebut adéquate. Prenez garde à ce que le circuit frigorifique de votre appareil ne soit pas endommagé jusqu'à son élimination dans les règles de l'art.

♻ Elimination de l'emballage

Attention:

Ne permettez pas aux enfants de jouer avec les emballages et ses pièces constitutives. Ils risquent de s'étouffer avec les cartons pliants et les feuilles de plastique.

Les réfrigérateurs et congélateurs contiennent des gaz isolants et des fluides réfrigérants qui nécessitent une mise au rebut adéquate. Prenez garde à ce que le circuit frigorifique de votre appareil ne soit pas endommagé jusqu'à son élimination dans les règles de l'art.

Pour vous parvenir, votre nouvel appareil a été conditionné dans un emballage protecteur. Tous les matériaux qui le constituent sont compatibles avec l'environnement et recyclables. Aidez-nous à recycler l'emballage en respectant l'environnement.

Pour savoir comment vous débarrasser de l'emballage, veuillez consulter votre revendeur ou les services administratifs de votre mairie.

Consignes de sécurité

Avant de mettre l'appareil en service

Veuillez lire attentivement et entièrement les informations figurant dans les notices d'utilisation et d'installation. Elle contiennent des remarques importantes concernant l'installation, l'utilisation et l'entretien de l'appareil.

Le fabricant décline toute responsabilité si les consignes et mises en garde énoncées dans la notice d'utilisation ne sont pas respectées:
Conservez les notices d'utilisation et d'installation. Elles pourront servir ultérieurement à un autre utilisateur.

Installation et branchement de l'appareil

Attention:

- Cet appareil contient un fluide réfrigérant compatible avec l'environnement mais inflammable, le R600a. Pendant le transport et la mise en place de l'appareil, veillez à ne pas endommager les tuyauteries du circuit frigorifique. Si le fluide réfrigérant jaillit, il peut s'enflammer et provoquer des lésions oculaires.

  Si du fluide réfrigérant fuit, veuillez respecter les consignes suivantes:

  – Il ne doit y avoir aucune flamme nue ni de source d'ignition à proximité du point de fuite.

  – Débranchez l'appareil, aérez à fond la pièce pendant quelques minutes.

  Plus l'appareil contient du fluide réfrigérant et plus la pièce dans laquelle il se trouve doit être grande. Dans les pièces trop petites, un mélange gaz-air inflammable peut se former en cas de fuite.

  Comptez 1 m^3 de volume minimum de la pièce pour 8 g de fluide réfrigérant. La quantité de fluide présente dans l'appareil est indiquée sur la plaque signalétique située à l'intérieur de ce dernier.

En cas d'urgence

- Si le liquide a jailli dans les yeux, rincez-les abondamment et rendez-vous chez un médecin.

Pendant l'utilisation

- Dans les cas suivants, débranchez la fiche mâle de la prise de courant ou défaites le fusible/coupez le disjoncteur:

  – Si vous dégivrez l'appareil.

  – Si vous nettoyez l'appareil.

  Pour débrancher l'appareil, tirez sur la fiche mâle et non pas sur son cordon.

- Seuls des spécialistes sont habilités à effectuer les réparations. Des réparations inexpertes peuvent engendrer des risques considérables pour l'utilisateur.

- N'utilisez jamais d'appareils électriques à l'intérieur du congélateur (par ex. machine à glaçons, etc.).

- Ne vous appuyez pas sur le socle, les clayettes, les portes, etc., et ne vous en servez pas comme marchepied.

- Les boissons fortement alcoolisées doivent être fermées hermétiquement et stockées verticalement.

- N'y rangez aucun produit contenant des gaz propulseurs inflammables (par ex. bombes de crème Chantilly et bombes aérosols) ni produits explosifs. **Risque d'explosion!**

- L'appareil n'est pas un jouet: éloignez les enfants.

- Si l'appareil est équipé d'une serrure, rangez la clé hors de portéedes enfants.

- Ne dégivrez ni ne nettoyez jamais l'appareil avec un nettoyeur à vapeur. La vapeur pourrait atteindre des pièces électroconductrices et provoquer un court-circuit ou vous électrocuter.

- Veillez à ne pas salir les pièces en plastique et le joint de porte avec de l'huile ou de la graisse. Ces pièces et le joint risquent sinon de devenir poreux.
- Dans le compartiment congélateur, ne stockez pas de boissons, gazeuses en particulier, en bouteilles ou en boîtes car elles éclateraient.
- Ne portez pas directement à la bouche les esquimaux ou les glaçons qui sortent du compartiment congélateur (**risque de brûlures** dû à la température très basse).
- Ne touchez pas les aliments congelés avec les mains mouillées car elles risqueraient de rester collées.
- Ne tentez jamais de racler le givre ou la glace avec un couteau. Vous risqueriez d'endommager les tuyaux de fluide réfrigérant. Ce fluide, en fuyant, pourrait s'enflammer et vous blesser aux yeux.

Dispositions générales

L'appareil convient pour

- Réfrigérer et congeler des aliments.
- Préparer des glaçons.

Cet appareil est destiné à un usage domestique.

L'appareil a été antiparasité conformément à la directive UE 89/336/CEE.

Le circuit frigorifique a subi un contrôle d'étanchéité.

Ce produit est conforme aux dispositions de sécurité applicables aux appareils électriques (EXI 60335/2/24).

Présentation de l'appareil

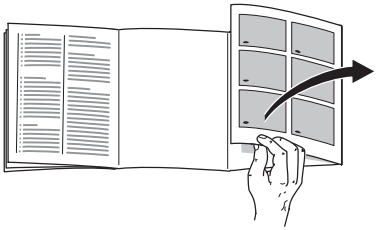

Selon le modèle, votre appareil peut présenter des détails différents en particulier quant à son équipement.

figure 1

A Compartiment congélateur
(–18 °C et moins encore)

B Compartiment fraîcheur
(température proche de 0 °C, mais supports en contre-porte et zone de réfrigération entre +3 °C et +5 °C)

C Compartiment réfrigérateur
(entre +3 °C et +11 °C)

1–11 Bandeau de commande

12 Ventilateur de brassage de l'air

13 Clayettes du compartiment réfrigérateur

14 Eclairage intérieur

15 Paroi arrière du compartiment réfrigérateur (Générateur de froid)

16 Filtre à humidité

17 Tiroir à fraîcheur humide

18 Support pour tubes et petites boîtes de conserve

19 Balconnet à œufs

20 Porte-bouteilles

21 Tiroir

22 Chariot à glissières

Bandeau de commande

Figure 2

1 ⏻ **Touche Marche/Arrêt**

Interrupteur principal de l'appareil, sert à enclencher et éteindre l'appareil tout entier.

2 **« 🔇 » Touche**

Elle sert à couper l'alarme sonore.

L'alarme sonore s'enclenche lorsque la température est trop élevée dans le compartiment congélateur car les produits congelés risquent de s'abîmer (l'affichage **5** «alarme» s'allume simultanément).

L'alarme sonore peut s'enclencher sans que cela signifie que les produits risquent de s'abîmer

- à la mise en service de l'appareil.
- si vous avez entreposé de grandes quantités de produits frais.
- et si vous avez laissé la porte du compartiment congélateur ouverte trop longtemps.

3 **Touche «Super-congélation» du compartiment congélateur**

Permet d'allumer et d'éteindre la supercongélation.

La mise en service est signalée par l'indicateur **7** «super». La supercongélation sert à congeler de grandes quantités de produits frais et doit être enclenchée, selon la quantité, jusqu'à **24 heures avant le rangement** de ces produits frais.

Une fois enclenché, le groupe frigorifique marche en permanence. L'intérieur du compartiment congélateur atteint une température très basse.

La supercongélation s'arrête automatiquement une fois les produits frais congelés à cœur (au bout de quelques heures si vous en avez rangé une petite quantité, au bout de deux jours maximum si vous en avez rangé une grande).

Si vous avez oublié d'entreposer les aliments, la supercongélation s'éteint au bout de 26 heures env.

4 **«ºC» Touche de réglage de la température du compartiment congélateur**

Appuyez sur la touche «**ºC**» **4**. La température réglée apparaît pendant 5 secondes à l'affichage **6**.

Appuyez à nouveau sur la touche de réglage ou maintenez cette dernière enfoncée jusqu'à obtention de la température souhaitée. L'appareil mémorise la dernière valeur réglée. (Les températures de réglage s'affichent en continu de –18 ºC à –26 ºC. Arrivé à –26 ºC, l'appareil affiche à nouveau –18 ºC.)

5 **Affichage «alarme»**

Il **s'allume** en même temps que l'alarme sonore retentit car la température du compartiment congélateur est trop élevée.

Il **s'éteint** lorsque le compartiment congélateur a atteint sa température de service.

6 **Indicateur de température du compartiment congélateur**
(indique **3** températures différentes)

a) **Température actuelle du compartiment congélateur**

Si vous n'appuyez sur aucune touche, la température actuelle régnant dans le compartiment congélateur s'affiche.

b) **Température réglée pour le compartiment congélateur**

Après avoir appuyé sur la touche de réglage **4**, la température réglée s'affiche pendant cinq secondes. Ensuite, l'indicateur se remet à afficher la température «actuelle» du compartiment congélateur.

c) **«Température la plus élevée» dans le compartiment congélateur**

Si l'indicateur **6** clignote, cela signifie qu'une panne de courant ou un dérangement dans le compartiment congélateur a trop fait monter la température à un certain moment.

Après avoir appuyé sur « » , la «température la plus élevée» qui a régné dans le compartiment congélateur apparaît pendant cinq secondes à l'indicateur **6**.

7 **Voyant «super» (congélation)**

Il s'allume uniquement si la supercongélation est enclenchée.

8 **Voyant «super» (réfrigération)**

Il s'allume uniquement lorsque la super-réfrigération est enclenchée.

9 **Voyant du compartiment réfrigérateur**

Fonctionne uniquement lorsque l'interrupteur principal **12** du compartiment réfrigérateur est enclenché; il indique deux fonctions:

a) **Température actuelle du compartiment réfrigérateur**

Sans appuyer sur aucune touche, l'appareil affiche la température actuelle du compartiment réfrigérateur.

b) **Température réglée pour le compartiment réfrigérateur**

Après avoir appuyé sur la touche de réglage **10**, la température réglée s'affiche pendant cinq secondes.

Ensuite, l'indicateur se remet à afficher la «température actuelle» du compartiment réfrigérateur.

10 **Touche de réglage de la température du compartiment réfrigérateur**
(La température du compartiment réfrigérateur se règle entre +2 °C et +11 °C.)

Appuyez sur la touche «**°C**».

La température réglée apparaît pendant 5 secondes à l'indicateur **9**.

Appuyez à nouveau sur la touche de réglage ou maintenez cette dernière enfoncée jusqu'à obtention de la température souhaitée.
(Les températures de réglage s'affichent en continu de +11 °C à +2 °C. Arrivé à +2 °C, l'appareil affiche à nouveau +11 °C.)

11 **Touche «super-réfrigération» du compartiment réfrigérateur**
(selon le modèle)

Sert à enclencher et éteindre la super-réfrigération. Le voyant **8** allumé signale que la super-réfrigération fonctionne. Une fois enclenchée, le compartiment réfrigérateur refroidit pendant 6 heures jusqu'à la température la plus basse réglée sur le thermostat.

Ensuite, l'appareil revient sur la température que vous avez réglée pour le compartiment réfrigérateur. La super-réfrigération convient parfaitement pour réfrigérer rapidement les boissons.

12 **Touche** ⏻ (selon le modèle)

Sert à enclencher et éteindre le compartiment réfrigérateur. (Le compartiment réfrigérateur se met en marche uniquement si vous avez enclenché auparavant l'interrupteur principal **1**.)

Consignes pour la température ambiante et l'aération

La catégorie climatique est indiquée sur la plaque signalétique. Elle indique à quelles températures ambiantes l'appareil peut fonctionner.

Catégorie climatique	Température ambiante admissible
SN	+10 °C à 32 °C
N	+16 °C à 32 °C
ST	+18 °C à 38 °C
T	+18 °C à 43 °C

Aération

Figure 3

L'air entrant en contact avec la paroi arrière de l'appareil se réchauffe et doit pouvoir s'évacuer librement, sinon le groupe frigorifique se trouverait sollicité plus fortement, ce qui augmenterait la consommation de courant.Pour cette raison, ne recouvrez ou ne bouchez en aucun cas les orifices d'aération.

Branchement de l'appareil

Une fois l'appareil installé, attendez au minimum 30 minutes avant de le mettre en service. Il peut en effet arriver, pendant le transport, que l'huile contenue dans le compresseur migre vers le système frigorifique.

Avant la première mise en service, nettoyez l'intérieur de l'appareil (voir la section intitulée «Nettoyage»).

La prise de courant doit rester librement accessible. Raccordez l'appareil au 220–240 V/50 Hz (tension alternative) par le biais d'une prise femelle installée réglementairement. Cette prise doit être protégée par un fusible/disjoncteur supportant un ampérage de 10 A ou plus.

Sur les appareils destinés aux pays non européens, vérifiez si la tension de branchement et le type de courant spécifiés sur la plaque signalétique concordent bien avec ceux offerts par le secteur du pays concerné.
La plaque signalétique se trouve en bas à gauche dans l'appareil. S'il faut changer le cordon d'alimentation secteur, ne confiez cette opération qu'à un spécialiste.

⚠ **Mise en garde!**

Ne branchez en aucun cas l'appareil à une «prise économie d'énergie» électronique (par ex. une Ecoboy ou une Sava Plug) et à un ondulateur qui convertit le courant continu en courant alternatif 230 V (par ex. installations solaires, réseau électrique de bord sur les bateaux).

Enclencher l'appareil

Figure 2

En appuyant sur les touches, un signal de confirmation se fait entendre.

- **Appuyez sur l'interrupteur principal 1 de l'appareil,**
  L'alarme sonore retentit, le voyant **6** «alarm», le voyant **9** «température actuelle du compartiment réfrigérateur» et le voyant **7** «température actuelle du compartiment congélateur» s'affichent.
- **Appuyez sur la touche 2 , l'alarme sonore s'arrête.**
  L'appareil marche maintenant.

  A la fabrication, l'appareil a été réglé sur les températures de base:
  Température du compartiment réfrigérateur +6 °C
  Température du compartiment congélateur –18 °C

Nous recommandons un réglage sur env. +4 °C.

Ne rangez pas les aliments délicats à une température supérieure à +4 °C.

Réglage de la température

Vous pouvez modifier les valeurs de réglage, voir la description du bandeau de commande:

4 Réglage de la température du compartiment congélateur

10 Réglage de la température du compartiment réfrigérateur

A sa sortie d'usine, la température du compartiment frais Fig. 1/B de l'appareil est réglée à une température proche de 0 °C et doit dans la mesure du possible ne pas être modifiée. Si vous constatez une formation de givre sur les produits réfrigérés, vous pouvez régler l'appareil à une température plus élevée. (Voir «Réparer soi-même de petites pannes».)

Conseils d'utilisation

- Lorsque le compartiment congélateur a atteint sa température de service, l'affichage «alarm» **2/5** s'éteint.
- Les parois frontales capotant le réfrigérateur sont légèrement chauffées pour empêcher l'apparition de condensation près du joint de porte.
- Pendant que le groupe frigorifique marche, des gouttes d'eau ou du givre se forment sur la paroi arrière du compartiment réfrigérateur. Ce phénomène normal est dû au fonctionnement de l'appareil. Vous n'avez pas besoin de râcler la couche de givre ou d'essuyer les gouttes d'eau. La paroi arrière se dégivre automatiquement. L'eau de dégivrage est collectée par la rigole d'écoulement **figure 10** qui la conduit au groupe frigorifique où elle s'évapore.
- Si, une fois le compartiment congélateur refermé, sa porte refuse de s'ouvrir immédiatement, attendez deux à trois minutes, le temps que la dépression qui s'est créée à l'intérieur ait disparu.

Mise hors tension et inutilisation longue durée de l'appareil

Mise hors tension de l'appareil

- Appuyez sur l'interrupteur principal **Fig. 2/1**. Le groupe frigorifique et l'éclairage intérieur s'éteignent.

Inutilisation longue durée

Si vous n'utilisez pas votre appareil pendant longtemps:

- Débranchez la fiche mâle de la prise de courant.
- Dégivrez et nettoyez l'appareil.
- Laissez les portes de l'appareil ouvertes.

Remisage longue durée des compartiments réfrigérateur et fraîcheur

Si vous faites fonctionner uniquement le tiroir congélateur, par exemple lorsque vous partez en vacances, appuyez sur la touche des compartiments réfrigérateur et fraîcheur **Fig. 2/12** jusqu'à ce que les indicateurs **Fig. 2/8 et 2/9** s'éteignent; nettoyez les compartiments réfrigérateur et fraîcheur.

Fermez les portes.

Les compartiments réfrigérateur et fraîcheur se refroidissent légèrement afin d'éviter l'apparition d'odeurs.

Equipement du compartiment réfrigérateur et du compartiment congélateur

Vous pouvez varier les aménagements intérieurs:

Fig. 4

Tirez les clayettes à vous, abaissez-les puis extrayez-les. Déplacez les appuis A et B ainsi que le bouchon C.

Fig. 5

Soulevez le récipient contre la porte puis retirez-le ou changez-le de place.

Porte-bouteilles

Fig. 6

Le porte-bouteilles empêche ces dernières de se renverser lorsque vous ouvrez et refermez la porte.

Etrier séparateur de bouteilles dans le compartiment réfrigérateur

Fig. 7

Placez devant cet étrier de préférence les grandes bouteilles, par ex. de vin et de jus de fruit. Derrière l'étrier, ne rangez que les petites bouteilles, de bière par ex.

Important : pour des raisons de sécurité et de robustesse, n'extrayez pas l'étrier séparateur.

Contenance utile

Sans les aménagements intérieurs, la contenance utile, selon la norme actuelle, est la suivante :

Appareil entier :	
KDF 32../KD32F..	298 l
Compartiment congélateur :	
KDF 32../KD32F..	64 l

Contenance utile **avec les aménagements intérieurs :**
Appareil entier :

KDF 32../KD32F..	322 l
Compartiment congélateur :	
KDF 32../KD32F..	65 l

Le compartiment congélateur

Utilisation du compartiment congélateur

- Pour entreposer des produits surgelés
- Pour fabriquer des glaçons
- Pour congeler des aliments

Veillez à ce que la porte du compartiment congélateur reste toujours fermée. Porte ouverte, les produits surgelés dégèleraient et le compartiment se couvrirait d'une épaisse couche de givre. En outre, vous gaspilleriez de l'énergie par une consommation de courant accrue!

Congélation et rangement de produits surgelés

Achat de produits surgelés

Leur emballage doit être intact.

La date de conservation ne doit pas être dépassée.

La température indiquée par le thermomètre du congélateur commercial ne doit pas être supérieure à –18 °C.

Utilisez de préférence un sac isotherme pour le transport. Rangez les produits le plus rapidement possible dans le compartiment congélateur.

Congélation des aliments

Pour congeler les aliments, n'utilisez que des aliments frais et d'un aspect impeccable. L'air ne doit pas pénétrer dans l'emballage pour que les aliments ne perdent pas leur goût ni ne sèchent.

Pour emballer correctement:

1. Placez l'aliment dans l'emballage.
2. Extrayez complètement l'air.
3. Fermez hermétiquement le paquet.
4. Collez sur le paquet une étiquette indiquant le contenu et la date de congélation.

Ne conviennent pas pour emballer les produits:

Le papier d'emballage, le papier sulfurisé, les feuilles de cellophane, les sacs poubelle et les sacs d'achat en plastique ayant déjà servi.

Conviennent pour emballer les produits:

Films plastiques, films polyéthylène, feuilles aluminium, boîtes hermétiques et assimilés.
Vous pouvez fermer les sachets et les feuilles en polyéthylène à l'aide d'une thermosoudeuse.

Pour fermer l'emballage, vous pouvez utiliser:

Des élastiques, des clips en plastique, des ficelles, des rubans adhésifs résistant au froid.

⚠ **Attention**

Pour emballer les aliments ou obturer les récipients, n'employez pas de matériaux dangereux pour la santé.

Capacité de congélation

(Appareils 4 étoiles seulement)
En 24 heures, vous pouvez congeler les quantités de denrées alimentaires suivantes sur le fond du tiroir congélateur (du côté droit de préférence):

KSF/KS..F	5 kg
KDF/KD..F	6 kg

Durée de conservation

Pour éviter que la qualité des produits surgelés ne diminue, ne dépassez pas la durée de conservation admise à –18 °C.

Poissons, charcuterie, plats précuisinés, pâtisseries	jusqu'à 6 mois
Fromage, volaille, viande	jusqu'à 8 mois
Fruits et légumes	jusqu'à 12 mois

Fabrication de glaces

Attention

Ne pas utiliser de machine à glace dans le compartiment congélateur.

Fabrication de glaçons

Figure 9

(selon le modèle)

Remplissez le bac à glaçons au ¾ avec de l'eau puis placez-le dans le compartiment congélateur.

Pour enlever les glaçons du bac, passez-le brièvement sous l'eau du robinet ou déformez légèrement le bac.

Décongélation de produits surgelés

Selon la nature et l'utilisation des produits surgelés, vous pouvez choisir entre plusieurs façons différentes de les décongeler:

- A température ambiante
- Dans la réfrigérateur
- Dans le four électrique, avec/sans chaleur tournante
- Dans le micro-ondes.

Remarque

Ne congelez pas à nouveau des produits surgelés qui auraient complètement ou en partie décongelé. Transformez d'abord ces produits en plats cuisinés (cuits ou rôtis) avant de les congeler à nouveau.

Dans ce cas, consommez-les nettement avant la date-limite de conservation.

Compartiment fraîcheur

La température du compartiment fraîcheur est constante (0 °C env.).
La température basse et la forte humidité de l'air (du tiroir à fraîcheur humide) offrent aux aliments frais des conditions de stockage optimales.
Tous les aliments rangés dans le compartiment fraîcheur s'y conserveront bien et deux fois plus longtemps.

Tiroir à fraîcheur humide

Le tiroir à fraîcheur humide (**Fig. 1**/17) est recouvert d'un filtre spécial qui laisse passer l'air mais retient l'humidité. Le taux d'humidité de l'air régnant dans ce tiroir peut ainsi atteindre 90 %, suivant la quantité d'aliments stockée; ces conditions de conservation conviennent parfaitement à tous les produits du jardin et des champs, comme la salade, les légumes, les fruits, les champignons et les herbes aromatiques.

Conviennent au compartiment fraîcheur:

Sur les clayettes: (**Fig. 1**/13)
Plats cuisinés, viande, volaille, fromage, fruits de mer, produits laitiers (entamés ou ceux qui doivent rester frais assez longtemps), jambon, saucisses.

Ne conviennent pas au compartiment fraîcheur:

Les fruits et légumes sensibles au froid tels que les: fruits tropicaux, avocats, papayes, fruits de la passion, aubergines, concombres, poivrons, fruits qui doivent finir de mûrir, tomates vertes, pommes de terre et fromage dur. Le lieu de rangement idéal des produits précédents est le compartiment réfrigérateur (**Fig. 1**/C).

Consigne lors de vos achats de produits alimentaires:

La «fraîcheur à l'achat» est très importante pour la durée de conservation de vos aliments. Souvenez-vous du principe de base suivant: plus les aliments sont frais au moment où vous les entreposez dans le compartiment fraîcheur, plus ils resteront frais longtemps. Par conséquent, lorsque vous achetez les produits, vérifiez toujours leur degré de fraîcheur.

Durées de conservation (à 0 °C)

Selon la qualité de départ	
Saucisses, tranches de charcuterie, viande, abats, poisson, lait frais, fromage blanc	jusqu'à 7 jours
Viande en petits morceaux, saucisses, champignons, salades, feuilles de légumes	jusqu'à 10 jours
Viande en gros morceaux, plats précuisinés	jusqu'à 15 jours
Saucisses fumées ou salées, choux	jusqu'à 20 jours
Viande en gros morceaux traitée à la chaleur, viande de bœuf, gibier, légumes secs	jusqu'à 30 jours

Compartiment réfrigérateur

Réglable entre +3 °C et +11 °C.
Nous recommandons une température de +6 °C.

Utilisation du compartiment réfrigérateur

Dans le tiroir :
Vous pouvez ranger les pâtisseries, plats précuisinés, conserves, lait condensé, le fromage dur, les fruits et légumes craignant le froid, les agrumes dont par ex. les mandarines ; les bananes, ananas, melons, avocats, papayes, fruits de la passion, aubergines, laisser aussi les fruits finir de mûrir ; rangez également dans ce tiroir les tomates, concombres, tomates vertes, pommes de terre.

Dans le chariot à glissières:
Les boissons réfrigérées à une température de dégustation agréable.

Attention: rangez les bouteilles de mousseux non obturées dans le chariot réfrigérateur. Les vibrations engendrées par l'ouverture du chariot pourraient faire sauter très brutalement le bouchon.

Dégivrage du compartiment congélateur

Une à deux fois par an, faites dégivrer le compartiment congélateur.
Nettoyez ensuite l'appareil.

⚠ Risque d'électrocution
N'utilisez pas de nettoyeur à vapeur.
Les pièces électroconductrices peuvent, lorsque la vapeur se condense dessus, provoquer un court-circuit ou vous électrocuter.

Pour retirer le givre, n'utilisez pas de couteau ou d'objets pointus.

N'endommagez pas la tubulure du circuit de fluide réfrigérant.
En jaillissant, le fluide réfrigérant risque de vous provoquer des lésions oculaires et de s'enflammer.

N'utilisez pas d'appareils électriques ou de flamme nue dans l'appareil.

Procédez comme suit :

1. Déposez les produits surgelés dans un endroit frais.
   Posez les accumulateurs de froid (si fournis avec l'appareil) sur ces produits.
2. Débranchez la fiche mâle de la prise de courant ou retirez le fusible/coupez le disjoncteur.
3. Laissez l'appareil dégivrer.
4. Essuyez le compartiment congélateur avec un chiffon sec.
5. Réenclenchez l'appareil.
6. Rangez à nouveau les produits dans le compartiment congélateur.

Aide au dégivrage

Posez une casserole remplie d'eau chaude sur un dessous de plat et introduisez-les dans le compartiment congélateur.

Accélération du dégivrage

Les indications fournies par leurs fabricant font foi.

⚠ Attention

Les aérosols de dégivrage peuvent former des gaz explosifs, contenir des solvants ou gaz propulseurs qui endommagent le plastique, ou porter préjudice à la santé.

Les compartiments réfrigérateur et fraîcheur se dégivrent automatiquement

Pendant le fonctionnement du groupe frigorifique, des gouttelettes d'eau ou du givre se forment sur la paroi arrière du compartiment réfrigérateur. Ce phénomène est le résultat du fonctionnement de l'appareil. Inutile d'essuyer les gouttes d'eau ou de gratter le givre. La paroi arrière se dégivre automatiquement. L'eau de dégivrage est récupérée dans la rigole d'écoulement (**Fig. 10**), puis coule jusqu'au groupe frigorifique où elle s'évapore.

Remarque: maintenez la rigole d'écoulement et la goulotte collectrice propres (**Fig. 10**) afin que l'eau de dégivrage puisse s'écouler librement.

Nettoyage de l'appareil

Nettoyez le compartiment réfrigérateur ainsi que le compartiment réfrigérateur à produits frais une fois par mois. Le compartiment congélateur quant à lui doit être nettoyé de façon appropriée après chaque dégivrage.

1. **Attention : débranchez la fiche mâle de la prise de courant ou sortez le fusible / coupez le disjoncteur !**
2. Utilisez de l'eau et une petite quantité de détergent pour le nettoyage.
3. Nettoyez le joint de porte à l'eau claire uniquement puis essuyez-le soigneusement.
4. Sortez le tiroir réfrigérateur à produits frais ainsi que le tiroir réfrigérateur **fig. 8 et fig. 11**.
5. Sortez le chariot de réfrigération **fig. 12**.
6. Après avoir sorti le tiroir à humidité, retirez le filtre à humidité **fig. 13**.
   Enlevez le couvercle du filtre placé sur le filtre à humidité **fig. 14**, retirez le filtre, nettoyez-le à l'eau tiède et laissez-le sécher.
7. Séchez soigneusement l'appareil, rebranchez la fiche mâle ou remettez le fusible en place.

L'eau de nettoyage ne doit pas atteindre le bandeau de commande et l'éclairage, ni le bac d'évaporation via la rigole d'écoulement.

N'employez pas de produits de nettoyage ou solvants contenant du sable ou des acides.

Les clayettes et les bacs ne se lavent pas au lave-vaisselle. Ils risqueraient de se déformer.

Consignes importantes relatives à l'entretien des surfaces en acier inox

Pour entretenir les surfaces en acier inox, utilisez le produit d'entretien «Chromol».

Vous trouverez ce produit en vente dans le commerce sous la marque «Chromol», ou auprès de votre service après-vente, auquel cas il porte les numéros de référence suivants :

N° 310359 flacon pulvérisateur de 500 ml, ou

N° 166787 flacon d'essai de 50 ml.

Pour ne pas endommager les surfaces, n'utilisez en aucun cas d'éponges à dos abrasif, brosses métalliques, objets à arêtes vives ou produits récurants. N'employez jamais non plus de détergents corrosifs tels que les aérosols de dégivrage, nettoyants pour fours en aérosol, solvants et produits détachants.

Pour entretenir les surfaces en acier inoxydable, procédez dans le sens de la structure.

Economies d'énergie

- Placez votre appareil dans un endroit frais et bien aéré. Veillez à ce qu'il ne soit pas exposé aux rayons solaires et qu'il ne se trouve pas à proximité d'une source de chaleur (radiateur etc.).
- Laissez refroidir les boissons et aliments chauds hors de l'appareil.
- Placez les produits à décongeler dans le compartiment réfrigérateur. Vous pouvez utiliser le froid qu'ils ont emmagasiné pour refroidir les aliments stockés dans le réfrigérateur.
- N'ouvrez la porte de l'appareil que le plus brièvement possible.
- De temps en temps, nettoyez le dos de l'appareil avec un aspirateur ou un pinceau, ceci pour éviter une hausse de la consommation d'électricité.

Bruits de fonctionnement

Bruits tout à fait normaux

Bourdonnement étouffé: pendant que le compresseur est en marche.

Gargouillis et **clapotis légers**: ils proviennent de l'afflux du fluide réfrigérant dans les serpentins.

Cliquetis: audibles uniquement lorsque le moteur se met en marche ou s'arrête.

Bruits que vous pouvez éliminer facilement

L'appareil n'est pas d'aplomb

Veuillez ajuster l'aplomb de l'appareil à l'aide d'un niveau à bulle. Pour cela, utilisez les pieds à vis ou placez un objet sous l'appareil pour le caler.

L'appareil «touche une paroi»

Veuillez éloigner l'appareil des meubles ou appareils qu'il touche.

Les tiroirs, paniers ou clayettes ne sont pas bien fixés ou au contraire coincés

Vérifiez le bon positionnement des pièces amovibles et remettez-les correctement en place si nécessaire.

Des récipients se touchent

Eloignez les bouteilles et récipients légèrement les uns des autres.

Remédier soi-même aux petites pannes

Avant d'appeler le service après-vente:

Vérifiez si, à l'aide des conseils ci-dessous, vous ne pouvez pas remédier vous-même à l'incident.

Si vous faites appel au SAV, l'intervention du technicien vous sera facturée, même pendant la période de garantie.

Dérangement	Cause possible	Remède
Aucun affichage ne s'allume	Coupure de courant; le disjoncteur a réagi; la fiche mâle n'est pas correctement fixée dans la prise de courant.	Vérifiez si le courant est coupé. Le fusible/disjoncteur doit se trouver en position armée.
L'affichage indique «E..»	Système électronique défectueux	Appelez le service après-vente
La mention «alarm» s'allume, l'alarme sonore se fait entendre.	Incident – il fait trop chaud dans le compartiment congélateur.	Pour couper l'alarme sonore, appuyez sur la touche « ».
	• Les orifices d'aération sont recouverts.	Assurez-vous que la ventilation de l'appareil se fait bien.
	• La porte du compartiment congélateur est ouverte.	Fermez la porte.
	• Vous avez entreposé trop d'aliments à congeler en une seule fois.	Ne dépassez pas la capacité de congélation maxi.

Dérangement	Cause possible	Remède
L'éclairage intérieur ne fonctionne pas; le groupe frigorifique marche.	L'ampoule est défectueuse.	**Appareils avec ampoule halogène:** 1. Débranchez la fiche mâle ou retirez le fusible/coupez le disjoncteur. **Fig. 16.** 2. Retirez le cache-lampe et enlevez l'ampoule défectueuse **fig. 17**. A l'aide d'une serviette propre ou d'un morceau de papier, insérez l'ampoule dans la douille. 3. Encrantez à nouveau le cache-lampe. Replacez le boîtier d'ampoule.
Le bas du compartiment réfrigérateur est mouillé.	La goulotte collectrice est bouchée, **figure 10.**	Nettoyez la rigole d'écoulement et la goulotte collectrice **fig. 10**, voir Nettoyage de l'appareil.
La température du compartiment fraîcheur est trop basse ou trop élevée.	La température préréglée est trop élevée ou trop basse (par exemple, s'il gèle dans le compartiment fraîcheur).	Vous pouvez corriger la température régnant dans le compartiment fraîcheur. Pour cela, éteignez l'interrupteur principal **Fig. 2/1**. Appuyez simultanément sur les touches (**Fig. 2/10** et **2/1**) pendant une à deux secondes (en commençant par la touche **Fig. 2/10**) jusqu'à ce que la mention «02» apparaisse. Pour régler la température, appuyez sur la touche **Fig. 2/10** et répétez jusqu'à ce que la température souhaitée s'affiche (en ordre croissant, de 1 à 4). L'appareil mémorise la température que vous venez de régler. Au bout d'une minute minimum, l'indicateur revient sur la température actuelle du compartiment réfrigérateur.

Service après-vente

Pour connaître le service après-vente situé le plus près de chez vous, consultez l'annuaire téléphonique ou le répertoire des services après-vente (SAV). Veuillez indiquer au SAV le numéro de série (E-Nr.) de l'appareil et son numéro de fabrication (FD-Nr.).

Vous trouverez ces indications sur la plaque signalétique. **Figure 18**

Afin d'éviter des déplacements inutiles au technicien, veuillez lui indiquer les numéros de série et de fabrication. Vous économiserez ainsi les frais supplémentaires qui en résultent.

Aanwijzingen over de afvoer

♻ Afvoeren van het oude apparaat

Attentie a.u.b. als u uw oude apparaat door een nieuw vervangt.

Een oud apparaat is geen waardeloos afval! Door een milieuvriendelijke afvoer kunnen waardevolle grondstoffen na bewerking opnieuw gebruikt worden.

Het afgedankte apparaat onbruikbaar maken:

1. stekker uit het stopcontact trekken;
2. aansluitkabel doorknippen en samen met de stekker verwijderen;
3. **deurslot verwijderen. Hiermee voorkomt u dat kinderen zichzelf tijdens het spelen in het apparaat opsluiten en in levensgevaar geraken.**

Koelapparaten bevatten koelmiddel en in de isolatie gassen die zorgvuldig moeten worden afgevoerd. Met het oog op een doelmatige en milieuvriendelijke afvoer mogen de leidingen van het koelcircuit tot het moment van transport niet beschadigd worden.

♻ Afvoeren van de verpakking van uw nieuwe apparaat

Attentie!

Verpakkingsmateriaal is geen speelgoed voor kinderen – gevaar voor verstikking door vouwkarton en folie!

Uw nieuwe apparaat werd tijdens het transport naar u door de verpakking beschermd. Voor de verpakking wordt gebruik gemaakt van materialen die het milieu kan verdragen en die geschikt zijn voor hergebruik. Help daarom mee en zorg dat de verpakking milieuvriendelijk wordt afgevoerd.

U kunt bij de reinigingsdienst in uw gemeente informeren hoe u uw oude apparaat en het verpakkingsmateriaal van het nieuwe apparaat kunt (laten) afvoeren voor een milieuvriendelijke verwerking.

Veiligheids-voorschriften

Voordat u het apparaat in gebruik neemt:

de gebruiksaanwijzing en het installatievoorschrift nauwkeurig doorlezen! U vindt daarin belangrijke informatie over installatie, gebruik en onderhoud van het apparaat.

De fabrikant aanvaardt geen aansprakelijkheid als de aanwijzingen en waarschuwingen in de gebruiks-aanwijzing niet in acht worden genomen. Bewaar de gebruiksaanwijzing en het installatievoorschrift voor een latere bezitter van het apparaat.

Bij het plaatsen en aansluiten van het apparaat

Attentie!

- Het apparaat bevat in geringe hoeveelheid het milieuvriendelijke maar brandbare koelmiddel R600a. Let erop bij het vervoeren en plaatsen van het apparaat dat de leidingen van het koelcircuit niet beschadigd worden. Koelmiddel dat naar buiten spuit, kan vlam vatten of tot oogletsel leiden.

  Let erop als er koelmiddel naar buiten komt:

  – dat zich in de buurt van het lek geen open vuur of ontstekingsbronnen bevinden.

  – Stekker uit het stopcontact trekken en de ruimte een paar minuten goed luchten.

  Hoe meer koelmiddel het apparaat bevat, des te groter moet de ruimte zijn waarin het apparaat wordt opgesteld. In een te kleine ruimte kan bij een lek een ontvlambaar mengsel van gas en lucht ontstaan.

  Per 8 g koelmiddel moet de ruimte minimaal 1 m^3 groot zijn. De hoeveelheid koelmiddel in uw apparaat vindt u op het typeplaatje aan de binnenkant van het apparaat.

In noodgevallen

- Ogen uitspoelen en een arts raadplegen.

Bij het gebruik

- n de volgende gevallen de stekker uit het stopcontact trekken resp. de zekering uitschakelen of losdraaien:

  – ontdooien,

  – schoonmaken.

  Altijd aan de stekker trekken, nooit aan de aansluitkabel.

- Reparaties mogen alleen door een vakkundig monteur worden uitgevoerd. Door ondeskundige reparatie kan er gevaar voor de gebruiker ontstaan.

- Gebruik nooit elektrische apparaten in het apparaat (bijv. verwarmingsapparaten, elektrische ijsmachine etc.).

- Plint, uittrekbare manden of laden, deuren enz. niet als opstapje gebruiken of om op te leunen.

- Dranken met een hoog alcoholpercentage altijd goed gesloten en rechtop bewaren.

- Geen produkten met brandbare drijfgassen (bijv. spuitbussen) en explosieve stoffen in het apparaat opslaan **– gevaar voor explosie!**

- Het apparaat is geen speelgoed voor kinderen!

- Als u een apparaat met een slot hebt, bewaar de sleutel dan buiten het bereik van kinderen!

- Bij het schoonmaken of ontdooien nooit een stoomapparaat gebruiken! De stoom kan in de onder spanning staande onderdelen van het apparaat terechtkomen en kortsluiting of een elektrische schok veroorzaken.

- Zorg dat de kunststof delen en de deurafdichting niet met olie of vet in aanraking komen (ze kunnen poreus worden).
- Flessen en blikjes met vloeistoffen – vooral koolzuurhoudende dranken – niet in de diepvriesruimte opslaan. De flessen en blikjes springen!
- IJslollies en ijsblokjes niet direct uit de diepvriesruimte in de mond nemen. (**gevaar voor verbranding** door de zeer lage temperatuur).
- Diepvrieswaren niet met natte handen aanraken. Uw handen kunnen eraan vastvriezen.
- Een laag rijp en vastgevroren diepvrieswaren niet met een mes of een scherp voorwerp afschrapen of losmaken. Hierdoor kunt u de koelleidingen beschadigen. Koelmiddel dat naar buiten spuit, kan vlam vatten of tot oogletsel leiden.

Algemene bepalingen

Het apparaat is geschikt

- voor het koelen en invriezen van levensmiddelen,
- voor het bereiden van ijs.

Het apparaat is bestemd voor huishoudelijk gebruik.

Het apparaat is ontstoord volgens EU-richtlijn 89/336/EEC.

Het koelcircuit is op dichtheid gecontroleerd.

Dit apparaat voldoet aan de veiligheidsbepalingen voor elektrische apparaten (EXI 60335/2/24).

Kennismaking met het apparaat

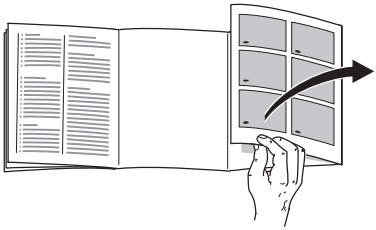

Afhankelijk van het model zijn kleine afwijkingen mogelijk – vooral wat betreft de uitvoering van het interieur.

Afb. 1

A Diepvriesruimte
(–18 °C en kouder)

B Verskoelruimte
(rond 0 °C. Deurvakken van de koelzone +3 °C tot +5 °C)

C Koelruimte (+3 °C – 11 °C)

1–11 Bedieningspaneel

12 Ventilator

13 Legroosters/plateaus in de koelruimte

14 Binnenverlichting

15 Achterwand van de koelruimte (verdamper)

16 Vochtfilter

17 Vochtlade

18 Voorraadvak voor tubes en blikjes

19 Eierrekje

20 Flessenvak

21 Lade

22 Uittrekbare wagen

Bedieningspaneel

Afb. 2

1 ⏻ **Aan/Uit-toets**

Hoofdschakelaar voor het in- en uitschakelen van het hele apparaat.

2 **„ ” toets**

Om het alarmsignaal uit te schakelen.

Het alarmsignaal wordt ingeschakeld als het in de diepvriesruimte te warm is, waardoor de diepvrieswaren kunnen bederven (tegelijkertijd brandt indicatie **5** „alarm”).

Zonder gevaar voor de diepvrieswaren kan het alarmsignaal ingeschakeld worden.

- bij het in gebruik nemen van het apparaat.
- bij het inladen van grote hoeveelheden verse levensmiddelen.
- en als de deur van de diepvriesruimte te lang openstaat.

3 **„super”-toets voor de diepvriesruimte**

Om het supervriessysteem in en uit te schakelen.

Indicatie **7** „super” geeft aan dat het supervriessysteem is ingeschakeld. Het supervriessysteem wordt gebruikt voor het invriezen van grote hoeveelheden verse levensmiddelen en moet – afhankelijk van de hoeveelheid – tot **24 uur vóór het inladen** van de verse levensmiddelen worden ingeschakeld.

Na het inschakelen loopt de koelmachine permanent, in de diepvriesruimte wordt een zeer lage temperatuur bereikt.

Het supervriessysteem wordt automatisch uitgeschakeld als de vers ingeladen levensmiddelen door en door bevroren zijn (bij kleine hoeveelheden levensmiddelen na een paar uur, bij grote hoeveelheden na maximaal twee dagen).

Als u vergeten bent de levensmiddelen in te laden, wordt het supervriessysteem na ca. 26 uur uitgeschakeld.

4 **„ºC” insteltoets voor de temperatuur in de diepvriesruimte**

„**ºC**”-Toets **4** indrukken.
De insteltemperatuur wordt gedurende 5 seconden op indicatie **6** aangegeven.

De insteltoets een aantal keren indrukken of ingedrukt houden tot de gewenste temperatuur wordt aangegeven. De laatst ingestelde waarde wordt opgeslagen. (De insteltemperatuur wordt in doorlopende volgorde van –18 ºC tot –26 ºC aangegeven. Na –26 ºC verschijnt weer –18 ºC.)

5 **Indicatie „alarm”**

brandt als ook het alarmsignaal te horen is, d.w.z. als het in de diepvriesruimte te warm is.

Het **gaat uit** als in de diepvriesruimte de bedrijfstemperatuur is bereikt.

6 **Temperatuurindicatie voor de diepvriesruimte**
(geeft **3** verschillende temperaturen aan)

a) **Actuele temperatuur in de diepvriesruimte**

Zonder een toets in te drukken wordt hier de actuele temperatuur in de diepvriesruimte aangegeven.

b) **Insteltemperatuur voor de diepvriesruimte**

Na het indrukken van insteltoets **4** wordt de insteltemperatuur gedurende 5 seconden aangegeven. Hierna verschijnt weer de „actuele temperatuur in de diepvriesruimte".

c) **„Warmste Temperatuur" in de diepvriesruimte**

Als indicatie **6** knippert, dan is het door stroomuitval of door een storing te warm geweest in de diepvriesruimte.

Na het indrukken van de „ ⌀ " wordt op indicatie **6** gedurende vijf seconden de „warmste temperatuur" aangegeven die in de diepvriesruimte heeft geheerst.

7 **Indicatie „super" (vriezen)**

Brandt alleen als het supervriessysteem is ingeschakeld.

8 **Indicatie „super" (koelen)**

Brandt alleen als het superkoelsysteem is ingeschakeld.

9 **Indicatie voor de koelruimte**

is alleen in werking als de hoofdschakelaar **12** voor de koelruimte werd ingeschakeld en geeft twee functies aan:

a) **Actuele temperatuur in de koelruimte**

Zonder een toets in te drukken wordt hier de actuele temperatuur in de koelruimte aangegeven.

b) **Insteltemperatuur voor de koelruimte**

Na het indrukken van insteltoets **10** wordt de insteltemperatuur gedurende 5 seconden aangegeven. Hierna verschijnt weer de „actuele temperatuur in de koelruimte".

10 **Insteltoets voor de temperatuur in de koelruimte**
(De temperatuur in de koelruimte kan van +2 °C tot +11 °C worden ingesteld.)

„**°C**"-toets indrukken.

De insteltemperatuur wordt gedurende 5 seconden op indicatie **9** aangegeven.

De insteltoets een aantal keren indrukken of ingedrukt houden tot de gewenste temperatuur wordt aangegeven.
(De insteltemperatuur wordt in doorlopende volgorde van +11 °C tot +2 °C aangegeven. Na +2 °C verschijnt weer +11 °C.)

11 **„super"-toets voor de koelruimte**
(niet bij alle modellen)

Om het superkoelsysteem in en uit te schakelen. Als indicatie **8** brandt, wordt aangegeven dat het superkoelsysteem is ingeschakeld. Na het inschakelen wordt de koelruimte 6 uur lang met de koudste temperatuurinstelling gekoeld. Daarna wordt omgeschakeld op de ingestelde temperatuur voor de koelruimte. Het superkoelsysteem is ideaal om dranken snel te koelen.

12 ⏻ **-toets** (niet bij alle modellen)

Om de koelruimte in en uit te schakelen. (De koelruimte kan alleen in gebruik worden genomen als de hoofdschakelaar **1** van tevoren werd ingeschakeld.)

Let op omgevingstemperatuur en beluchting

De klimaatklasse staat aangegeven op het typeplaatje. Hierdoor wordt aangegeven bij welke omgevingstemperatuur het apparaat gebruikt kan worden.

Klimaatklasse	toelaatbare omgevings-temperatuur
SN	+10 °C tot 32 °C
N	+16 °C tot 32 °C
ST	+18 °C tot 38 °C
T	+18 °C tot 43 °C

Beluchting

Afb. 3

De lucht aan de achterwand van het apparaat wordt verwarmd. De verwarmde lucht moet ongehinderd afgevoerd kunnen worden. Anders moet de koelmachine meer presteren waardoor het energieverbruik toeneemt.
De be- en ontluchtingsopeningen mogen dan ook nooit worden afgedekt!

Apparaat aansluiten

Na het plaatsen en installeren van het apparaat minimaal een half uur wachten voordat u het apparaat in gebruik neemt. De olie die zich in de compressor bevindt, kan tijdens het transport in het koelsysteem terechtkomen.

Voordat u het apparaat voor het eerst in gebruik neemt de binnenruimte van het apparaat schoonmaken (zie Schoonmaken).

Het stopcontact moet gemakkelijk te bereiken zijn. Het apparaat uitsluitend via een volgens de voorschriften aangebracht, randgeaard stopcontact, met een zekering van 10 ampère of meer, op 220–240 V/50 Hz wisselstroom aansluiten.

Bij apparaten die in niet Europese landen worden gebruikt op het typeplaatje controleren of de aangegeven aansluitspanning en stroomsoort overeenkomen met de waarden van uw elektriciteitsnet. Het typeplaatje bevindt zich links onderaan in het apparaat. Een eventueel noodzakelijke vervanging van de aansluitkabel mag alleen door een vakkundig monteur worden uitgevoerd.

⚠ **Waarschuwing!**

Het apparaat mag nooit worden aangesloten op elektronische energiebesparende stekkers (bijv. Ecoboy of Sava Plug) of op omvormers die gelijkstroom omzetten in 230 V wisselstroom (bijv. installaties voor zonneënergie of netwerken voor schepen).

Inschakelen van het apparaat

Afb. 2

Bij het indrukken van de toetsen klinkt een bevestigingssignaal.

- **Hoofdschakelaar 1 indrukken,** het alarmsignaal is te horen, de indicaties **6** „alarm”, **9** „actuele temperatuur in de koelruimte” en **7** „actuele temperatuur in de diepvriesruimte” branden.
- **-toets 2 indrukken,**
  – het alarmsignaal gaat uit.
  Hiermee is het apparaat in werking.

  Vanuit de fabriek heeft het apparaat de volgende basisinstellingen:
  temperatuur in de koelruimte
  +6 °C
  temperatuur in de diepvriesruimte
  –18 °C

Wij raden een instelling van ca. +4 °C aan.

Gevoelige levensmiddelen niet warmer dan bij +4 °C bewaren.

Instellen van de temperatuur

De instelwaarden kunnen veranderd worden, zie de beschrijving bij het bedieningspaneel:

4 Instellen van de temperatuur in de diepvriesruimte

10 Instellen van de temperatuur in de koelruimte

De temperatuur in de verskoelruimte afb. 1/B is in de fabriek op rond 0 °C ingesteld. Deze instelling liefst niet veranderen. Bij ijsvorming op de levensmiddelen kan de temperatuur warmer worden ingesteld. (Zie „Kleine storingen zelf verhelpen”.)

Aanwijzingen bij het gebruik

- Als in de diepvriesruimte de bedrijfstemperatuur is bereikt, gaat de indicatie „alarm” **2/5** uit.
- De voorzijde van het apparaat wordt gedeeltelijk licht verwarmd waardoor de vorming van condensatiewater in de buurt van de deurafdichting wordt voorkomen.
- Terwijl de koelmachine loopt, vormen zich dooiwaterdruppels of een laagje rijp op de achterwand van de koelruimte. Dit is normaal. U hoeft de dooiwaterdruppels niet af te wissen of de rijp af te schrapen. De achterwand wordt automatisch ontdooid. Het dooiwater loopt via het afvoergootje **afb. 10** naar de koelmachine, waar het verdampt.
- Als de deur van de diepvriesruimte na het sluiten niet meteen weer geopend kan worden: twee à drie minuten wachten tot de ontstane onderdruk is opgeheven.

Uitschakelen en buiten werking stellen van het apparaat

Uitschakelen van het apparaat

- Hoofdschakelaar **afb. 2/1** indrukken. Koelmachine en binnenverlichting worden uitgeschakeld.

Buiten werking stellen van het apparaat

Als u het apparaat langere tijd niet gebruikt:

- Stekker uit het stopcontact trekken.
- Het apparaat laten ontdooien en schoonmaken.
- Deuren van het apparaat open laten staan.

Buiten werking stellen van de koel- en verskoelruimte

Als alleen het vriesvak in bedrijf moet blijven (bijv. vanwege vakantie): de toets voor de koel- en verskoelruimte **afb. 2/12** net zolang indrukken tot de indicaties **afb. 2/8** en **afb. 2/9** uitgaan. De koel- en verskoelruimte schoonmaken.

Deuren dicht laten.

De koel- en verskoelruimte wordt licht gekoeld waardoor reukvorming wordt vermeden.

Uitvoering van de koel- en verskoelruimte

De binnenruimte kan variabel worden ingericht:

Afb. 4

Legplateaus naar voren trekken, iets laten zakken en eruit halen. Steunen A, B en stopje C omzetten.

Afb. 5

Voorraadvakken in de deur iets optillen en eruit halen of omzetten.

Flessenhouder

Afb. 6

De flessenhouder voorkomt dat de flessen kantelen bij het openen en sluiten van de deur.

Flessenscheidingsbeugel in de koelruimte

Afb. 7

Vóór de scheidingsbeugel liefst grote flessen resp. wijn en flessen vruchtensap bewaren, achter de scheidingsbeugel alleen kleine flessen zoals bierflessen.

Attentie! De scheidingsbeugel om veiligheidsredenen en omwille van de stabiliteit niet eruit halen.

Netto-inhoud

Zonder binneninrichting bedraagt de netto-inhoud volgens de actuele norm:

voor het hele apparaat:

KDF 32../KD32F..	298 l

Diepvriesruimte:

KDF 32../KD32F..	64 l

Met binneninrichting bedraagt de netto-inhoud:
voor het hele apparaat:

KDF 32../KD32F..	322 l
Diepvriesruimte:	
KDF 32../KD32F..	65 l

De diepvriesruimte

De diepvriesruimte gebruiken

- voor het opslaan van diepvriesproducten
- om ijsblokjes te maken
- voor het invriezen van levensmiddelen

Let erop dat de deur van de diepvriesruimte altijd gesloten is! Bij een open deur ontdooien de diepvrieswaren. In de diepvriesruimte vormt zich een dikke laag ijs. Bovendien: energieverspilling door een hoog stroomverbruik!

Invriezen en opslaan van diepvrieswaren

Inkopen van diepvriesproducten

De verpakking mag niet beschadigd zijn.

Controleer de houdbaarheidsdatum.

In de winkel moet de temperatuur in de diepvrieskist –18 °C of kouder zijn.

De diepvriesproducten liefst in een koeltas vervoeren en snel in de diepvriesruimte leggen.

Invriezen van levensmiddelen

Gebruik om in te vriezen alleen verse levensmiddelen.
De levensmiddelen luchtdicht verpakken zodat ze niet uitdrogen of hun smaak verliezen.

Zo verpakt u op de juiste manier:

1. De levensmiddelen goed verpakken.
2. Zoveel mogelijk lucht eruit persen.
3. Het geheel hermetisch sluiten.
4. Op de pakjes inhoud en invriesdatum vermelden.

Voor verpakking ongeschikt zijn:

Pakpapier, vetvrij papier, cellofaan, vuilniszakken en gebruikte boodschappentasjes.

Voor verpakking geschikt:

Kunststof-, polyetheen- en aluminiumfolie, diepvriesdozen e.d. Zakjes en folie van polyetheen kunnen met een folie-lasapparaat worden dichtgelast.

Als sluiting geschikt:

Elastiekjes, clips van kunststof, touwtjes, koudebestendig plakband.

⚠ **Attentie**

Voor het verpakken van levensmiddelen of voor het sluiten van pakjes geen materiaal gebruiken dat schadelijk is voor de gezondheid.

Invriescapaciteit

(Alleen bij 4-sterren-apparaten)
U kunt binnen 24 uur de volgende hoeveelheden levensmiddelen op de bodem van het vriesvak (bij voorkeur aan de rechter kant) invriezen:

KSF/KS..F	5 kg
KDF/KD..F	6 kg

Bewaartijd

Om te voorkomen dat de kwaliteit van de diepvrieswaren afneemt, mag de toelaatbare bewaartijd bij –18 °C niet worden overschreden.

Vis, worst, klaargemaakte gerechten, brood en gebak	tot 6 maanden
Kaas, gevogelte, vlees	tot 8 maanden
Groente en fruit	tot 12 maanden

Consumptie-ijs maken

Attentie

Geen elektrische ijsbereider in de diepvriesruimte gebruiken.

IJsblokjes maken

Afb. 9

(niet bij alle modellen)

Het ijsbakje voor ¾ met water vullen en in de diepvriesruimte zetten.

Om de ijsblokjes uit het ijsbakje te halen: het bakje kort onder stromend water houden of iets verbuigen.

Ontdooien van diepvrieswaren

Afhankelijk van soort en bereidingswijze van de levensmiddelen kunt u kiezen uit de volgende mogelijkheden:

- bij omgevingstemperatuur,
- in de koelkast,
- in de elektrische oven, met of zonder heteluchtverwarming,
- in de magnetron.

Attentie!

Half of geheel ontdooide diepvrieswaren niet meer invriezen. Pas nadat ze gekookt of gebraden zijn tot een kant en klaar gerecht kunnen ze opnieuw worden ingevroren.

De maximale bewaartijd van de levensmiddelen niet meer ten volle benutten.

De verskoelruimte

De temperatuur in de verskoelruimte wordt constant rond de 0 °C gehouden. De lage temperatuur en de hoge luchtvochtigheid (in de vochtlade) scheppen een ideaal klimaat voor het opslaan van verse levensmiddelen.
In de verskoelruimte blijft alles twee keer zo lang vers.

De vochtlade

De vochtlade (**afb. 1**/17) is afgedekt door een speciaal filter dat wel lucht doorlaat maar ervoor zorgt dat het vocht in de lade blijft. Afhankelijk van de belading heerst er hierdoor in de vochtlade een luchtvochtigheid tot max. 90 %; een ideaal klimaat voor alles wat uit de tuin of van het land komt zoals sla, groente, fruit, champignons en kruiden.

Voor verskoelen geschikt:

op de legplateaus: (afb. 1/13)
klaargemaakte gerechten, vlees, gevogelte, kaas, schaal- en schelpdieren, zuivelprodukten (aangebroken verpakkingen of produkten die langer vers moeten blijven), ham en worst.

Niet geschikt voor verskoelen:

koudegevoelig fruit en groente zoals zuidvruchten, avocado's, papaya's, passievruchten, aubergines, komkommers, paprika's, bovendien fruit dat nog moet narijpen, groene tomaten, aardappelen en harde kaas. Een ideale bewaarplaats voor dit soort levensmiddelen is de koelruimte (**afb. 1**/C).

Attentie bij het inkopen van levensmiddelen:

voor de bewaartijd van de levensmiddelen is van belang dat ze bij het inkopen vers zijn. In principe geldt: hoe verser de voorraden in de verskoelruimte komen, des te langer blijven ze vers. Let er daarom altijd op dat u de levensmiddelen vers inkoopt.

Bewaartijden (bij 0 °C)

Afhankelijk van de kwaliteit op het moment van inkoop	
Worst, beleg, vlees, orgaanvlees, vis, verse melk, kwark	max. 7 dagen
Stukjes vlees, braadworst, champignons, sla, bladgroente	max. 10 dagen
Grote stukken vlees, kant en klare gerechten	max. 15 dagen
Gerookte worst, pekelvlees, kool	max. 20 dagen
Voorgebraden vlees in grote stukken, rundvlees, wild, peulvruchten	max. 30 dagen

Koelruimte

Instelbaar van +3 °C tot +11 °C. Wij raden een temperatuur van +6 °C aan.

Gebruik van de koelruimte

In de lade:
Voor het opslaan van brood en gebak, kant-en-klaargerechten, conserven, gecondenseerde melk, harde kaas, koudegevoelig fruit en groente. Zuidvruchten zoals mandarijnen, bananen, ananas, meloen, avocado, papaya, passievruchten, aubergine. Bovendien fruit dat nog moet narijpen, tomaten, komkommer, groene tomaten, aardappelen.

In de uittrekbare wagen:
Dranken die op drinktemperatuur gekoeld moeten worden.

Attentie: Aangebroken flessen mousserende wijn niet gesloten in de koelwagen bewaren. Door trillingen bij het uittrekken van de koelwagen kan de kurk er met een knal afspringen.

Ontdooien van de diepvriesruimte

De diepvriesruimte ca. 1 tot 2 keer per jaar ontdooien. Daarna het apparaat schoonmaken.

⚠ Kans op een elektrische schok

Nooit een stoomapparaat gebruiken. De stoom kan in de onder spanning staande onderdelen terechtkomen en kortsluiting of een elektrische schok veroorzaken.

Voor het verwijderen van rijp of ijs geen mes of een scherp voorwerp gebruiken.

Zorg dat de leidingen van het koelcircuit niet beschadigd worden.
Koelmiddel dat naar buiten spuit, kan tot oogletsel leiden en is brandbaar.

Geen elektrische apparaten of open vuur in het apparaat gebruiken.

U gaat als volgt te werk

1. De diepvrieswaren op een koele plaats bewaren. Koude-accu (indien aanwezig) op de levenmiddelen leggen.
2. Stekker uit het stopcontact trekken resp. de zekering uitschakelen of losdraaien.
3. Apparaat laten ontdooien.
4. De diepvriesruimte droogwrijven.
5. Apparaat weer inschakelen.
6. Diepvrieswaren er weer in leggen.

Tip bij het ontdooien

Een pan met heet water op een onderzetter in de diepvriesruimte zetten.

Ontdooisprays

Let op de gegevens van de fabrikant op de verpakking.

⚠ Attentie!

Ontdooisprays kunnen explosieve gassen ontwikkelen, oplosmiddelen die kunststof beschadigen of drijfgassen bevatten of schadelijk zijn voor de gezondheid.

De koel- en verskoelruimte worden automatisch ontdooid

Terwijl de koelmachine loopt, vormen zich dooiwaterdruppels of een laagje rijp op de achterwand van de koelruimte. Dit is normaal. U hoeft de dooiwaterdruppels niet af te wissen of de rijp af te schrapen. De achterwand wordt automatisch ontdooid. Het dooiwater loopt via het dooiwatergootje (**afb. 10**) naar de koelmachine, waar het verdampt.

Attentie: dooiwatergootje en afvoergaatje (**afb. 10**) schoon houden zodat het dooiwater kan weglopen.

Schoonmaken van het apparaat

De koel- en verskoelruimte één keer per maand schoonmaken. De diepvriesruimte om practische redenen steeds na het ontdooien schoonmaken.

1. **Attentie! Stekker uit het stopcontact trekken resp. de zekering uitschakelen of losdraaien.**
2. Met water en een beetje schoonmaakmiddel schoonmaken.
3. De deurafdichting alleen met schoon water afnemen en grondig droogwrijven.
4. Verskoel- en koellade eruit halen (**afb. 8 en 11**).
5. Koelwagen eruit halen (**afb. 12**).
6. Vochtfilter eruit nemen (**afb. 13**) na eerst de vochtlade eruit gehaald te hebben. Filterafdekking (**afb. 14**) van vochtfilter eraf halen, filter eruit nemen, met lauw water schoonmaken en laten drogen.
7. Het apparaat grondig droogwrijven, stekker weer in het stopcontact steken resp. de zekering weer inschakelen of vastdraaien.

Het sop mag niet in het bedieningspaneel of de verlichting terechtkomen of via het afvoergaatje in de verdampingsschaal lopen.

Geen schoonmaakmiddelen gebruiken die zand of zuren c.q. chemische oplosmiddelen bevatten.

De legplateaus en voorraadvakken mogen niet in de afwasautomaat worden afgewassen. Ze kunnen vervormen.

Belangrijke aanwijzingen bij het onderhoud van roestvrijstalen apparaten

Voor het onderhoud van de roestvrijstalen oppervlakken het onderhoudsmiddel „Chromol" gebruiken.

Het middel is in de handel onder de naam „Chromol" verkrijgbaar of bij de Servicedienst onder het

Ident-nr. 310359 sproeiflacon en

Ident-nr. 166787 als 50 ml proefflacon.

Om de oppervlakken niet te beschadigen nooit schuursponsjes, metalen borstels, scherpe voorwerpen of schuurmiddelen gebruiken. Ook chemisch agressieve schoonmaakmiddelen zoals ontdooisprays, ovensprays, oplosmiddelen of vlekkenmiddel mogen niet gebruikt worden.

Bij onderhoud van het roestvrijstalen oppervlak in de richting van de structuur wrijven.

Energie besparen

- Het apparaat in een droge, goed te ventileren ruimte plaatsen. Niet direct in de zon of in de buurt van een warmtebron (verwarmingsradiator, fornuis etc.). Anders een isolerende plaat gebruiken.
- Warme gerechten en dranken buiten het apparaat laten afkoelen.
- De diepvrieswaren om te ontdooien in de koelkast leggen. De koude van de diepvrieswaren benutten om levensmiddelen te koelen.
- Deur van het apparaat zo kort mogelijk openen.
- De achterkant van het apparaat af en toe met met een stofzuiger of borstel reinigen om toename van het energieverbruik te voorkomen.

Bedrijfsgeluiden

Heel normale geluiden

Gebrom – de koelmachine loopt.

Geborrel, geklok of **gebruis** – het koelmiddel stroomt door de leidingen.

Geklik– de motor schakelt in of uit.

Geluiden die gemakkelijk verholpen kunnen worden

Het apparaat staat niet waterpas

Het apparaat met behulp van een waterpas stellen. Gebruik hiervoor de schroefvoetjes of leg er iets onder.

Het apparaat staat tegen een ander meubel of apparaat

Het apparaat van het meubel of het apparaat ernaast wegschuiven.

Laden, manden of legplateaus wiebelen of klemmen

Controleer de delen die eruit gehaald kunnen worden en zet ze eventueel opnieuw in het apparaat.

Flessen of serviesgoed raken elkaar

De flessen of het serviesgoed los van elkaar zetten.

Kleine storingen zelf verhelpen

Alvorens de Servicedienst in te schakelen:

ga aan de hand van de volgende punten eerst even na of u de storing zelf kunt verhelpen.

Als u om een monteur vraagt, en het blijkt dat hij alleen maar. een advies (bijv. over de bediening of het onderhoud van het apparaat) hoeft te geven om de storing te verhelpen, dan moet u, ook in de garantietijd, de volledige kosten van dat bezoek betalen.

Storing	Eventuele oorzaak	Oplossing
Geen enkele indicatie brandt	Stroomuitval; de zekering is uitgeschakeld; de stekker zit niet goed in het stopcontact.	Controleer of er stroom is. De zekering moet ingeschakeld zijn.
De indicatie geeft „E..” aan	De elektronica is defect.	Servicedienst inschakelen
De indicatie „alarm” brandt, het akoestische alarmsignaal is te horen.	Storing – in de diepvriesruimte is het te warm!	Om het alarmsignaal uit te schakelen: toets „ ” indrukken.
	• De be- en ontluchtingsopeningen zijn afgedekt.	De be- en ontluchtingsopeningen vrijmaken.
	• de deur van de diepvriesruimte is open.	Deur sluiten.
	• Er werden te veel levensmiddelen in één keer ingeladen om in te vriezen.	De maximale invriescapaciteit niet overschrijden.
De binnenverlichting functioneert niet; de koelmachine loopt.	Het lampje is kapot.	**Bij apparaten met een halogeenlampje:** 1. Stekker uit het stopcontact trekken resp. zekering uitschakelen of losdraaien, **afb. 16.** 2. Afdekking eraf trekken en het kapotte lampje eruit halen, **afb. 17**. Lampje met een schoon doekje of stukje papier in de fitting drukken. 3. Afdekking weer vastklikken. Lamphuis weer bevestigen.
De bodem van de koelruimte is nat.	Het dooiwaterafvoergootje is verstopt, **afb. 10.**	Dooiwatergootje en afvoergaatje schoonmaken **afb. 10**, zie Schoonmaken van het apparaat.

Storing	Eventuele oorzaak	Oplossing
De temperatuur in de verskoel-ruimte is te koud of te warm.	De vaste instelling is te hoog of te laag ingesteld (bijv. als het in de verskoelruimte vriest).	De temperatuur in de verskoelruimte kan gecorrigeerd worden. Hoofdschakelaar **afb. 2/1** uitschakelen. De toetsen **afb. 2/10** en **afb. 2/1** tegelijkertijd 1 tot 2 seconden indrukken (eerst de toets **afb. 2/10**) tot de indicatie „02" verschijnt. Om de temperatuurwaarden in te stellen: toets **afb. 2/10** net zo lang indrukken tot de gewenste temperatuurwaarde wordt aangegeven (doorlopende volgorde 1–4). De ingestelde temperatuurwaarde wordt in het geheugen opge-slagen. Na 1 minuut schakelt de indicatie weer over op de actuele temperatuur in de koelruimte.

Servicedienst

Adres en telefoonnummer van de Servicedienst kunt u vinden in het telefoonboek of in de meegeleverde brochure met service-adressen. Geef a.u.b. aan de Servicedienst het E-nummer en het FD-nummer van het apparaat op.

U vindt deze gegevens op het typeplaatje. **Afb. 18**

Door deze nummers aan de Servicedienst door te te geven voorkomt u onnodig heen en weer rijden van de monteur en de hieraan verbonden kosten.

1-11
A
B
C
12
13
14
15
16
17
18
19
20
21
22

1

super
°C
alarm
-18 °C
super
8 °C
°C
super
2 3 4 5 6 7 8 9 10 11 12 1

2

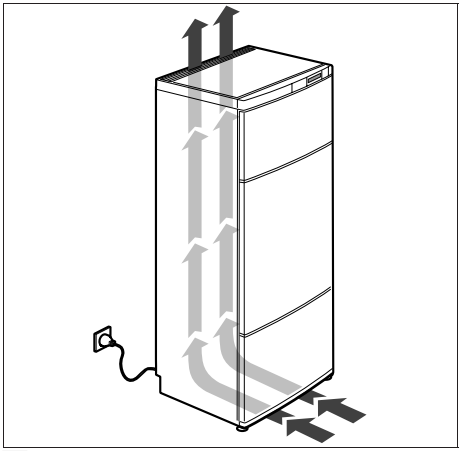

3

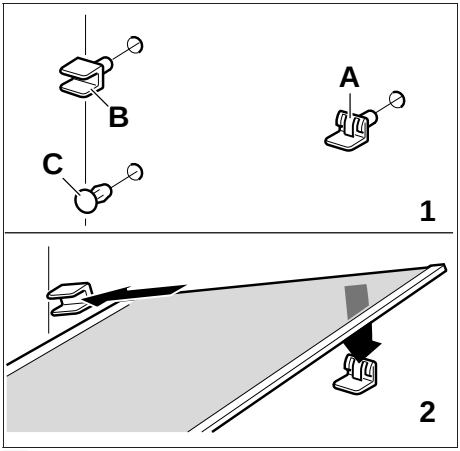

4

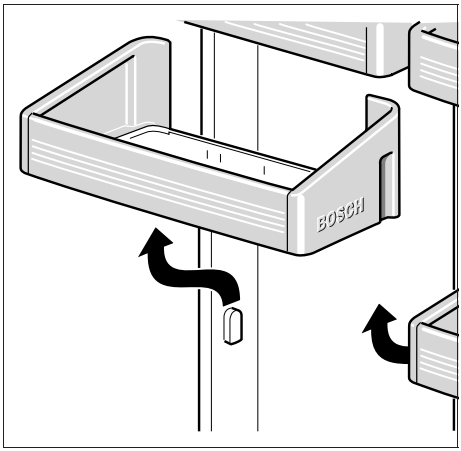

5

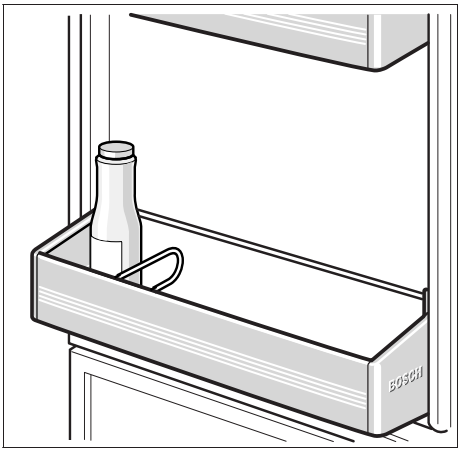

6

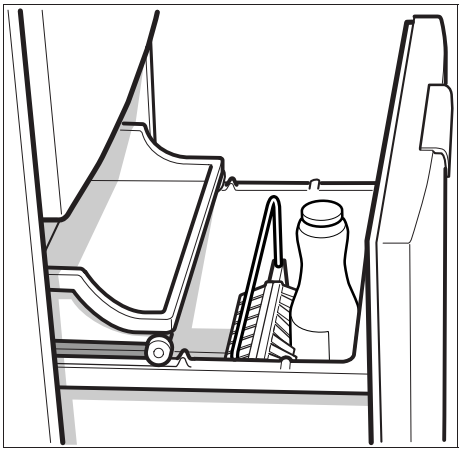

7

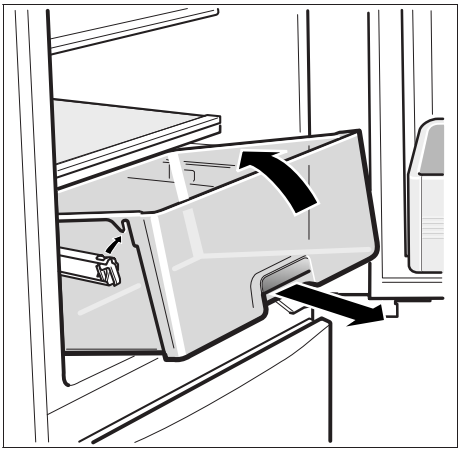

8

9

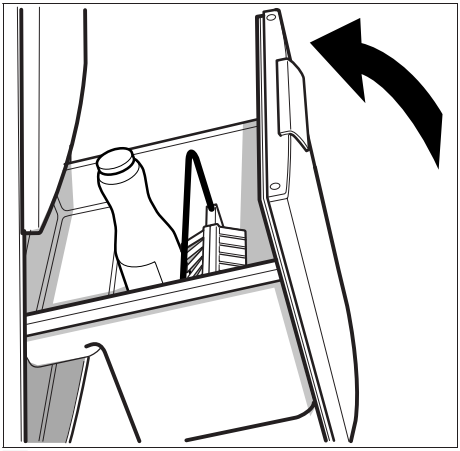

10

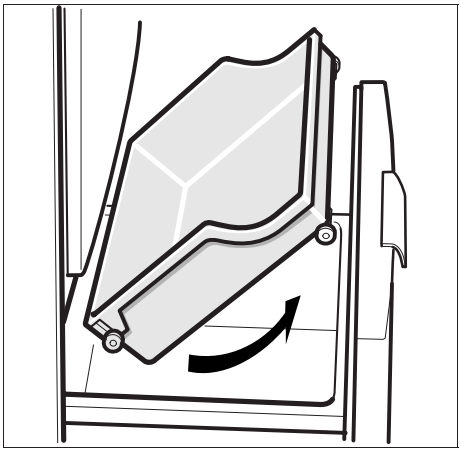

11

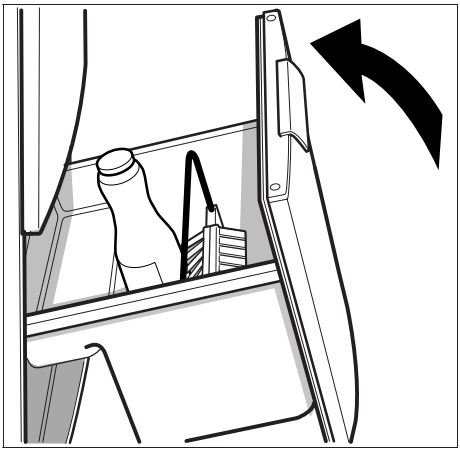

12

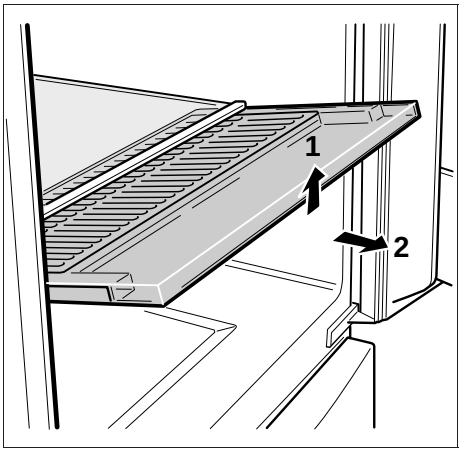

13

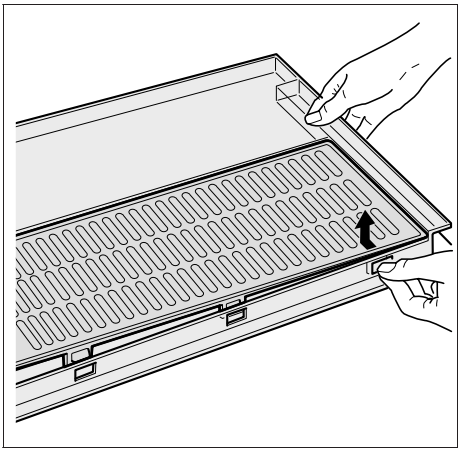

14

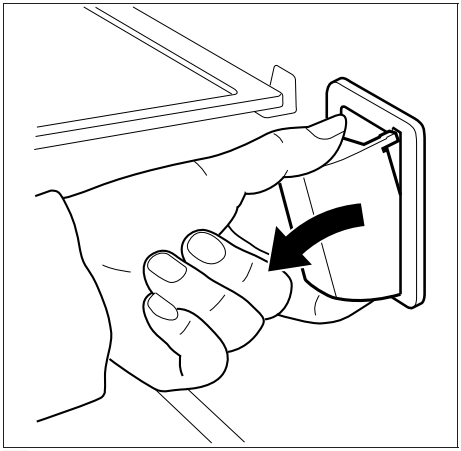

16

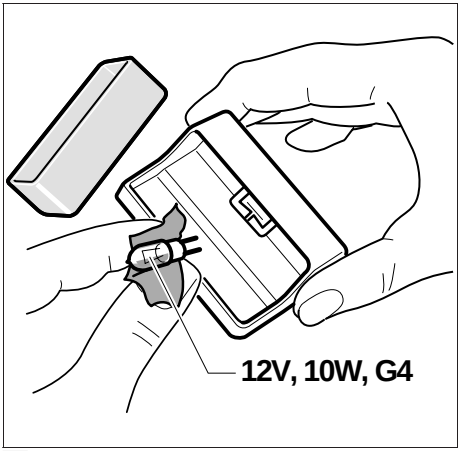

17

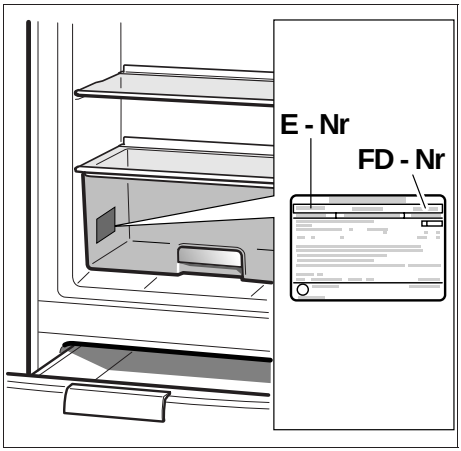

18

Änderungen vorbehalten.
Subject to alterations.
Sous réserve de modifications.
Wijzigingen voorbehouden.

ROBERT BOSCH HAUSGERÄTE GMBH
Carl-Wery-Straße 34, 81739 München

5700 007 510 (8304) de/en/fr/nl