KSK-P | PG Gewinde

Zubehör

Kabelverschraubung, Gewinde: PG, hohe Stabilität



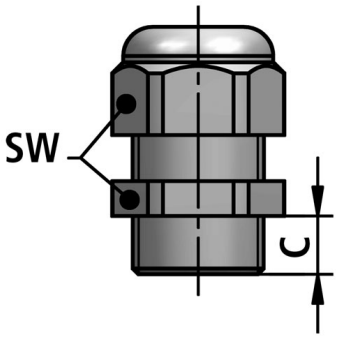

Temperatur:	-20°C ... +100°C ^ +130°C
Material:	Gehäuse: Polyamid | Dichtung: Perbunan
Schutzart [nach EN 60529]:	IP 68

Eigenschaften:

- beständig gegen schwache Säuren und Laugen
- beständig gegen Meerwasser, Benzin, Mineralöl

CE RoHS

FLEXA No.	Gewinde außen	Farbe	Kabel-Klemmbereich [mm]	C [mm]	SW [mm]	Gewicht [kg|100]	VPE [Stk.]
10321000207	PG7	schwarz	3-6,5	8,0	15	0,400	100
10321000209	PG9	schwarz	4-8,0	8,0	19	0,590	100
10321000211	PG11	schwarz	5-10,0	8,0	22	0,820	100
10321000213	P13,5	schwarz	6-12,0	9,0	24	0,950	100
10321000216	PG16	schwarz	10-14,0	10,0	27	1,220	50
10321000221	PG21	schwarz	13-18,0	11,0	33	2,120	50
10321000229	PG29	schwarz	18-25,0	11,0	42	3,720	25
10321000236	PG36	schwarz	22-32,0	13,0	53	6,900	10
10321000248	PG48	schwarz	34-44,0	14,0	65	9,600	5
10321000007	PG7	grau	3-6,5	8,0	15	0,400	100
10321000009	PG9	grau	4-8,0	8,0	19	0,590	100
10321000011	PG11	grau	5-10,0	8,0	22	0,820	100
10321000013	PG13,5	grau	6-12,0	9,0	24	0,950	100
10321000016	PG16	grau	10-14,0	10,0	27	1,220	50
10321000021	PG21	grau	13-18,0	11,0	33	2,120	50
10321000029	PG29	grau	18-25,0	11,0	42	3,720	25
10321000036	PG36	grau	22-32,0	13,0	53	6,900	10
10321000048	PG48	grau	34-44,0	14,0	65	9,600	5

Empfehlungen zu Anwendungsgebieten, Einsatzbereichen, Produkten oder Produktkombinationen erfolgen von FLEXA nach bestem Wissen und bisherigen Erkenntnissen und Erfahrungen. Der Einsatz von FLEXA Produkten für spezifische Anwendungen muss vom Benutzer unbedingt überprüft werden. Alle veröffentlichten Texte, Produktabbildungen, Zeichnungen und Tabellen dürfen ohne die Zustimmung von FLEXA nicht kopiert, bearbeitet oder verändert werden. Technische Zeichnungen, Zulassungen, Zertifikate und Ergebnisse des FLEXA - eigenen Prüflabors werden auf Anfrage gerne von uns zur Verfügung gestellt. Druckfehler, Fehler in technischen Zeichnungen, Irrtum und technische Änderungen behalten wir uns vor.