SKE88831AF Kühlschrank

Gefriergerät der Klasse A+++ - 48% effizienter als die Klasse A+

Das EU-Energielabel klassifiziert Haushaltsgeräte nach deren Energieeffizienz. Dieser Kühlschrank wurde in Klasse A+++ eingestuft. Kühlschränke der Klasse A+++ verbrauchen 48% weniger Energie als die der Klasse A+.

Volle Kontrolle über alle Einstellungen mit den hochmodernen TouchControl-Bedienelementen

Mit den TouchControl-Bedienelementen des LC-Displays können Sie die Lagerbedingungen für Ihre Lebensmittel gezielt und präzise steuern. Die kleinste Berührung mit der Fingerspitze genügt, um exakte Einstellungen vorzunehmen.

Gleichmäßiges helles Licht, welches jeden Winkel Ihres Kühlschranks ausleuchtet

Die LED-Leuchten dieses Kühlschranks gehören zur absoluten Spitzentechnologie in puncto Beleuchtung. Sie erzeugen ein helleres Licht, welches den gesamten Raum gleichmäßig ausleuchtet.

Weitere Vorteile:

• Coolmatic-Funktion zum schnellen Kühlen frischer Lebensmittel

• Ein Akustiksignal alarmiert Sie, wenn die Gerätetür nicht geschlossen ist

Produktspezifikationen:

• 880 mm Nischenhöhe
•Festtür-Technik
•Nutzinhalt Gesamt: 137 l
•Nutzinhalt Kühlen: 137 l
•Urlaubsschaltung
•COOLMATIC* zum schnellen Kühlen frischer Lebensmittel
•Verschiebbare Türablage
•LC-Display mit hochmodernen TouchControl-Berührungssensoren
•Vollautomatisches Abtauen im Kühlraum
• optischer, akustischer Tür-Offen-Alarm
•Kühlraum-Innenbeleuchtung: LED, Mit Aufhellungseffekt mit Aufhellungseffekt
•Höhenverstellbare Glasablagen : 3, davon 1 teilbar
•Obst- und Gemüseschubladen: 1
•Eierablage
•Türanschlag: rechts, wechselbar

Technische Daten:

• Einbauhöhe (mm) : 880
•Energie-Effizienzklasse : A+++
•Nutzinhalt gesamt (l) : 137
•Steuerung : Touch Control Berührungssensoren
•Innenbeleuchtung : LED, Mit Aufhellungseffekt
•Bauart : Einbau/integrierbar - Festtür-Technik
•Türschließdämpfung : Keine
•Abtautechnik im Kühlraum : Automatisch
•Farbe : Weiß
•PNC : 933 019 567
•Energieverbrauch (kWh/Jahr) : 63
•Nutzinhalt Kühlen (l) : 137
•Geräusch-Schallleistung (dB(A) re 1 pW) : 33
•Klimaklasse : SN-N-ST-T
•Eierablage : 2 für je 6 Eier
•Gerätemaße HxBxT (mm) : 873x556x549
•Einbaumaße HxBxT (mm) : 880x560x550
•Anschlusswert (Watt) : 80
•Anschluss-Spannung (Volt) : 230
•Kabellänge (m) : 2,4
•Bruttogewicht (kg) : 33.15
•Nettogewicht (kg) : 31.93

Produktbeschreibung:

AEG933 019 567

SKE88831AF Kühlschrank
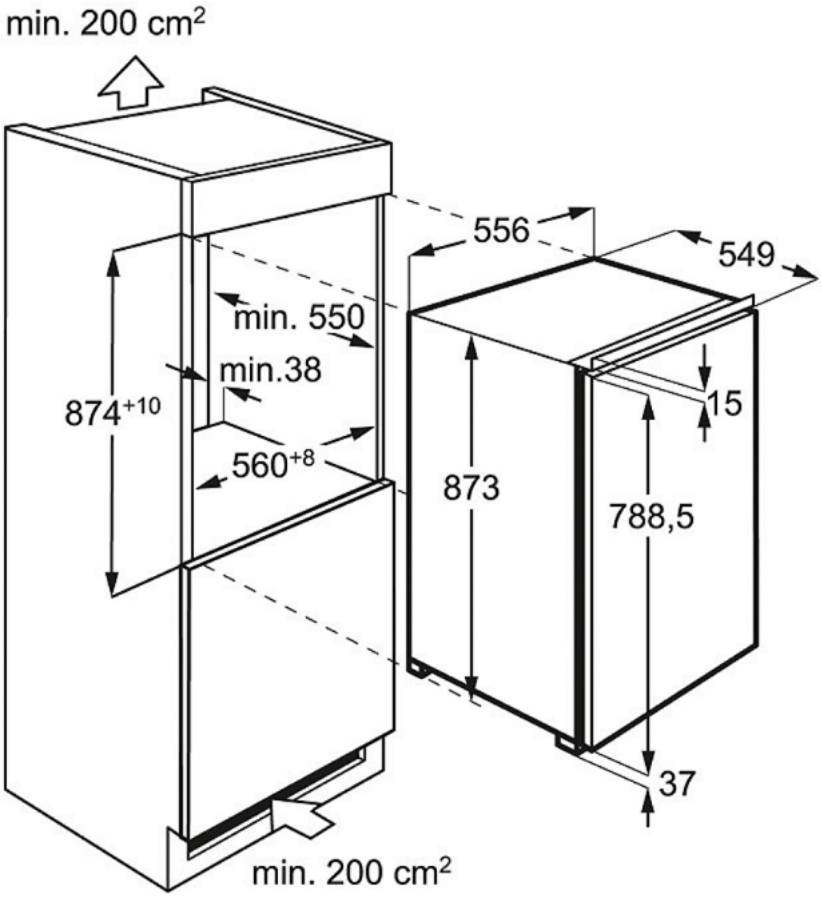
PSGBRE130D000003