AXOR

AXOR Montreux
3-Loch Waschtischarmatur Unterputz für Wandmontage mit Auslauf 165 - 225 mm und Kreuzgriffen

Oberflächen: Artikelnummer: **16532830**

Merkmale

- besteht aus: Ablaufgarnitur, 3-Loch Waschtischarmatur Unterputz für Wandmontage
- Ausladung: 165 - 225 mm
- Strahlart: Normalstrahl
- maximale Durchflussmenge bei 3 bar: 5 l/min
- Keramikventile heiß/ kalt 90°
- für Durchlauferhitzer geeignet
- unverschließbare Ablaufgarnitur
- Anschlussart: Grundkörper
- Anschlussgröße: DN15

Technologie

Produktabbildung

Maßzeichnung

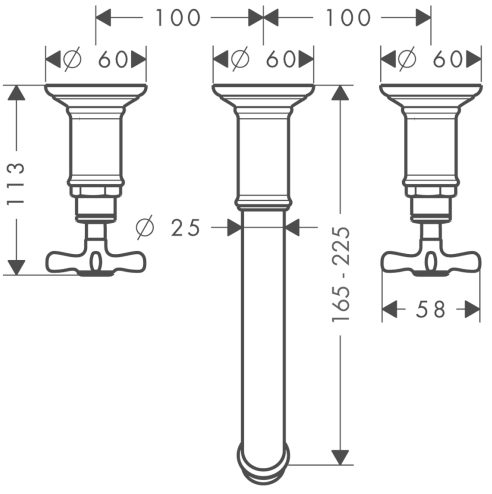

AXOR Montreux
3-Loch Waschtischarmatur Unterputz für Wandmontage mit Auslauf 165 - 225 mm und Kreuzgriffen

Oberflächen: Artikelnummer: **16532830**

Durchflussdiagramm

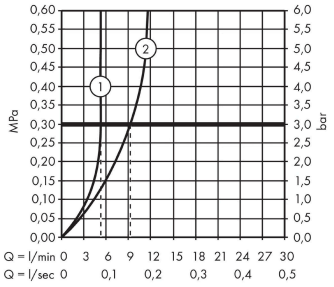

① mit Durchflussbegrenzer
② ohne Durchflussbegrenzer

AXOR

AXOR Montreux
3-Loch Waschtischarmatur Unterputz für Wandmontage mit Auslauf 165 - 225 mm und Kreuzgriffen
Oberflächen: Artikelnummer: **16532830**

Explosionszeichnung

Baujahr: **01/09 - 12/19**

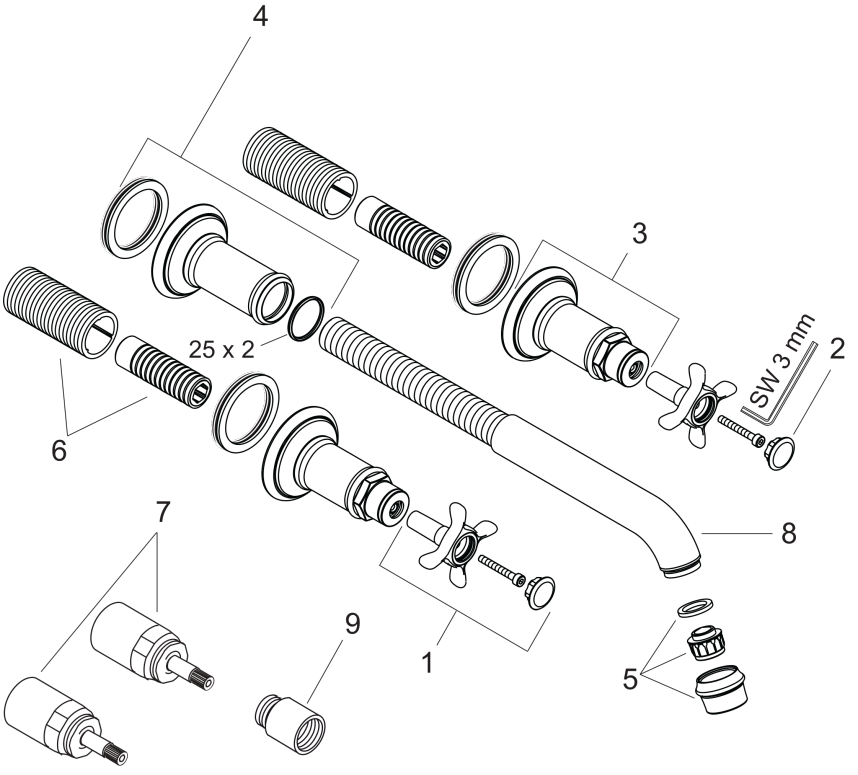

AXOR

AXOR Montreux
3-Loch Waschtischarmatur Unterputz für Wandmontage mit Auslauf 165 - 225 mm und Kreuzgriffen
Oberflächen: Artikelnummer: **16532830**

Ersatzteilliste

Baujahr: **01/09 - 12/19**

Pos.		Artikelnummer	PG	VE
1	Griff	16291830	-	1
2	Griffstopfen-Set, kalt / warm / neutral	97987000	-	1
3	Rosette für Griff	98578830	-	1
4	Rosette für Auslauf	98576830	-	1
5	Luftsprudler M22x1 (5 l/min + 25 l/min)	95381830	-	1
6	Gewindehülsen Set	96392000	-	1
7	Verlängerung 25 mm	96259000	-	1
8	Auslauf kpl.	98574830	-	1
9	Verlängerung 25 mm	95413000	-	1
a	Ablauf	50001830	-	1
b	Grundkörper	10303180	-	1
c	Montagesatz V+B	96142000	-	1