Talis Select S
Einhebel-Küchenmischer 300
Oberflächen: **edelstahl-optik** Artikelnummer: **72820800**

Beschreibung

Merkmale

- ComfortZone 300
- Schwenkbereich einstellbar in 3 Stufen auf 110°, 150° oder 360°
- Normalstrahl
- Select-Knopf zum komfortablen An- und Abstellen des Wasserstrahls
- für Durchlauferhitzer geeignet

Technologie

Designpreise

reddot award 2015
winner

Produktabbildung
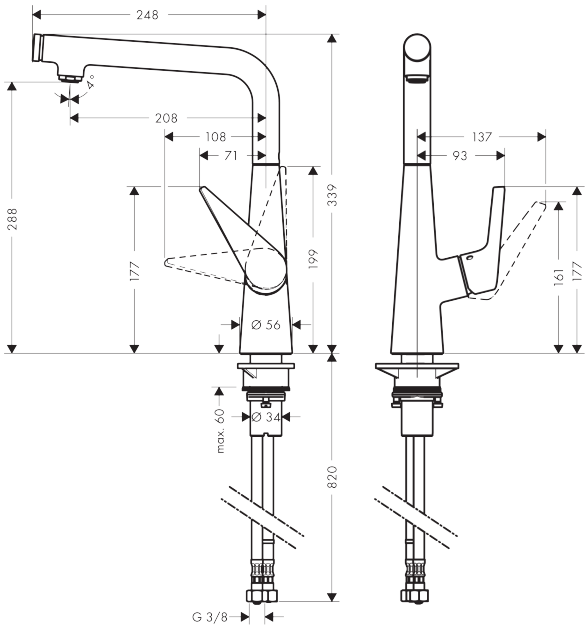
Maßzeichnung